Construction

Automotive

Industry

REHAU®

Unlimited Polymer Solutions*

NEA HT 24 V & NEA HT 230 V

www.rehau.com

*Des solutions polymères à l'infini

REHAU RAUMREGLER

BEDIENUNGSANLEITUNG UND SCHNELLMONTAGEANLEITUNG 15
Lieferumfang 16
Einführung 17
Produktkonformität und Sicherheit 17
Sicherheitsinformationen 17
Parametereinstellungen – Experte 18
Montageposition 19
Entfernung der Abdeckung 25
Reglersteuerung und Anzeige 26
Einstellen des Sollwertes 28
Betriebsarten 28
Zeitschaltprogramm 30
Zeit, Datum und Urlaubsbetrieb 31
Anzeigemeldungen 33
Informationen zu allgemeinen Funktionen 33
Technische Daten 34

REHAU ROOM THERMOSTAT

USER INSTRUCTIONS AND QUICK INSTALLATION GUIDE 35
Scope of supply 36
Introduction 37
Product compliance and safety 37
Safety information 37

Installer parameter settings, expert level 38
Mounting position and installation 39
Removing cover from the Nea 45
Thermostat control and display 46
Adjusting set temperature 48
Operational modes 48
Time switch program 50
Time, date and holiday mode 51
Display messages 53
General function information 53
Technical data 54

PROSTOROVÝ TERMOSTAT REHAU
NÁVOD K OBSLUZE A RYCHLÉ MONTÁŽI 55
Rozsah dodávky 56
Úvod 57
Prohlášení o shodě a bezpečnost 57
Bezpečnostní informace 57
Nastavení parametrů autorizovaným technikem 58
Montážní poloha 59
Odstranění krytu 65
Ovládání termostatu a ukazatele 66
Nastavení požadované hodnoty 68
Druhy provozu 68

Časový spínací program 70
Čas, datum a provoz o dovolené 71
Zobrazovaná hlášení 73
Informace k všeobecným funkcím. 73
Technické údaje 74

TERMOSTATO AMBIENTE REHAU

INSTRUCCIONES DE MANEJO Y GUÍA RÁPIDA DE MONTAJE 75
Volumen de suministro 76
Introducción 77
Conformidad del producto y seguridad 77
Informaciones sobre seguridad 77
Parámetros para servicio técnico y de nivel experto 78
Ubicación de instalación y montaje 79
Desmontaje de la tapa 85
Mandos del termostato y display 86
Ajuste del valor de consigna 88
Modos operativos 88
Programa horario 90
Hora, fecha y modo para vacaciones 91
Mensajes en el display 93
Información sobre funciones generales 93
Datos técnicos 94

RÉGULATEUR THERMIQUE REHAU

NOTICE D'EMPLOI ET DE MONTAGE RAPIDE 95
Matériel fourni 96
Introduction 97
Conformité du produit et sécurité 97
Informations de sécurité 97
Réglage des paramètres par l'installateur 98
Position de montage 99
Enlèvement du capot. 105
Commande du régulateur et affichage 106
Réglage valeur de consigne 108
Modes de fonctionnement 108
Programmateur horaire. 110
Heure, date et mode congés 111
Messages écran 113
Informations générales. 113
Données techniques 114

REHAU ΘΕΡΜΟΣΤΑΤΕΣ ΧΩΡΟΥ

ΟΔΗΓΙΕΣ ΧΡΗΣΗΣ ΚΑΙ ΟΔΗΓΟΣ ΓΡΗΓΟΡΗΣ ΕΓΚΑΤΑΣΤΑΣΗΣ 115
Περιεχόμενα συσκευασίας. 116
Εισαγωγή 117
Συμμόρφωση Προιόντος και ασφάλεια 117
Οδηγίες ασφάλειας 117

Ρυθμίσεις παραμέτρων εγκαταστάτη-Επίπεδο ειδικού 118
Θέση συναρμολόγησης 119
Αφαίρεση του καλύματος 125
Χειριστήρια καί οθόνη. 126
Ρύθμιση θερμοκρασίας 128
Τρόποι λειτουργίας 128
Χρονοπρόγραμμα. 130
Ωρα, ημερομηνία καί λειτουργία διακοπών 131
Μηνύματα οθόνης 133
Γενικές πληροφορίες Χρήσης 133
Τεχνικές πληροφορίες 134

REHAU SZOBATERMOSZTÁT
KEZELÉSI ÚTMUTATÓ ÉS RÖVID SZERELÉSI ÚTMUTATÓ 135
Szállítási terjedelem 136
Bevezetés 137
Termékmegfelelőség és biztonság 137
Biztonsági információk 137
Paraméterbeállítások – szakember 138
Felszerelési hely 139
A fedlap eltávolítása 145
A termosztát vezérlése és a kijelző 146
Az előírt érték beállítása 148
Üzemmódok 148

Időkapcsoló program 150
Idő, dátum és szabadság üzem 151
A kijelzőn olvasható jelentések 153
Információk az általános funkciókról 153
Műszaki adatok 154

TERMOSTATO AMBIENTE REHAU
MANUALE UTENTE E QUICK GUIDE DI INSTALLAZIONE 155
Contenuto della confezione 156
Introduzione 157
Conformità del prodotto e sicurezza 157
Avvertenze di sicurezza 157
Parametri di installazione, livello esperti 158
Posizione di installazione e montaggio 159
Rimozione del coperchio da Nea 165
Comandi e display del termostato 166
Impostare la temperatura richiesta 168
Modi operativi 168
Programmi orari 170
Orario, data e modo Vacanza 171
Messaggi sul display 173
Informazioni sul funzionamento 173
Dati tecnici 174

Informazione agli utenti di apparecchiature domestiche o professionali 175

REHAU RUIMTETHERMOSTAAT
BEDIENINGSINSTRUCTIE EN MONTAGEHANDLEIDING 177
Leveringsomvang 178
Inleiding 179
Productconformiteit en veiligheid 179
Veiligheidsinstructies 179
Parameters instelmogelijkheid 180
Montage en aansluiting 181
Verwijderen van de front cover 187
Thermostaatbediening en display 188
Instellen gewenste temperatuur 190
Instellen gewenste modus 190
Instellen tijdschakelprogramma 192
Instellen tijd, datum en vakantiemodus 193
Displaymeldingen 195
Informatie over algemene functies 195
Technische gegevens 196

REGULATOR POKOJOWY REHAU
INSTRUKCJA OBSŁUGI I MONTAŻU 197
Zakres dostawy 198
Wprowadzenie 199

Zgodność z normami i bezpieczeństwo 199
Informacje dotyczące bezpieczeństwa. 199
Ustawianie parametrów przez instalatora – eksperta. 200
Miejsce montażu 201
Zdejmowanie pokrywy 207
Sterowanie regulatorem i wyświetlacz 208
Ustawianie wartości zadanej 210
Tryby pracy 210
Program sterowania czasowego 212
Godzina, data i tryb urlopowy. 213
Informacje na wyświetlaczu 215
Informacje o ogólnych funkcjach 215
Dane techniczne 216

TERMOSTAT DE CAMERĂ REHAU
INSTRUCȚIUNI PENTRU UTILIZATOR ȘI GHID DE INSTALARE RAPIDĂ 217
Reperele din furnitura de livrare 218
Introducere 219
Conformitatea şi siguranța produsului 219
Informații privind securitatea 219
Setările parametrilor de către instalator, nivelul expert 220
Poziția de montare și instalarea 221
Demontarea carcasei termostatului Nea 227
Comenzile şi afişajul termostatului 228

Reglarea temperaturii setate 230
Moduri de funcționare 230
Programarea temporizatorului 232
Ora, ziua şi modul vacanță 233
Mesaje afişate 235
Informații privind funcțiile generale 235
Date tehnice 236

REHAU SOBNI REGULATOR
UPUTSTVO ZA UPOTREBU I BRZU MONTAŽU 237
Obim isporuke 238
Uvod 239
Usaglašenost proizvoda i bezbednost 239
Informacije o bezbednosti 239
Podešavanje parametara od strane instalatera - stručnjaka 240
Mesto za montažu 241
Skidanje poklopca 247
Komande i prikazi na regulatoru 248
Podešavanje zadate vrednosti 250
Režimi rada 250
Vremenski program za uključivanje 252
Vreme, datum i režim rada za godišnji odmor 253
Prijava prikaza 255
Informacije o opštim funkcijama 255

Tehnički podaci 256

ТЕРМОРЕГУЛЯТОР REHAU
ИНСТРУКЦИИ ПОЛЬЗОВАТЕЛЯ И КРАТКОЕ РУКОВОДСТВО ПО УСТАНОВКЕ . . 257
Объем поставки 258
Введение 259
Соответствие требованиям и безопасность 259
Информация о безопасности. 259
Установка параметров, экспертный уровень 260
Место установки 261
Снятие крышки. 267
Настройка регулятора и показания дисплея 268
дание температуры 270
Режимы функционирования 270
Таймер-программа 272
Время, дата и режим отпуска 273
Сообщения на дисплее. 275
Настройка режима отпуска 275
Технические данные 276

REHAU RUMSTERMOSTAT
BRUKSANVISNING OCH SNABBMONTAGE 277
Leveransomfång 278
Inledning 279

DE
EN
CZ
ES
FR
GR
HU
IT
NL
PL
RO
RS
RU
SE
TR

Produktkonformitet och säkerhet 279
Säkerhetsinformation 279
Parameterinställningar av installatör - expertis 280
Montageposition 281
Borttagning av locket 287
Reglerstyrning och display 288
Inställning av önskat värde 290
Driftssätt 290
Tidsinställningsprogram 292
Tid, datum och semesterdrift 293
Displaymeddelanden 295
Information angående allmänna funktioner 295
Tekniska data 296

REHAU ODA TERMOSTATI
KULLANMA KILAVUZU VE HIZLI MONTAJ TALIMATNAMESI 297
Tedarik kapsamı 298
Giriş 299
Ürün uyumluluğu ve emniyet 299
Emniyet bilgileri 299
Parametrelerin uygulamacılar - uzmanlar tarafından ayarlanması 300
Montaj konumu 301
Kapağın çıkartılması 307
Termostat kullanımı ve ekran 308

Set değerinin ayarlanması 310
İşletim modları 310
Zaman programı 312
Saat, tarih ve tatil modu 313
Gösterge mesajları 315
Genel fonksiyonlarla ilgili bilgiler 315
Teknik veriler 316

NEA HT 24 V & NEA HT 230 V

REHAU RAUMREGLER

BEDIENUNGSANLEITUNG UND SCHNELLMONTAGEANLEITUNG

www.rehau.de

DE
EN
CZ
ES
FR
GR
HU
IT
NL
PL
RO
RS
RU
SE
TR

Inhalt

Lieferumfang 16
Einführung 17
Produktkonformität und Sicherheit . . . 17
Sicherheitsinformationen. 17
Parametereinstellungen – Experte . . . 18
Montageposition 19
Entfernung der Abdeckung 25
Reglersteuerung und Anzeige 26
Einstellen des Sollwertes 28
Betriebsarten 28
Zeitschaltprogramm 30
Zeit, Datum und Urlaubsbetrieb. 31
Anzeigemeldungen. 33
Informationen zu allgemeinen
Funktionen 33
Technische Daten 34

Sicherheit

Wichtige Info

Ihr Vorteil

Lieferumfang

Regler (1 St.)

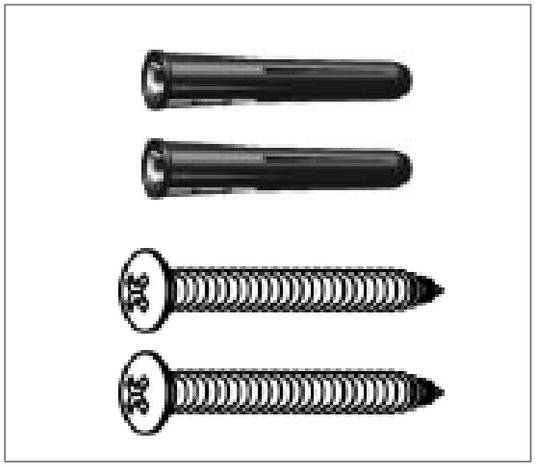

Dübel & Schrauben (je 2 St.)

Handbuch (1 St.)

Einführung

Wir bedanken uns für Ihren Kauf des REHAU Raumreglers Nea. Nea HT ist ein programmierbarer digitaler Raumtemperaturregler, der in Ausführung 24V und 230V erhältlich ist und eine einfache Temperatureinstellung Ihrer Heizungsanlage ermöglicht.

Durch den Kauf eines REHAU Raumreglers Nea haben Sie sich für einen elektronischen Regler entschieden, mit dem Sie verschiedene Flächenheizungsanwendungen wie Fußboden-, Wand- oder Deckenheizungen für Hotels, Wohn- und Geschäftsgebäude einzeln regeln können. Abhängig von der Anlagenauslegung kann eine maßgeschneiderte Einzelraumregelung durchgeführt werden. Durch Temperaturabsenkung können Sie eine deutliche Energieeinsparung erzielen.

Wir hoffen, dass Sie mit diesem Produkt zufrieden sind.

Produktkonformität und Sicherheit

Produktkonformität

Dieses Produkt erfüllt die Anforderungen der folgenden EU Richtlinien:

- Elektromagnetische Verträglichkeit 2014/30/EU
- Niederspannungsrichtlinie 2014/35/EU

Sicherheitsinformationen

Verwendung gemäß den Bestimmungen

Der Raumregler Nea HT darf nur für die Raumtemperaturregelung von hydraulischen Flächenheizungsanlagen innerhalb des Gebäudes verwendet werden. Er ist nicht für die Vorlauftemperaturregelung oder deren Überwachung bei Heizbetrieb oder Kühlbetrieb bestimmt. In diesem Zusammenhang darf der Raumregler Nea HT ausschließlich für den Antrieb von thermischen Stellantrieben eingesetzt werden. Der Hersteller haftet nicht für unsachgemäße Verwendung.

Autorisiertes Personal

Die elektrische Installation muss gemäß den geltenden nationalen Bestimmungen sowie nach den Bestimmungen Ihrer lokalen Stromlieferanten erfolgen. Diese Anleitung erfordert Fachwissen, das einem offiziell anerkannten Abschluss in einem der folgenden Berufe entspricht:

- Elektriker oder Elektroniker

Entsprechend den internationalen Bestimmungen sowie den vergleichbaren Berufen innerhalb Ihrer spezifischen nationalen Gesetzgebung.

Gefahrenquellen

Der Regler muss vor dem Entfernen der Abdeckung von der Stromversorgung getrennt werden.

Notfall

Schalten Sie die Spannung zum gesamten Einzelraum-Temperaturregelungssystem ab.

Parametereinstellungen – Experte

Parameterservice und Experte

Der Nea Regler ist mit verschiedenen Parametern ausgestattet. Diese Parameter können für Ihre spezifische Anwendung leicht geändert werden. Siehe Nea Service- und Expertenparameter unter www.rehau.de/nea.

Bitte beachten Sie, dass die Parameterbereiche nur von einem Installateur oder einer fachkundigen Person eingegeben werden dürfen. Eine Änderung der Parameter kann ernste Folgen für die Heizungsanlage haben.

Bitte tragen Sie alle Parameteränderungen im Bereich „Notizen des Installateurs“ ein.

Montageposition

Um einen störungsfreien Betrieb und eine effiziente Steuerung zu gewährleisten, sollte der Nea Raumregler am besten in einem zugfreien Bereich mit einem Abstand von 130 cm vom Boden montiert werden.

Montieren Sie den Regler nicht in der Nähe einer Wärmequelle, hinter Vorhängen, an Orten mit direkter Sonneneinstrahlung oder in einem Bereich mit hoher Luftfeuchtigkeit.

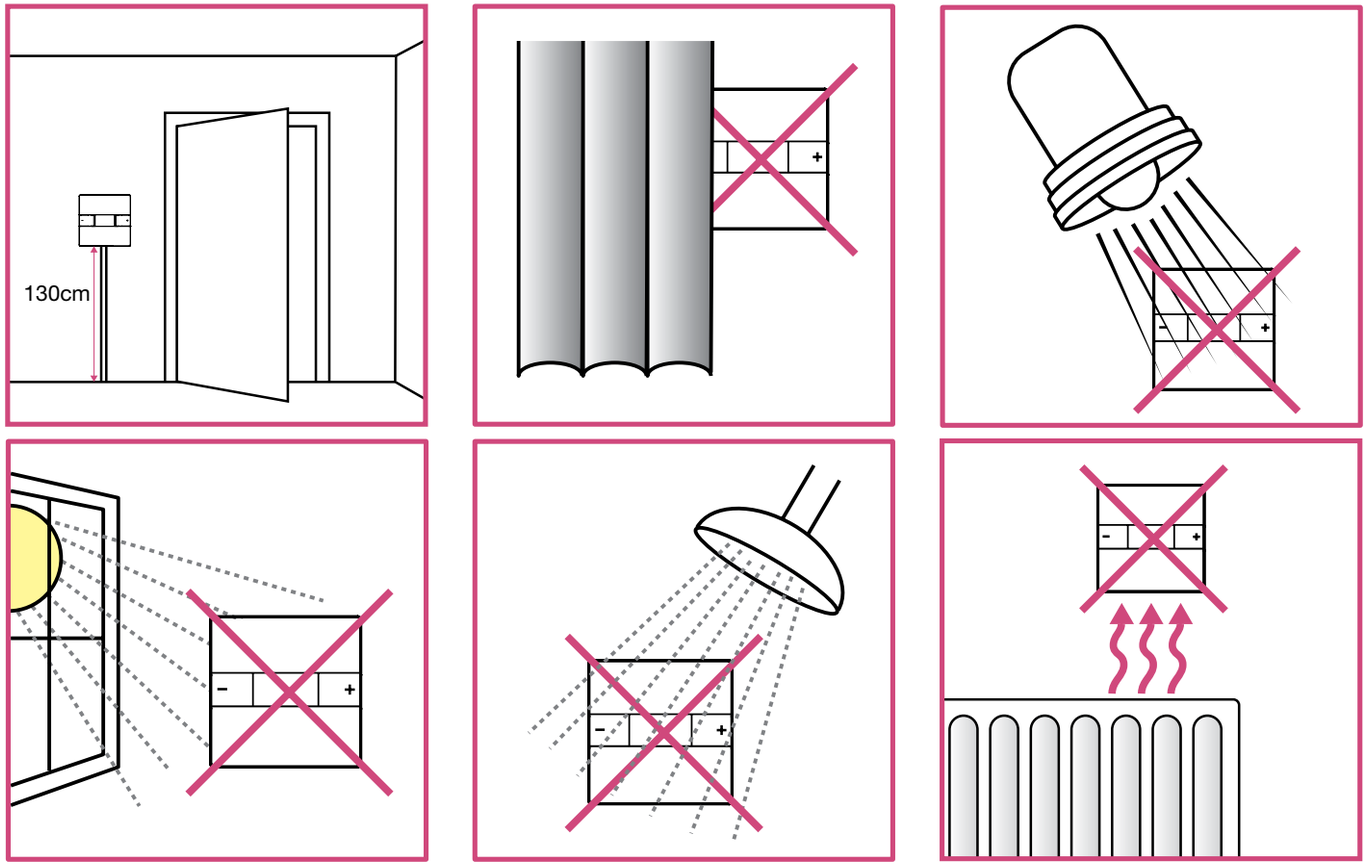

- Positionieren Sie den Regler nicht an einer Außenwand

Montage

1 Wandmontage

Markieren und montieren Sie für die Wandmontage das rückwärtige Gehäuse an der Wand. Der Regler ist passend für Unterputzdosen mit einem Lochabstand von 60 mm.

2 Verdrahtung

Massiv und Litze

230V: 1,5 mm² Kabelquerschnitt

24V: 0,75 mm² – 1,5 mm² Kabelquerschnitt

A 55 mm

B 8 mm

** maximale Größe des Schraubenkopfes*

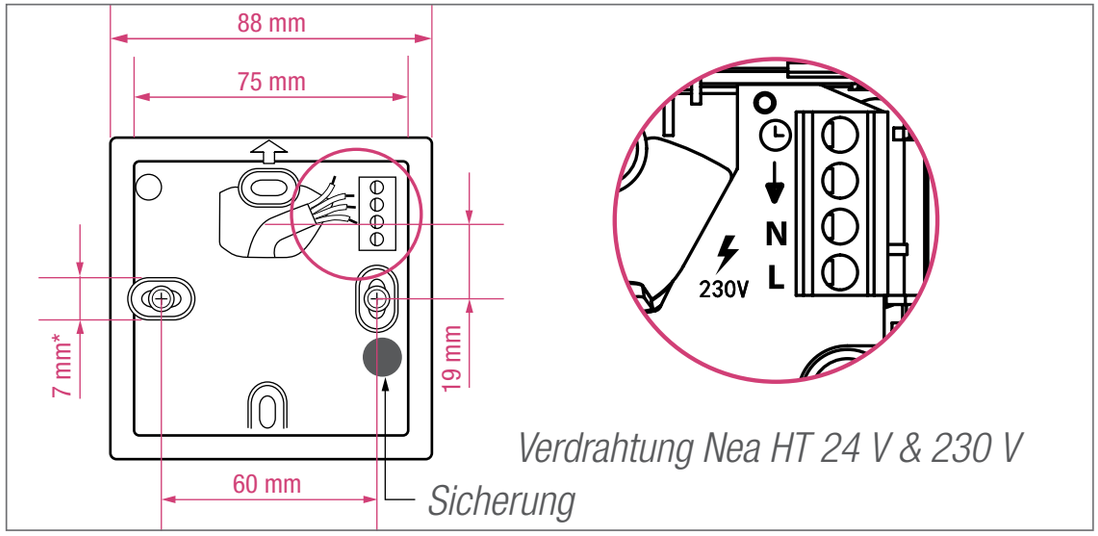

Verdrahtung Nea HT 24 V & 230 V

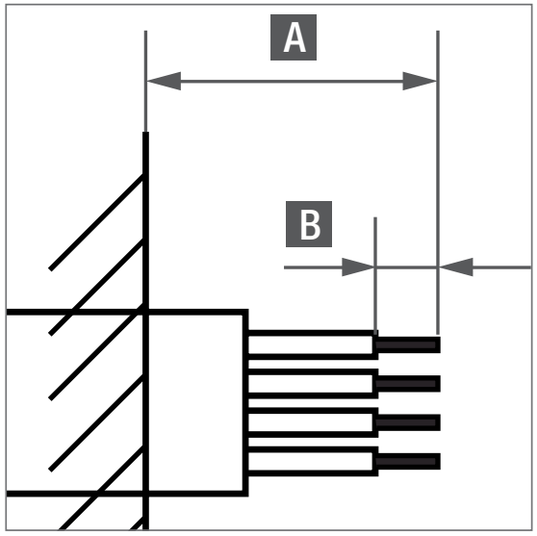

Nea HT Verdrahtung

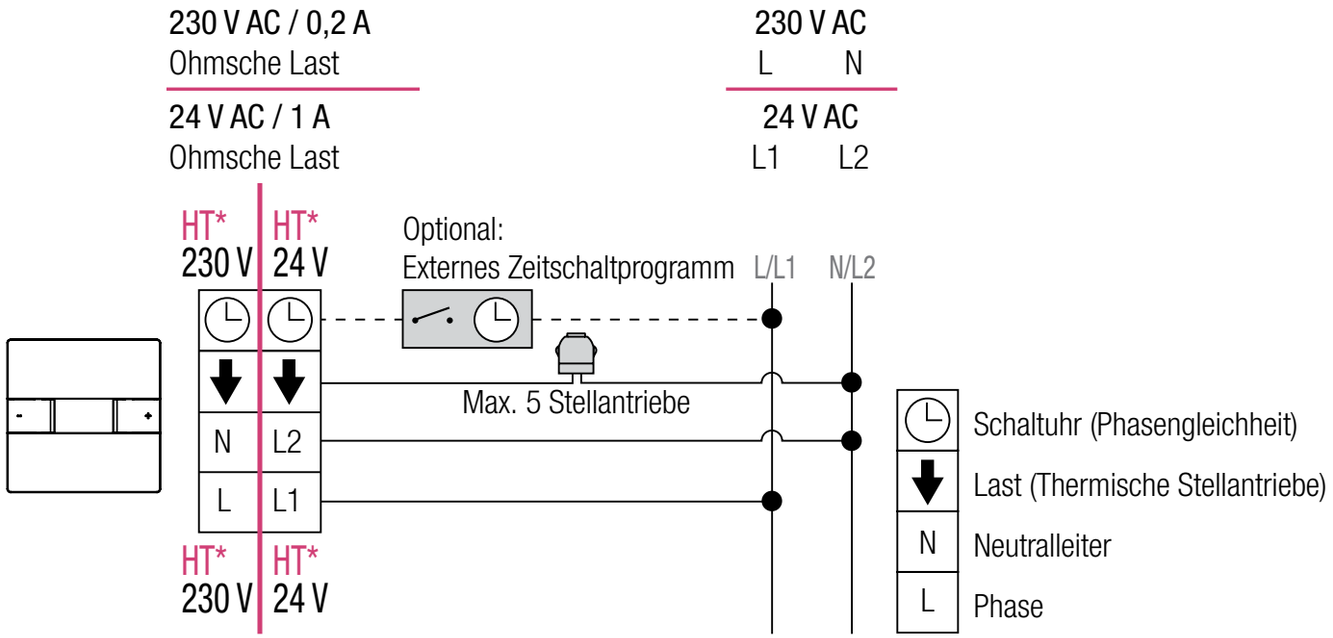

** Die Raumregler Nea HT 230 V und 24 V sind getrennte Modelle*

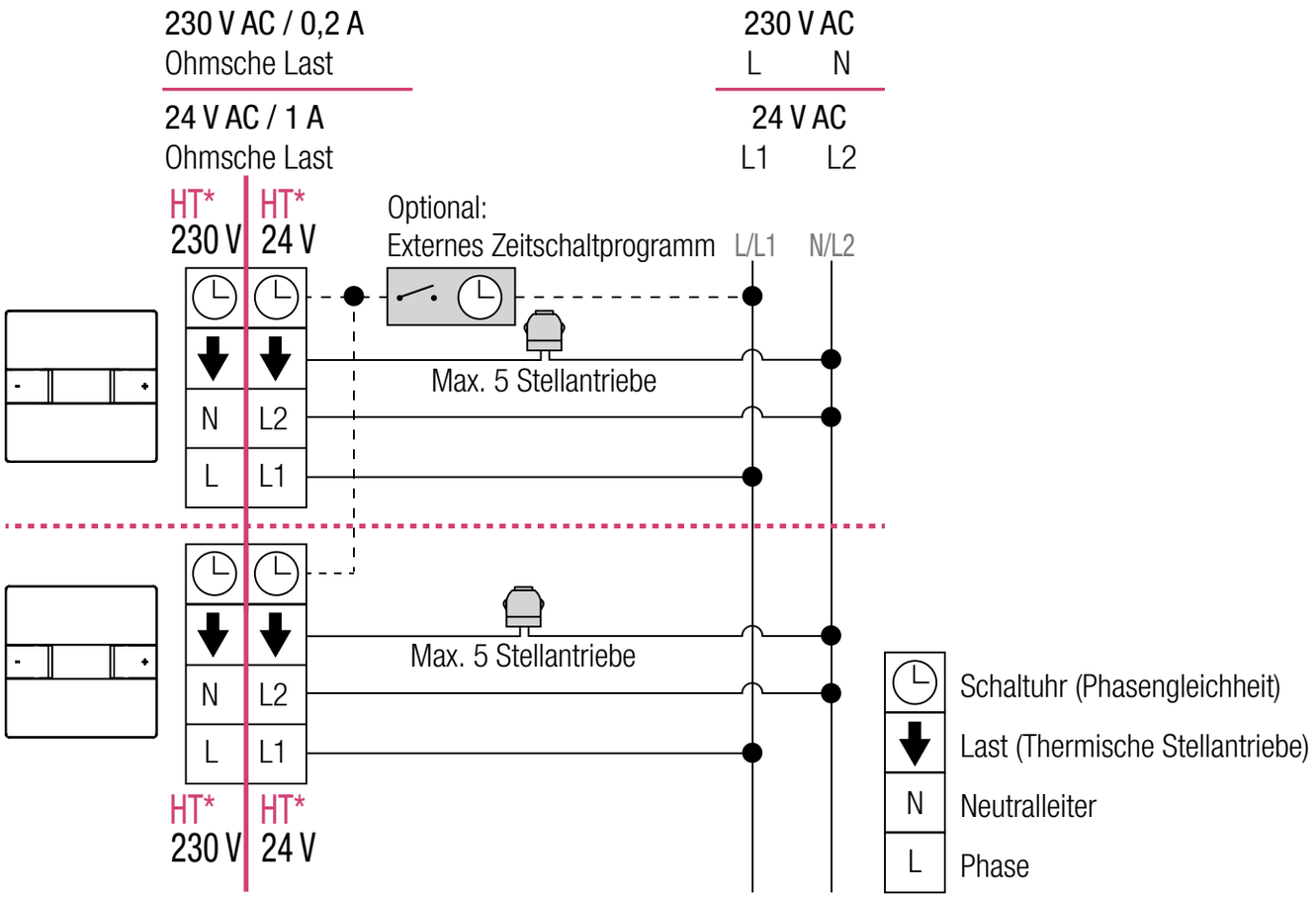

** Die Raumregler Nea HT 230 V und 24 V sind getrennte Modelle*

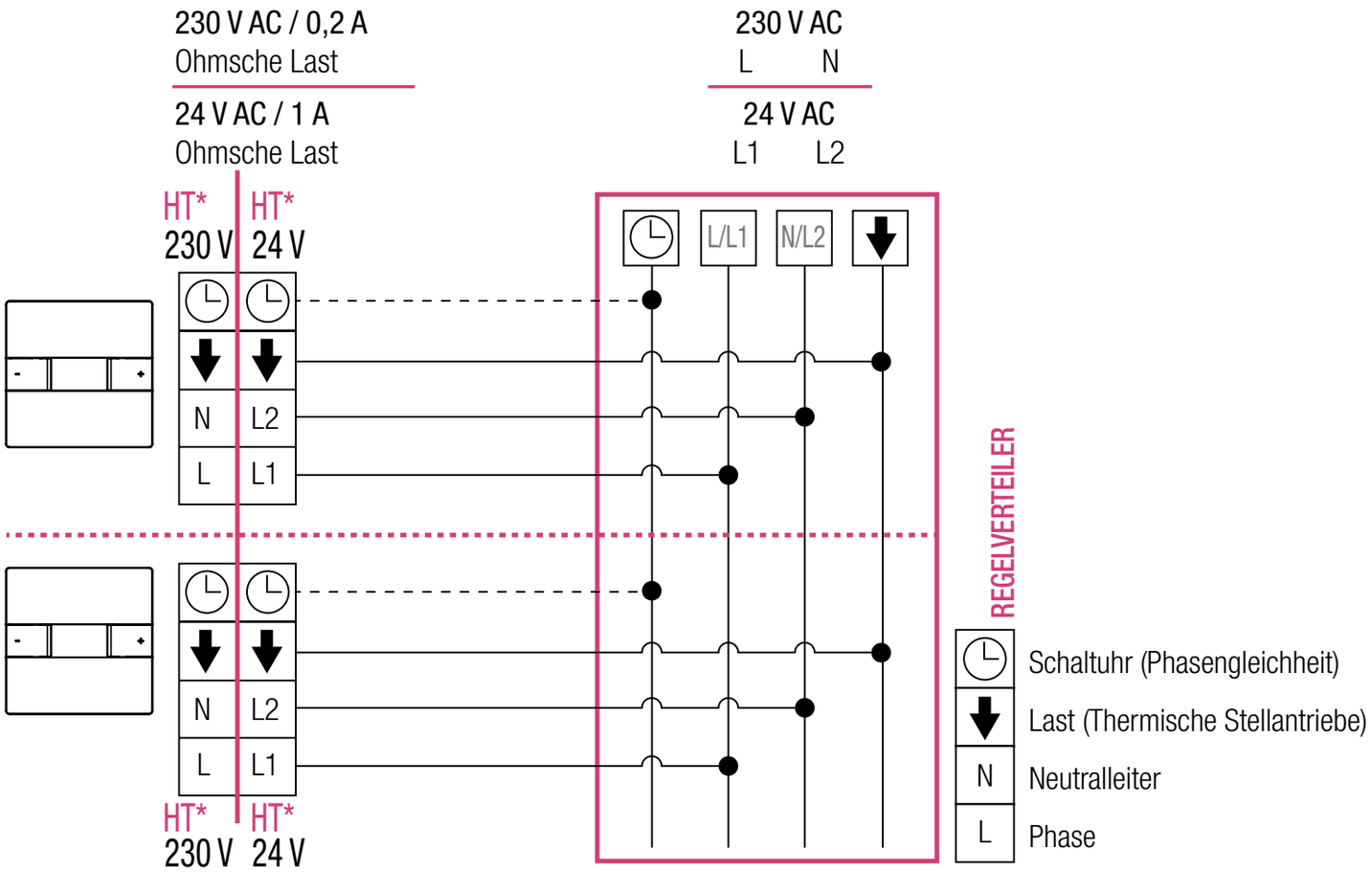

** Die Raumregler Nea HT 230 V und 24 V sind getrennte Modelle*

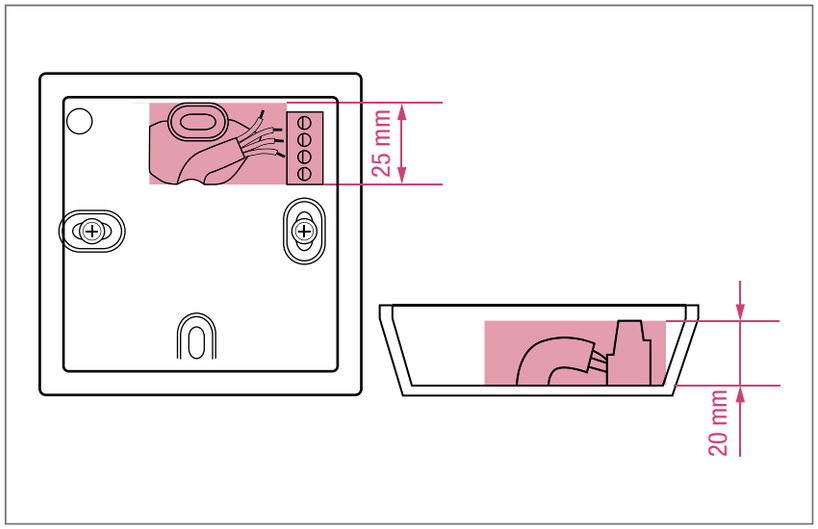

Stellen Sie sicher, dass das Kabel sich innerhalb des markierten Bereichs befindet.

3 Positionieren Sie die vordere Abdeckung auf dem hinteren Gehäuse so, dass die Scharnierclips zueinander ausgerichtet sind.

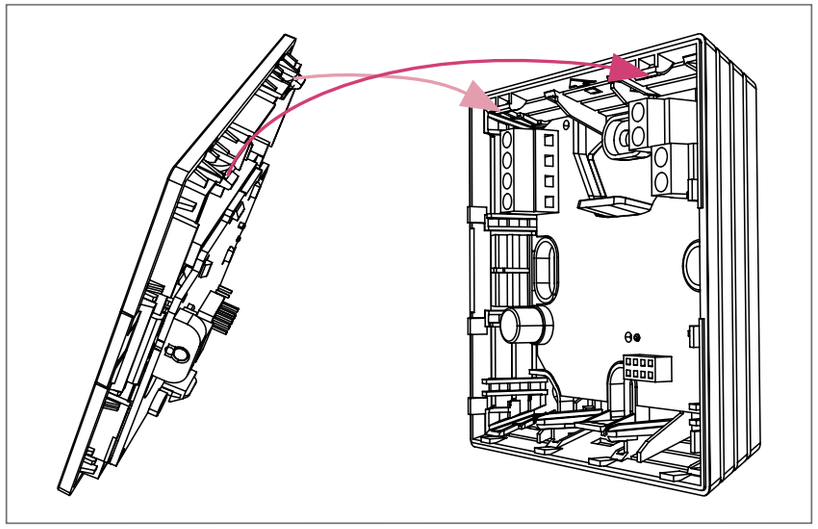

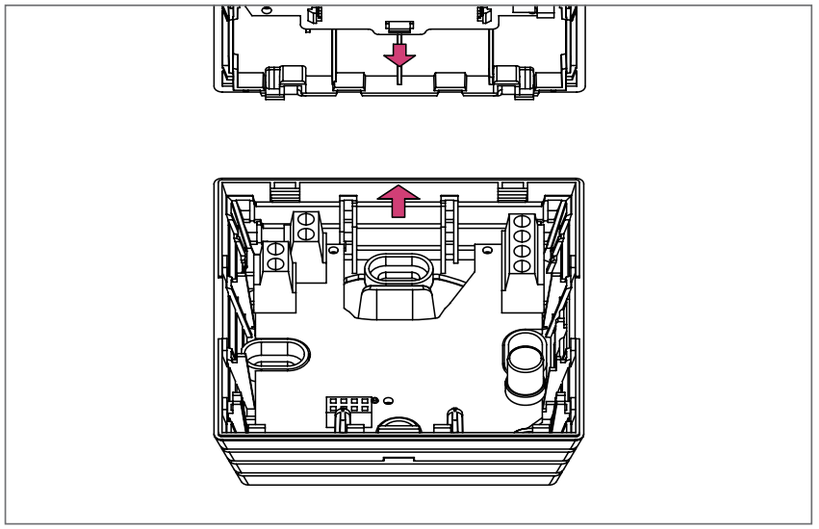

Stellen Sie sicher, dass die zwei Pfeile zueinander ausgerichtet sind, bevor Sie das Gehäuse schließen.

4 Fixieren Sie das Scharnier.

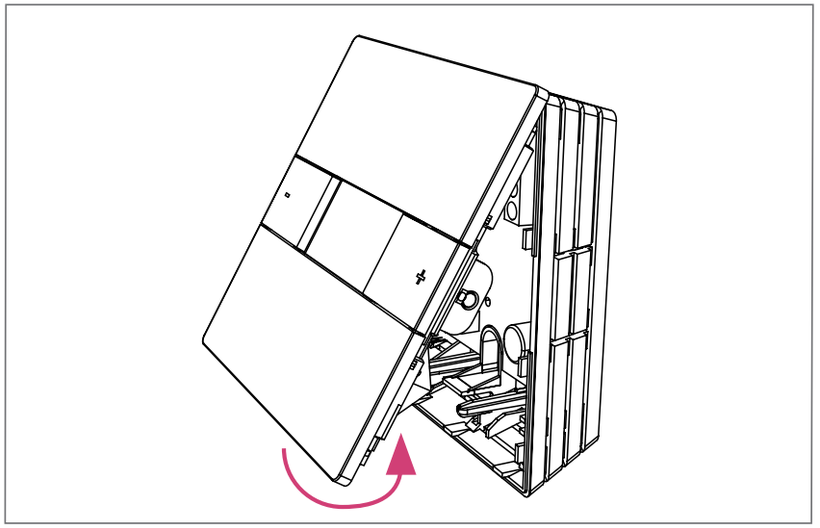

5 Positionieren Sie den Rasthaken der Abdeckung vorsichtig in der Aufnahme im

hinteren Gehäuse und schließen Sie es.

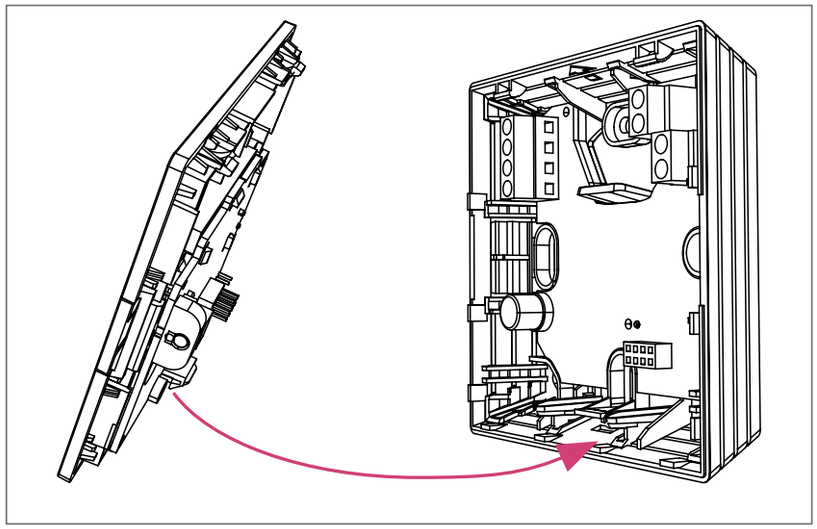

Vergewissern Sie sich, dass der Rasthaken korrekt schließt.

Entfernung der Abdeckung

1 Drücken Sie den Rasthaken der Abdeckung vorsichtig mit einem Werkzeug nach oben.

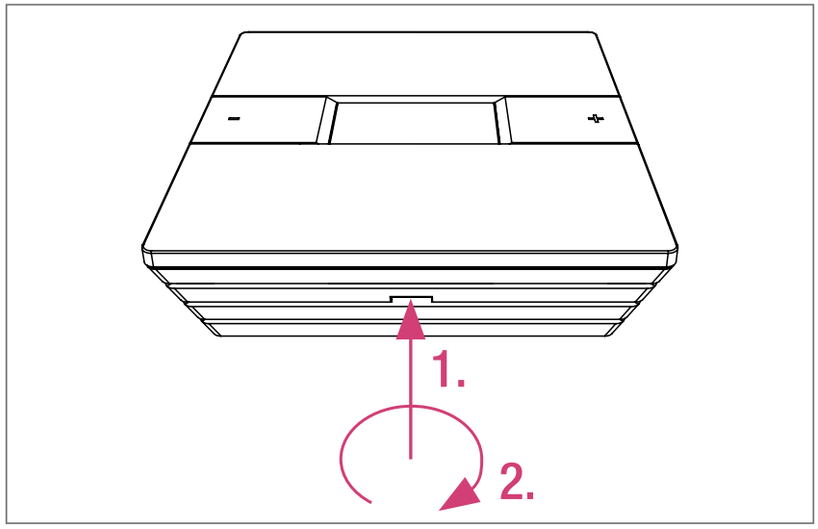

Empfohlene Breite für das Werkzeug: 5 mm.

2 Entfernen Sie die Abdeckung vom hinteren Gehäuse.

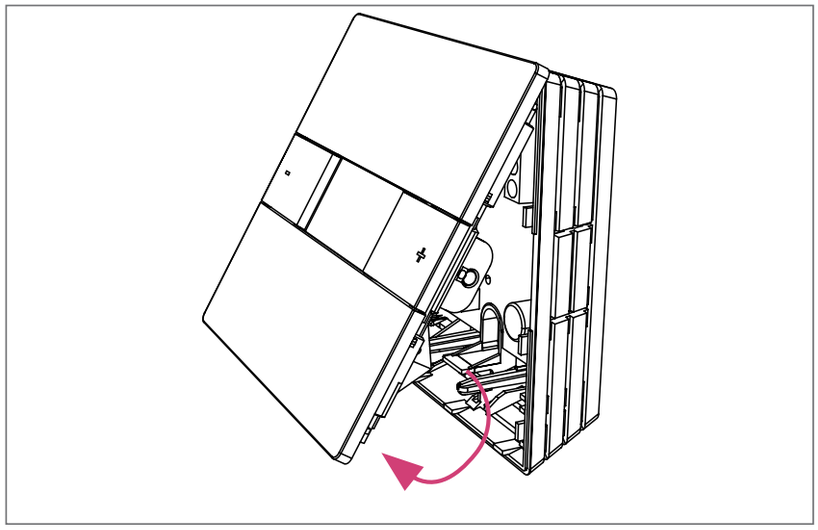

3 Entfernen Sie die Abdeckung und verwahren Sie diese an einem sicheren Ort.

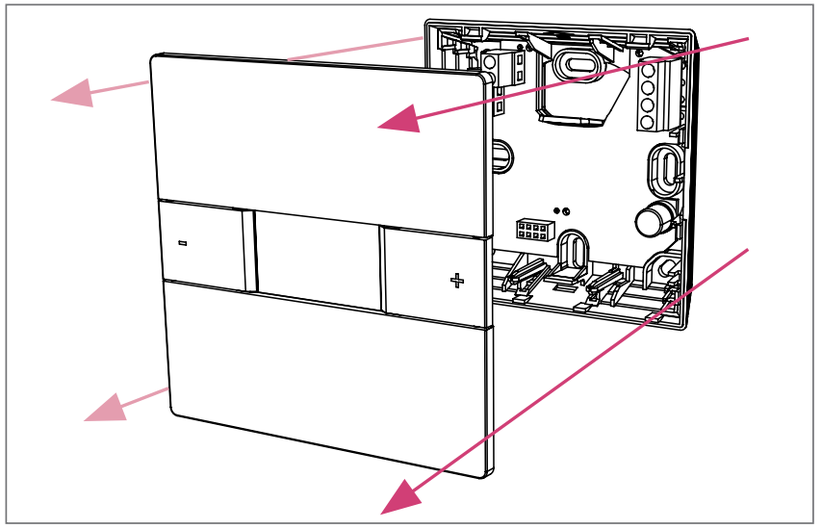

Reglersteuerung und Anzeige

Erstmaliges Einschalten

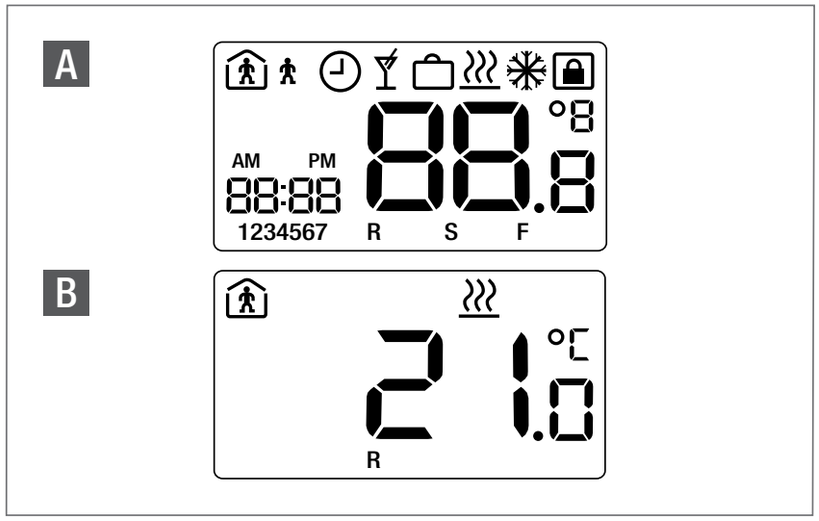

A *Nach dem Einschalten werden alle LCD Segmente für zwei Sekunden eingeschaltet.*

B *Nach dem Start zeigt der Raumregler die Standardanzeige.*

Der Regler startet mit der Werksvoreinstellung. Nach einem Stromausfall arbeitet der Regler weiterhin in der Betriebsart, die vor dem Stromausfall eingestellt war. Dies erfolgt bei einem Ausfall von bis zu 15 Stunden, wenn der Regler vorher für 24 Stunden in Betrieb war.

Die Parametereinstellungen für den Installateur und die Zeitschaltprogramme bleiben bei Stromausfall dauerhaft gespeichert.

Tastenbelegung

− Temperatur absenken. Auch „Zurück“ in den Menü-Einstellungen

+ Temperatur erhöhen. Auch „Vorwärts“ in den Menü-Einstellungen

↵ Eingabe / Beenden

Blinkende Symbole oder Zahlen können verändert werden

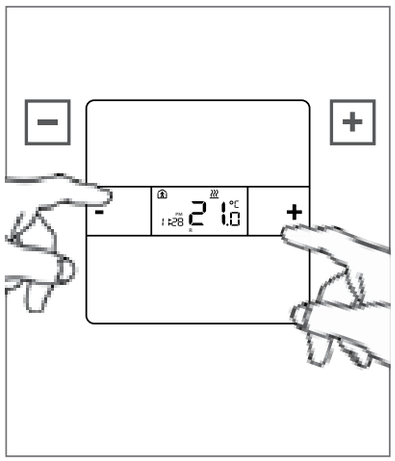

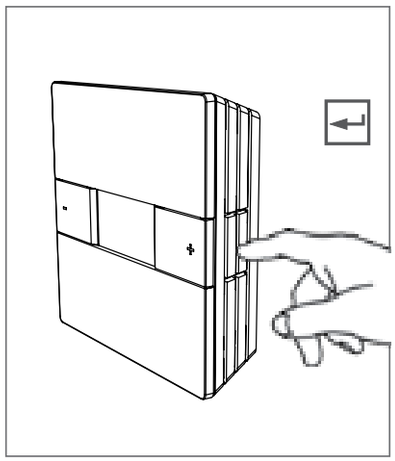

LCD Symbol

Anzeige	Beschreibung	Erklärung
22.0 °C	Temperatur	Zeigt die tatsächliche Raumtemperatur (R) oder Sollwert (S). Der Sollwert ist Ihre gewünschte Raumtemperatur
R	Raumtemperatur	Die angezeigte Temperatur ist die gegenwärtige Raumtemperatur
S	Sollwert	Die angezeigte Temperatur ist die gewünschte Raumtemperatur
	Heizbetrieb aktiv	Heizungsbetrieb ist aktiv
	Normalbetrieb	Betriebsart Normal ist aktiv
	Reduzierter Betrieb	Betriebsart Reduziert ist aktiv (Energiesparmodus)
	Zeitschaltprogramm	Der Regler wählt automatisch die Betriebsarten Normal und Reduziert auf Basis des internen/externen Zeitschaltprogramms
	Sperrbetrieb	Schützt den Raumregler vor unbefugtem Zugriff
22:00	Zeit	Zeitanzeige. Wird auch für Datumsanzeige in Einstellungen benutzt.
	Partybetrieb	Partybetrieb ist aktiv
	Urlaubsbetrieb	Urlaubsbetrieb ist aktiv
1234567	Tag	Zeigt den heutigen Tag an
AM PM	Zeitstatus	Zeigt Abend oder Morgen an (12 Stunden Uhr)

Einstellen des Sollwertes

Reduzierung des Sollwertes

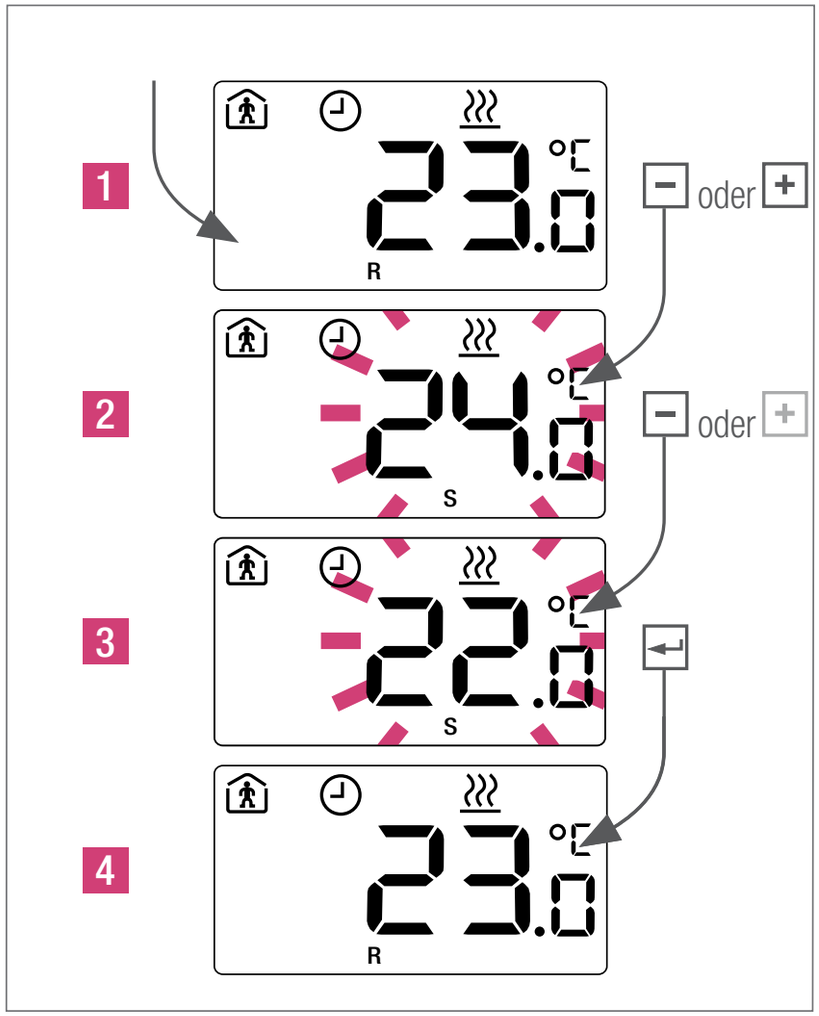

Um den Sollwert zu sehen, drücken Sie einmal [+] / [−] *(siehe Information auf nächster Seite).*

Betriebsarten

Wahl der Betriebsart - Standardregler

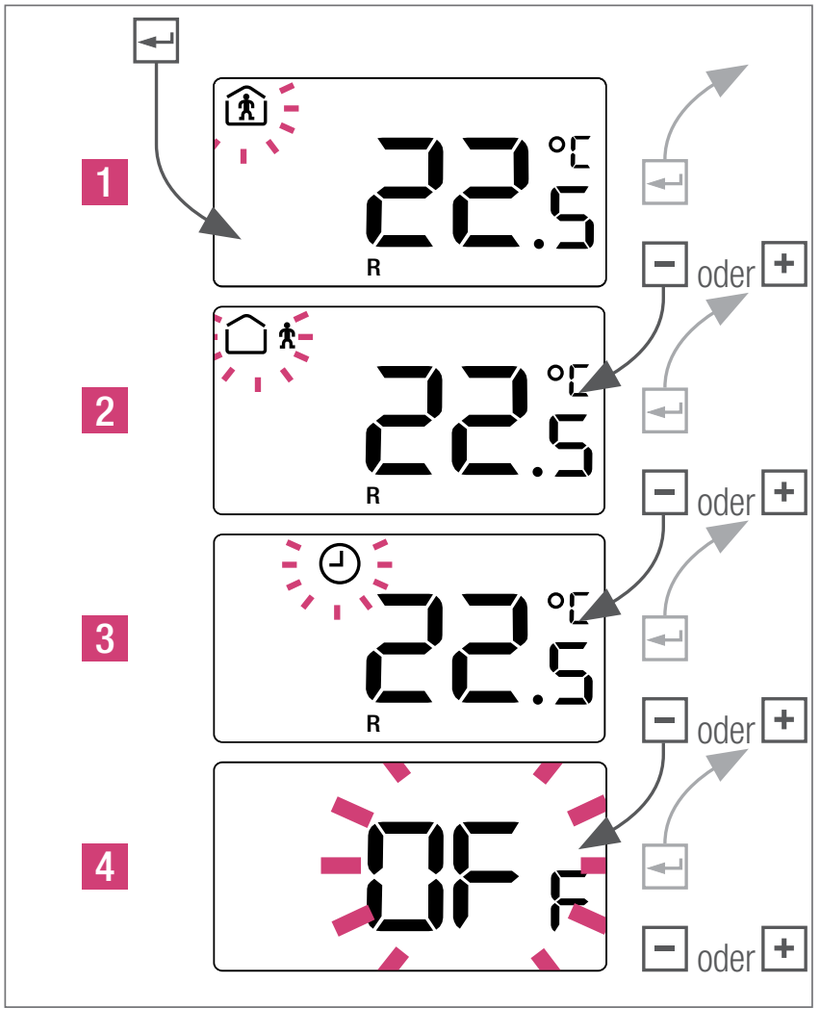

1 *Normalbetrieb: Standard Sollwert 22°C*

2 *Reduzierter Betrieb: Standard Sollwert 18°C*

3 *Automatischer Betrieb: Nur zutreffend, wenn externes Zeitschaltprogramm angeschlossen ist*

4 *Betriebsart OFF/AUS (optional)*

Wenn der Nea Regler auf OFF/AUS gestellt ist, ist der automatische

Frostschutz aktiv. Sobald die Temperatur auf unter 5°C sinkt, wird das Heizventil aktiviert.

Wenn ein Zeitschaltprogramm aktiviert ist und die Uhr angezeigt wird, dann ist die Änderung des Sollwertes temporär. Der manuell eingestellte Sollwert gilt nur bis zum nächsten Schaltpunkt des Zeitschaltprogramms. Wenn die Uhr nicht angezeigt wird, dann ist die Änderung des Sollwertes permanent.

Automatikbetrieb - Standardregler

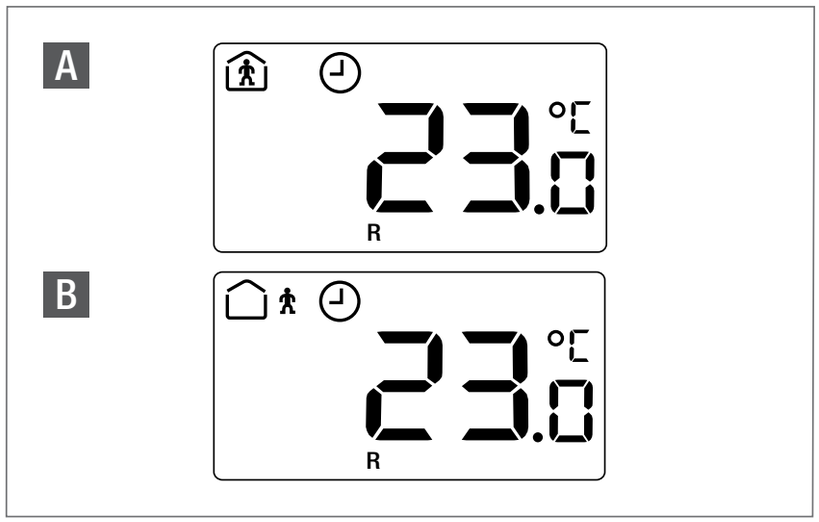

A *Zeitschaltprogramm aktiv: normale Betriebsart*

B *Zeitschaltprogramm aktiv: reduzierte Betriebsart*

Party Betriebsart

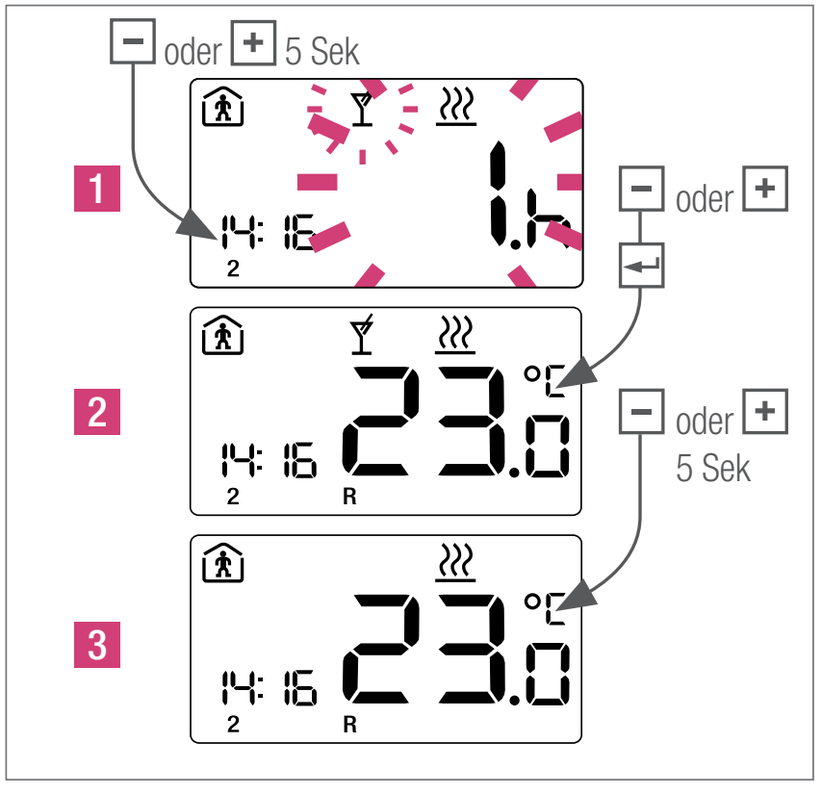

2 *5 Sek + oder − drücken um den Partybetrieb manuell zu beenden.*

Der Partybetrieb ermöglicht dem Nutzer für eine gewählte Zeit von der reduzierten Betriebsart zur normalen Betriebsart zu wechseln. Der Regler kehrt automatisch auf die reduzierte Betriebsart zurück, wenn die Partyzeit abgelaufen ist.

Zeitschaltprogramm

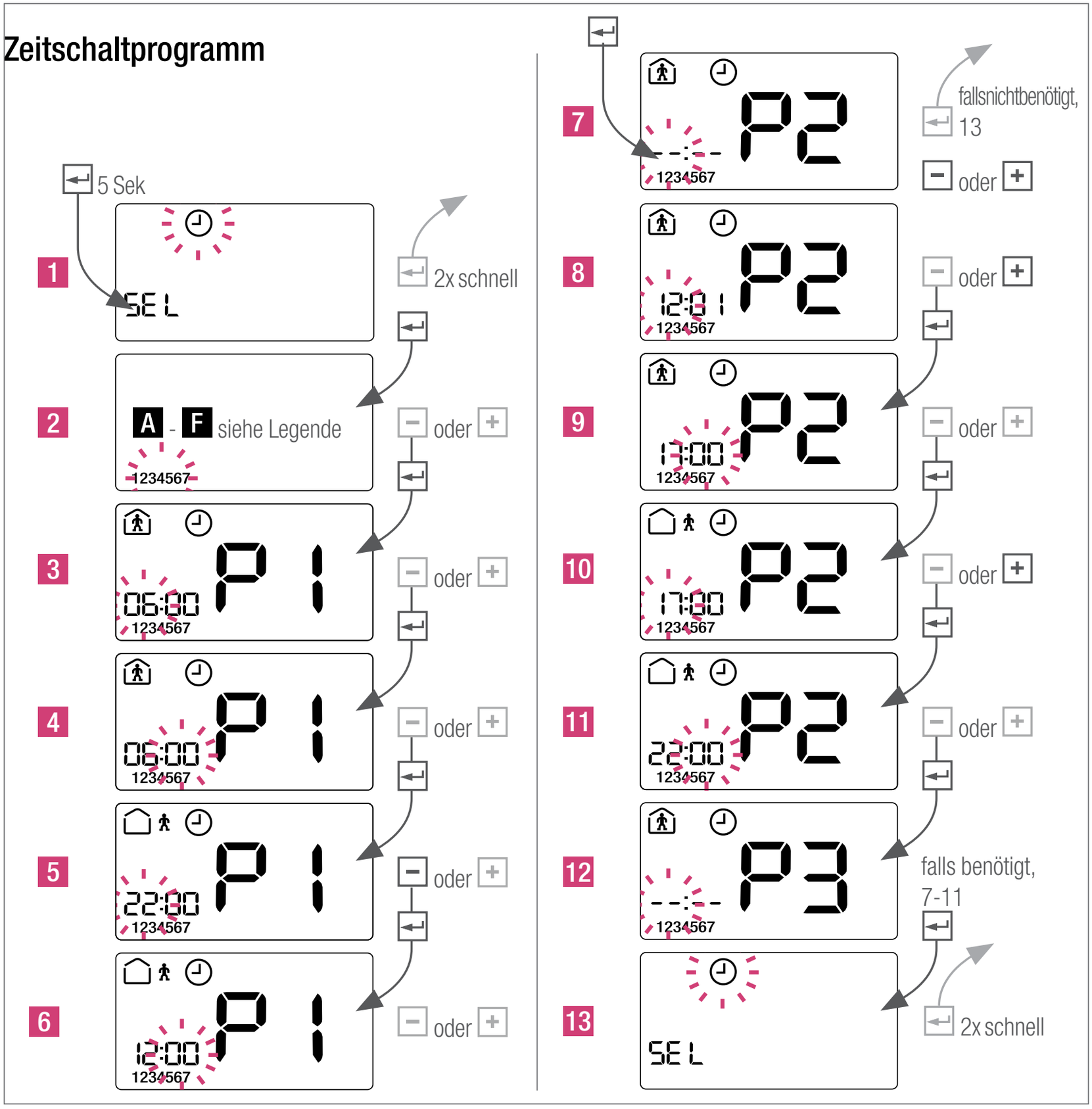

Beispieleinstellung

P1 6:00 - 12:00

P2 17:00 - 22:00

P3 --:-- - --:--

	Indikator	Erklärung
A	1234567	Programm für die ganze Woche
B	123456/7	Programm für Mon bis Sa und für So
C	12345/67	Programm für Mon bis Fr und für Sa/So
D	1/2/3/4/5/6/7	Einzeltagprogrammierung
E	dEF	Zurück zum Standardprogramm
F	dEL AL.L	Alle Programme löschen

Zur Auswahl anderer Indikatoren (A - D) muss der bestehende Indikator gelöscht werden. Dazu „F“ wählen und bestätigen.

Voreinstellungen

C / 🏠 / 06:00 - 22:00

Zeit, Datum und Urlaubsbetrieb

Zeit einstellen

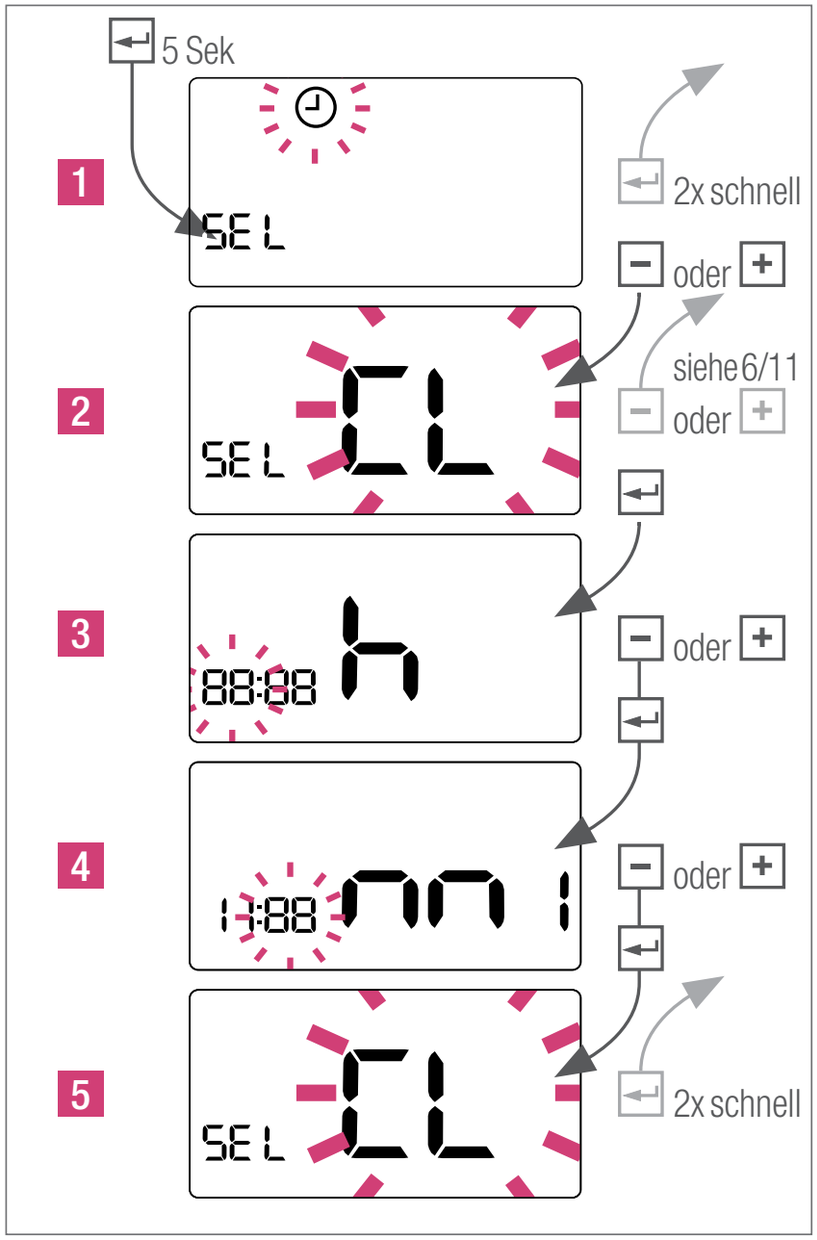

Datum einstellen

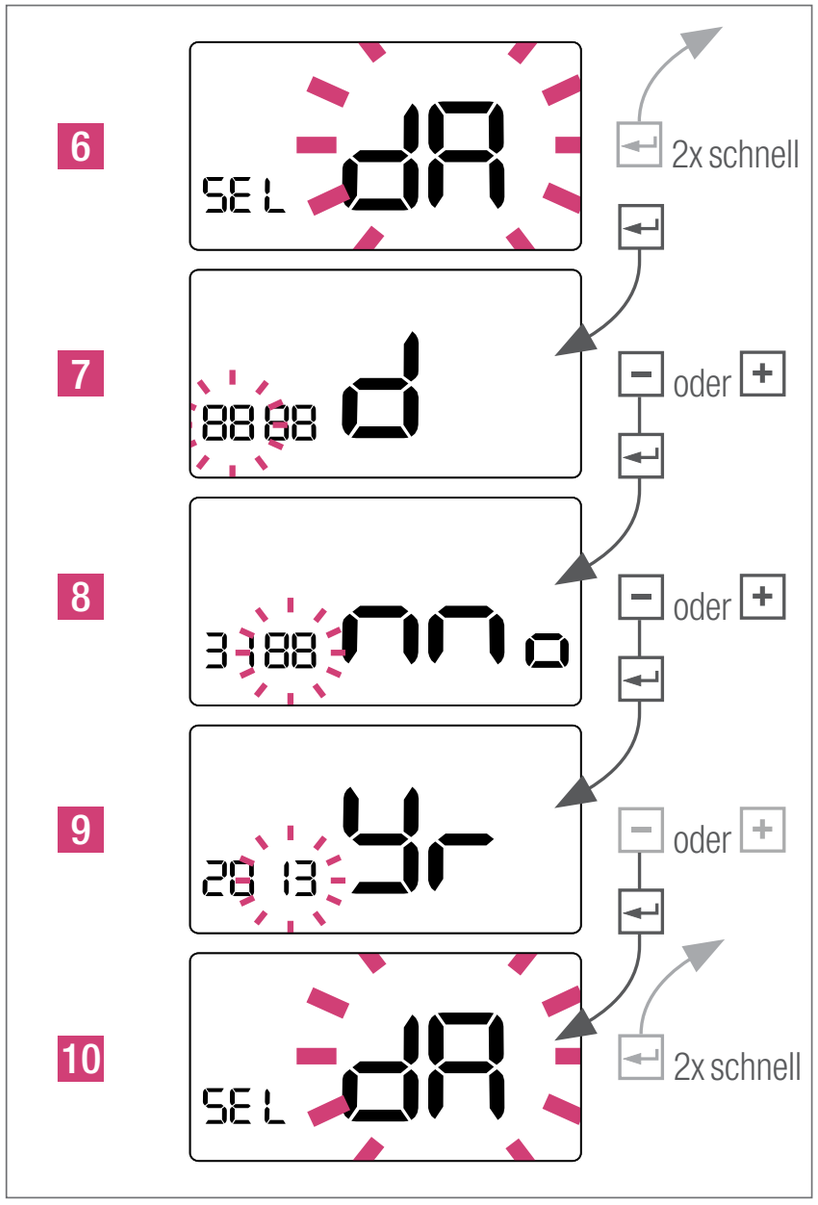

Urlaubsbetrieb einstellen

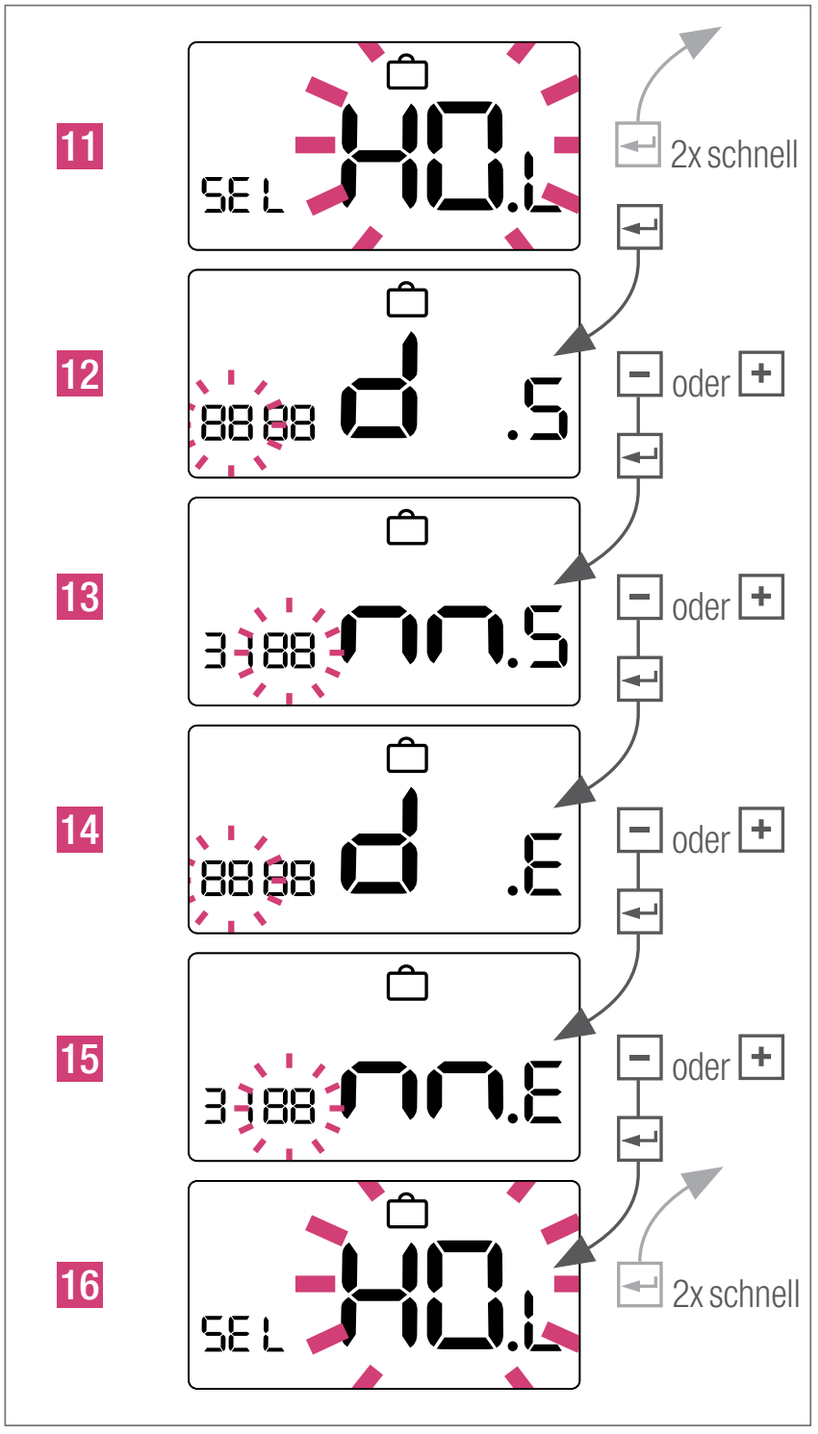

Anzeigemeldungen

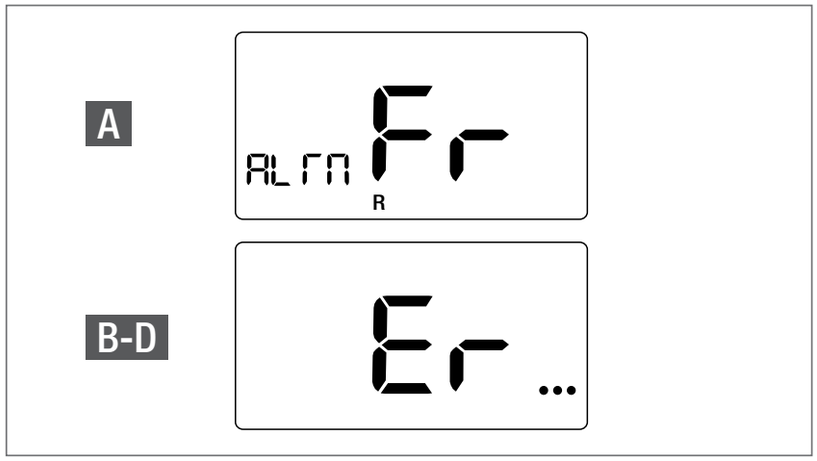

A *Frostschutz ist aktiv*
B *Er 4 – Raumtemperaturfühler außerhalb vom Messbereich*
C *Er 5 – Unterbruch Raumtemperaturfühler*
D *Er 6 – Kurzschluss Raumtemperaturfühler*

Die Frostschutzanzeige bleibt bestehen, bis eine beliebige Taste gedrückt wird.

Informationen zu allgemeinen Funktionen

Ventilschutz

Um die Ventile zu schützen, wird der Ausgang jede Woche für 5 Minuten eingeschaltet. Diese Funktion verhindert, dass das Ventil während eines längeren Stillstandes festsitzt.

Pulsweiten-Modulation

Die Raumtemperaturregelung erfolgt über ein zeitweises Öffnen der Ventile. Die Öffnungsdauer der Ventile wird durch die benötigte Energiezufuhr bestimmt.

PI Regler

Ein PI-Regler passt sein Regelsignal allmählich an den Bedarf der Anlage an, um das Regelergebnis zu optimieren.
Bei Flächenheizungssystemen muss diese Optimierungsfunktion sehr sensibel angewendet werden.

Reinigung des REHAU Raumreglers Nea

Verwenden Sie für die Reinigung nur ein weiches, trockenes, lösungsmittelfreies Tuch.

Eine defekte Sicherung weist auf einen Fehler in der Anlage hin. Vor Austausch der Sicherung ist deshalb die

Anlage durch einen Fachmann zu überprüfen.

Soweit ein anderer als der in der jeweils gültigen Technischen Information beschriebene Einsatzzweck vorgesehen ist, muss der Anwender Rücksprache mit REHAU nehmen und vor dem Einsatz ausdrücklich ein schriftliches Einverständnis von REHAU einholen. Sollte dies unterbleiben, so liegt der Einsatz allein im Verantwortungsbereich des jeweiligen Anwenders. Anwendung, Verwendung und Verarbeitung der Produkte stehen in diesem Fall außerhalb unserer Kontrollmöglichkeit. Sollte dennoch eine Haftung in Frage kommen, so ist diese für alle Schäden auf den Wert der von uns gelieferten und von Ihnen eingesetzten Ware begrenzt. Ansprüche aus gegebenen Garantieerklärungen erlöschen bei Einsatzzwecken, die in den Technischen Informationen nicht beschrieben sind.

Technische Daten

	Nea HT 230 V	**Nea HT 24 V*** **
Betriebsspannung	230V-AC+/-10%	24V-AC+20%-10%
Schaltstrom max.	0,2 A*	1 A*
Sicherung	0,63 A T	1 A T
Schutzklasse**	Klasse II	Klasse III
Max. Anzahl der thermischen Stellantriebe	5 x 3 W	
Schutzart	IP30	
Wirkungsweise	1.Y	
Verschmutzungsgrad	2	
Bemessungs-Stoßspannung	4 kV	
Frostschutzbetrieb	5 °C	
Ventilschutzfunktion	5 Min./Woche	
Abmessung, vorne	88 x 88 mm	
Abmessung, hinten	75 x 75 mm	
Tiefe	26 mm	
Betriebswerte	6 .... 37 °C	
Lagertemperaturen	-20 bis 65 °C	
Umgebungstemperatur	0 bis 50 °C	
Relative Luftfeuchtigkeit	max. 80 %, nicht kondensierend	

* *Ohmsche Last*

** *Nach sachgemäßer Montage werden die Anforderungen der Schutzklasse erfüllt.*

*** *Die Spannungsversorgung muss durch einen SELV-Transformator erfolgen.*

NEA HT 24 V & NEA HT 230 V

REHAU ROOM THERMOSTAT

USER INSTRUCTIONS AND QUICK INSTALLATION GUIDE

www.rehau.co.uk

DE
EN
CZ
ES
FR
GR
HU
IT
NL
PL
RO
RS
RU
SE
TR

Contents

Scope of supply 36
Introduction 37
Product compliance and safety 37
Safety information 37
Installer parameter settings, expert level 38
Mounting position and installation . . . 39
Removing cover from the Nea 45
Thermostat control and display 46
Adjusting set temperature 48
Operational modes. 48
Time switch program. 50
Time, date and holiday mode. 51
Display messages 53
General function information 53
Technical data 54

Safety

Important info

Your benefit

Scope of supply

Thermostat (1 pc)

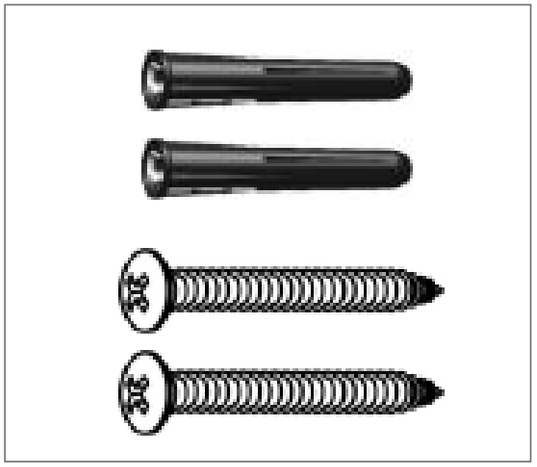

Anchors & Screws (2 pcs)

Manual (1 pc)

Introduction

Thank you for purchasing the REHAU room thermostat Nea. The Nea HT is a programmable digital room thermostat which is available in 24 V and 230 V versions and offers simple temperature adjustment of your heating system.

By purchasing one of the REHAU room thermostats Nea you have decided on an electronic thermostat that allows you to adjust surface heating applications individually, such as underfloor, wall or panel heating for hotels, residential and office buildings. Tailor-made single room control can be implemented depending on system design. A clear energy saving is possible by reducing temperature.

We hope you enjoy this product.

Product compliance and safety

Product compliance

This product is CE compliant and meets the following EU Directives

- Electro-Magnetic Compatibility Directive 2014/30/EU
- Low Voltage Directive 2014/35/EU

Safety information

Use in accordance with the regulations.

The room thermostat Nea HT is to be used for the room control of hot water and chilled water surface systems inside the house and not considered for flow control or flow control supervision in case of heating or cooling. In this context the Nea HT must be used exclusively to drive thermal actuators. The manufacturer is not liable for improper use.

Authorized specialists

The electrical installation must be

performed according to the current national regulations as well as according to the regulations of your local electric power utility company. These instructions require special knowledge corresponding to an officially acknowledged degree in one of the following professions:

- Electrical Equipment Installer or Electronics Engineer

According to international regulations, as well as according to comparable professions within your specific country law.

Sources of danger
The thermostat must be disconnected from the mains supply or fuse before removing the cover.

Emergency
Switch off the voltage to the complete individual room temperature control system.

Installer parameter settings, expert level

The thermostat Nea is equipped with various parameters. These parameters can easily be modified for your specific application. See the Nea Service and Expert Parameters section at www.rehau.com/nea.

Please note that the parameter sections must only be entered by an installer or competent person. Changing these parameters can have a serious effect on the heating system.

Please enter any parameter changes in the installer notes section.

Mounting position and installation

To ensure trouble free operation and efficient control. The room thermostat Nea is best positioned in a draft - free area and at 130 cm from the floor. Do not position the thermostat near any heat source, behind curtains, direct sunlight or in an area of high humidity.

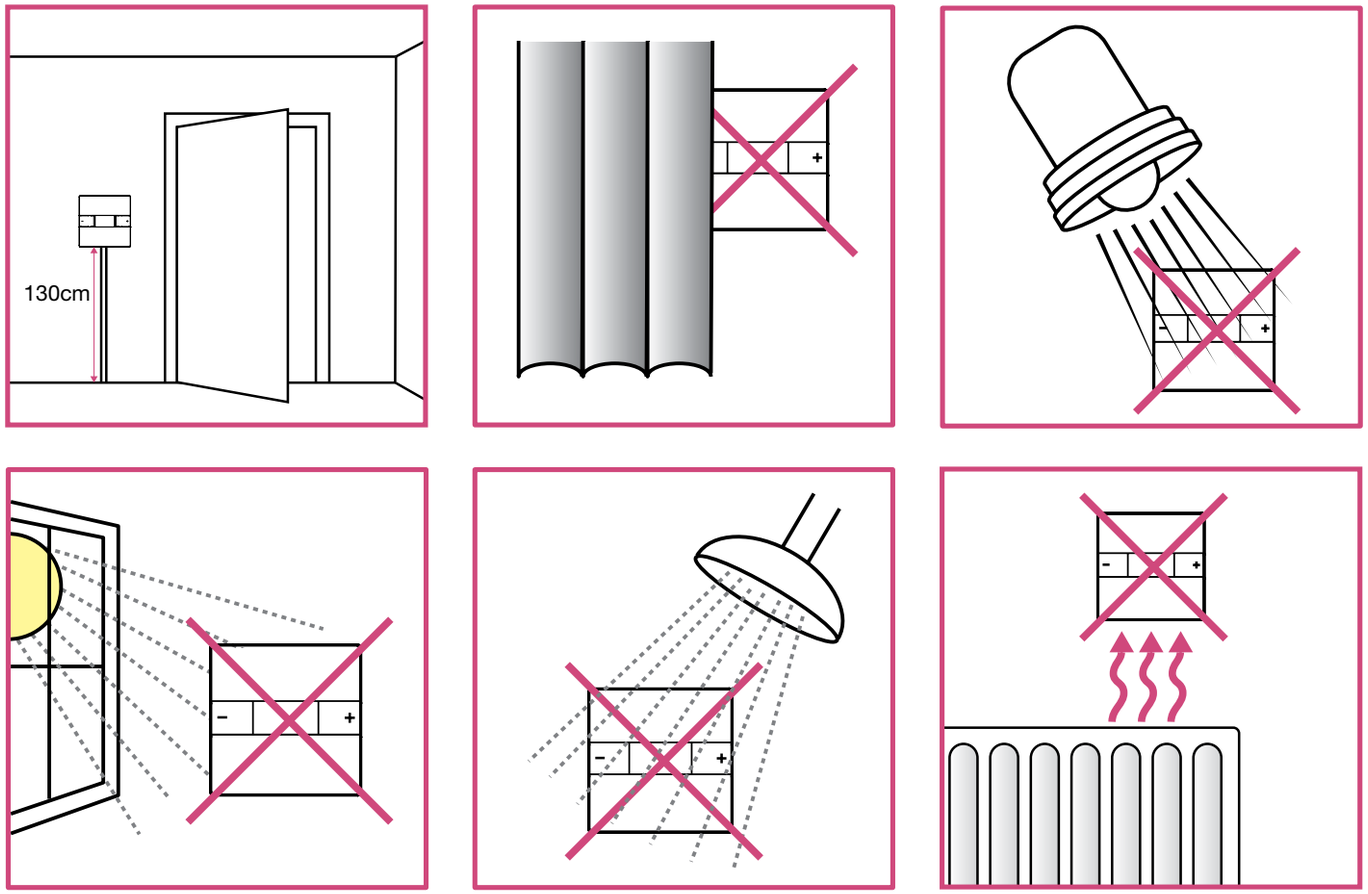

- Not to be positioned on exterior wall

Installation

1 Wall mounting

For wall mounting, mark and mount the rear case to the wall. The Nea is suitable for wall boxes with a center hole distance of 60 mm.

** screw head maximum size*

2 Wiring connections

Solid and stranded wire

230V: 1.5 mm^2 square

24V: 0.75 mm^2 – 1.5 mm^2 square

A 55 mm

B 8 mm

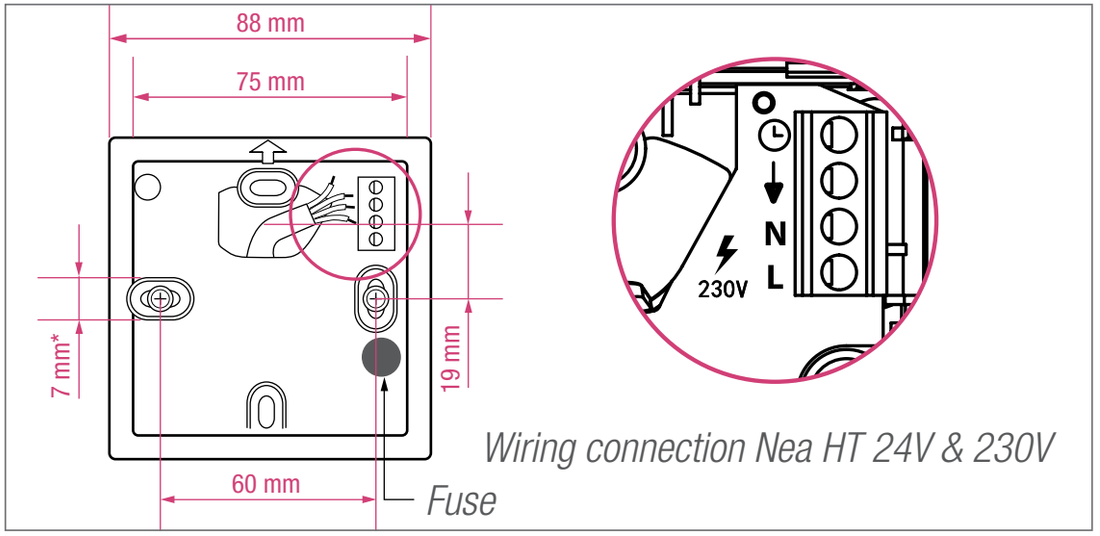

Wiring connection Nea HT 24V & 230V

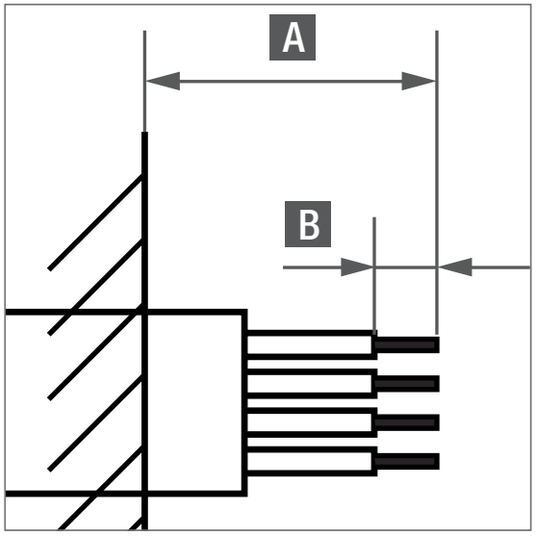

Nea HT wiring

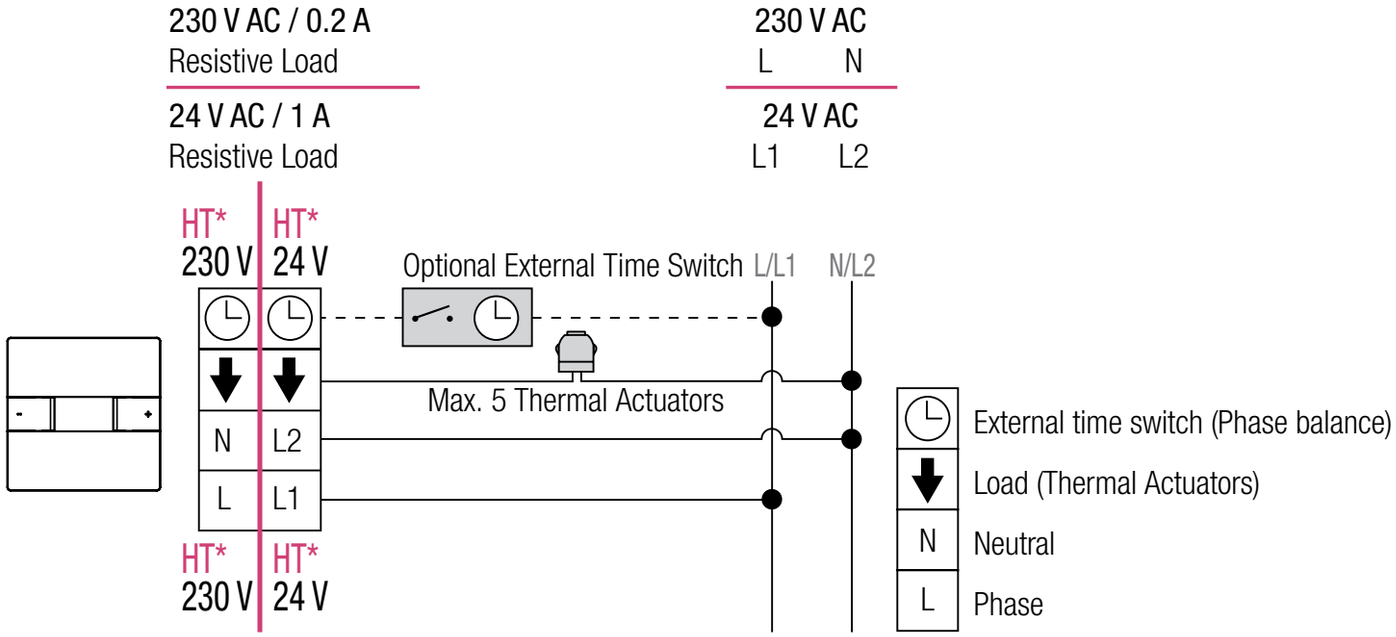

** Room thermostat Nea HT 230 V and 24 V are separate models*

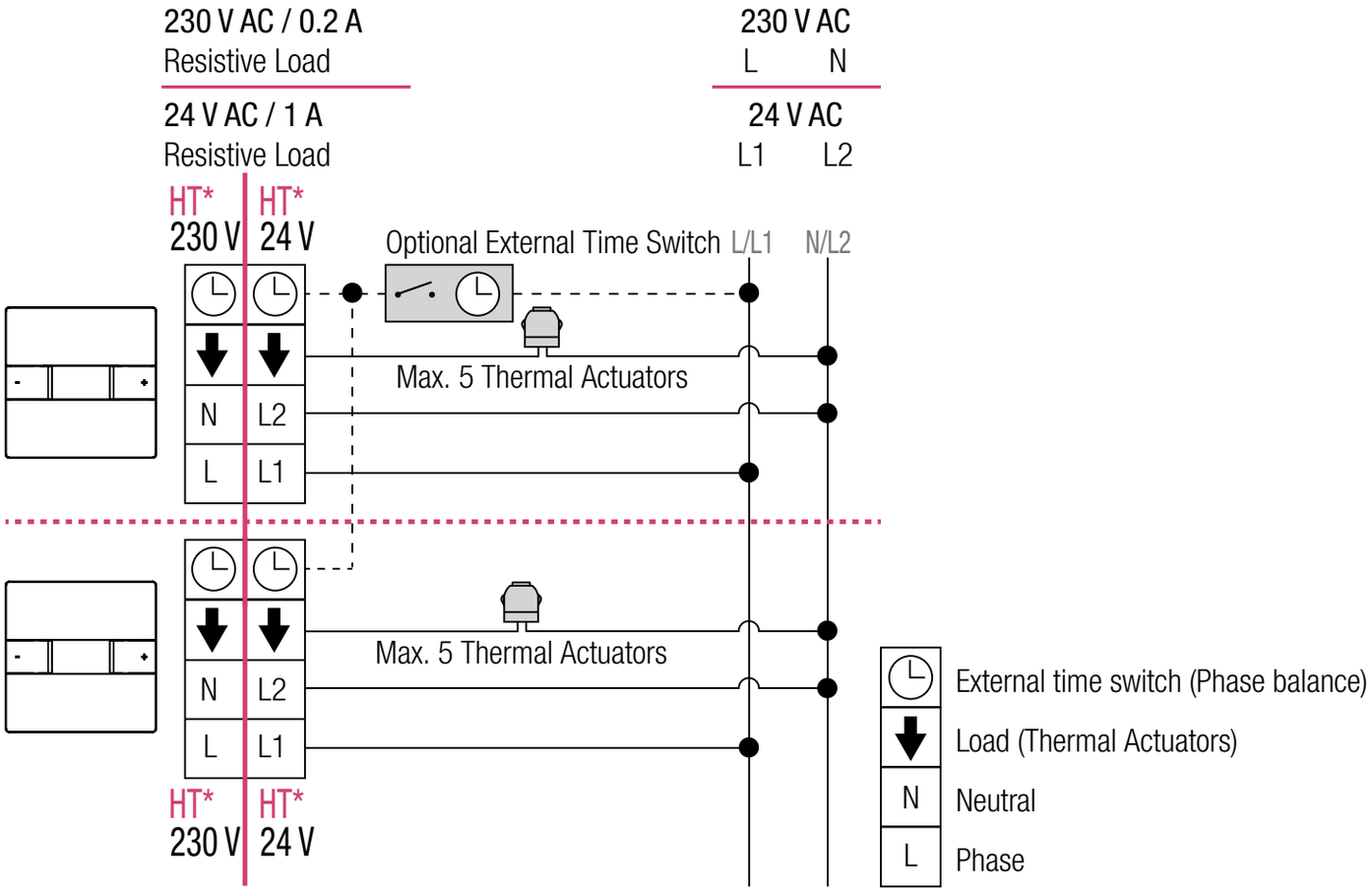

** Room thermostat Nea HT 230 V and 24 V are separate models*

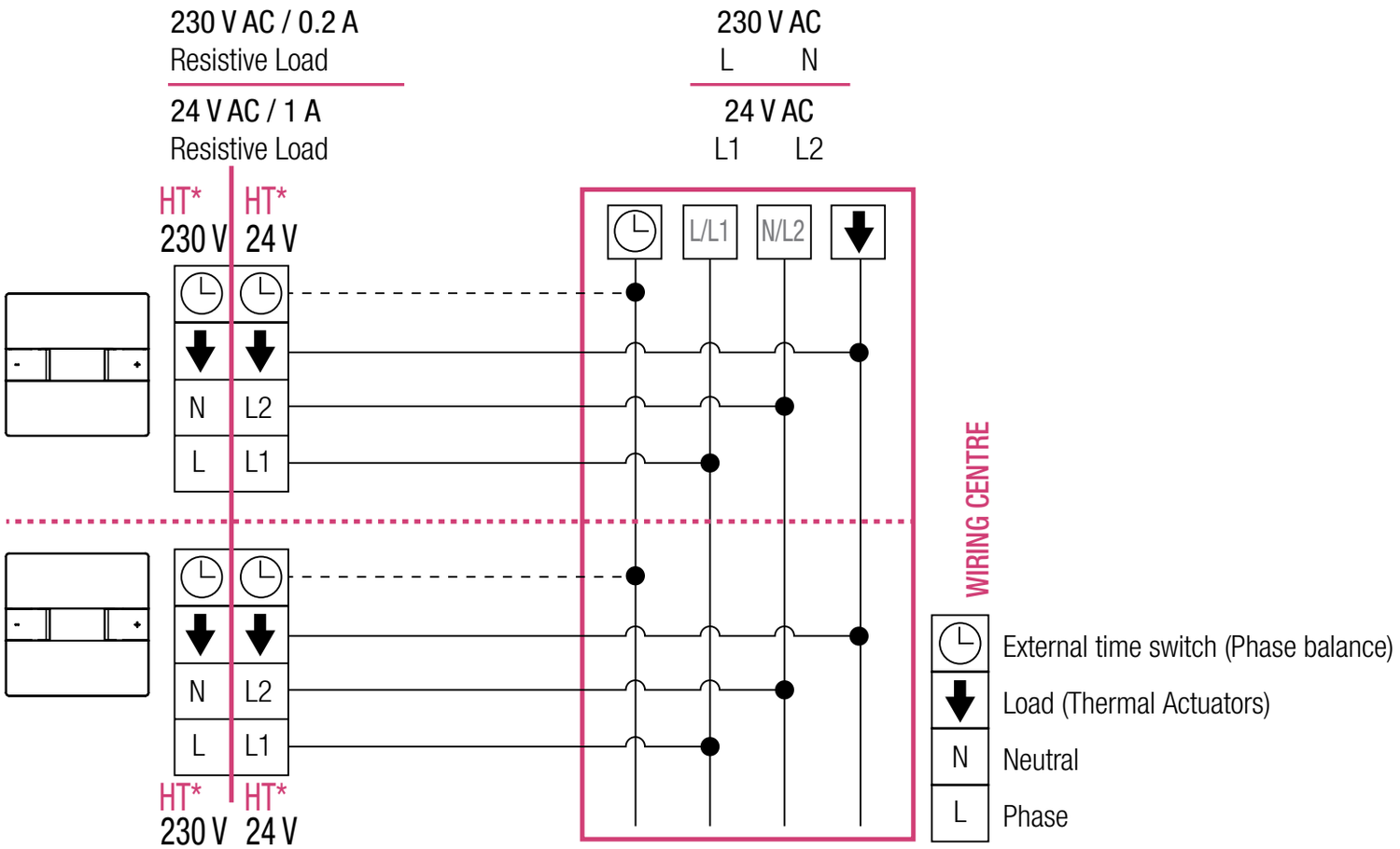

** Room thermostat Nea HT 230 V and 24 V are separate models*

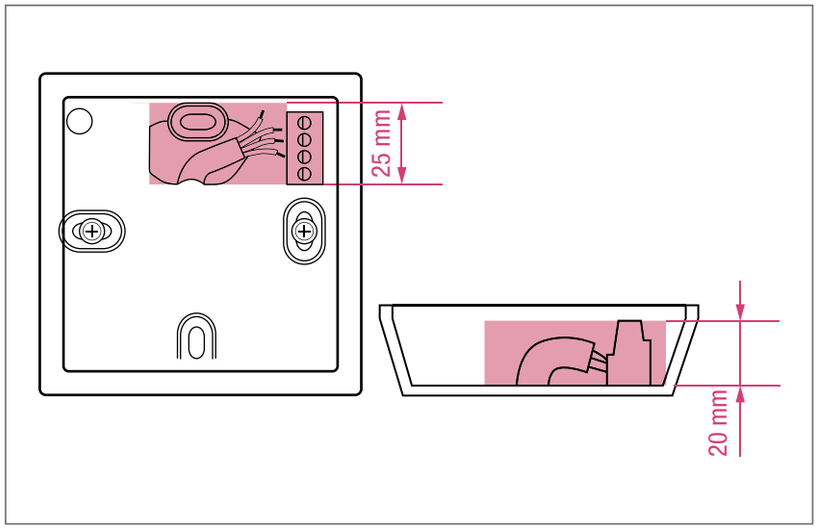

Ensure that the cable is contained within the shaded area.

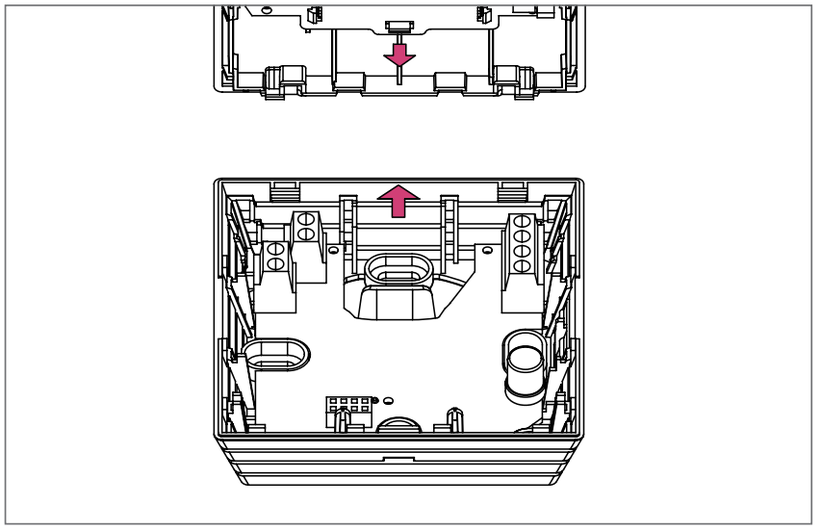

Ensure that the two arrows are aligned properly before closing.

3 Locate the front cover on rear case, ensuring that the hinged clips are located first.

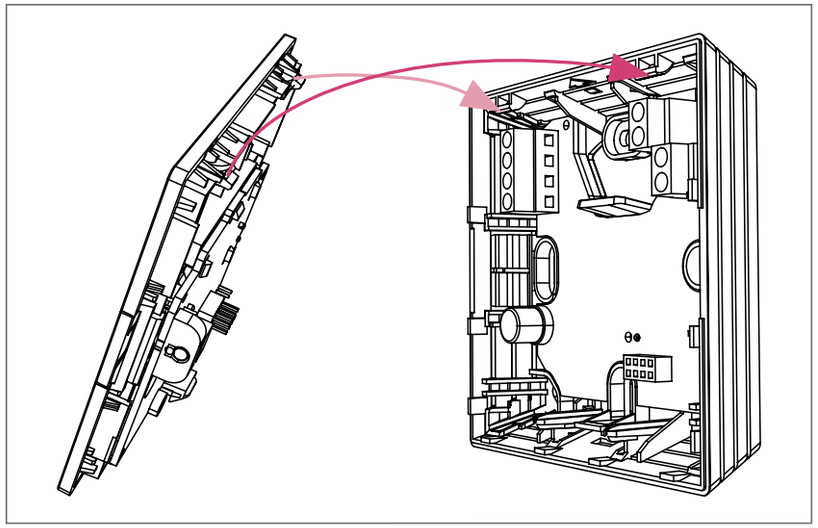

4 Locate hinge first

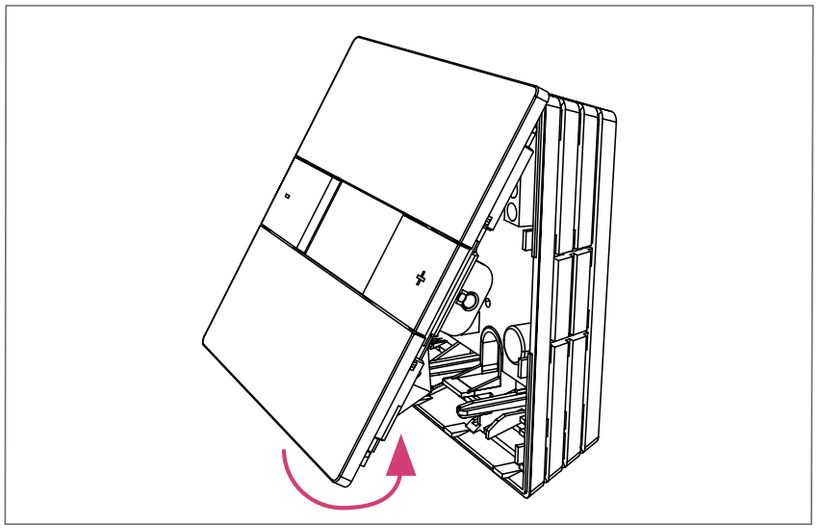

5 Gently locate the cover locking clip in rear case location and close it.

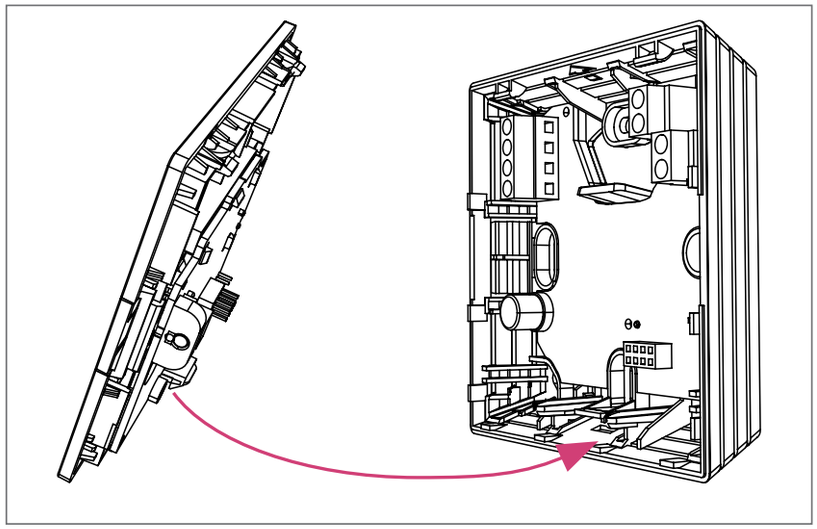

Ensure cover locking clip is secure in the rear case.

Removing cover from the Nea

1 Use tool to gently push the cover locking clip vertically.

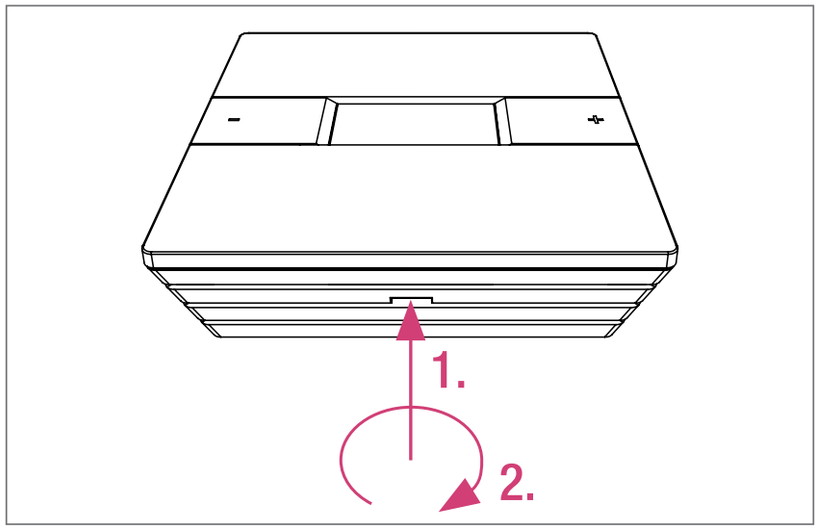

Recommended width 5 mm for tool.

2 Pull the base of the cover assembly away from rear case.

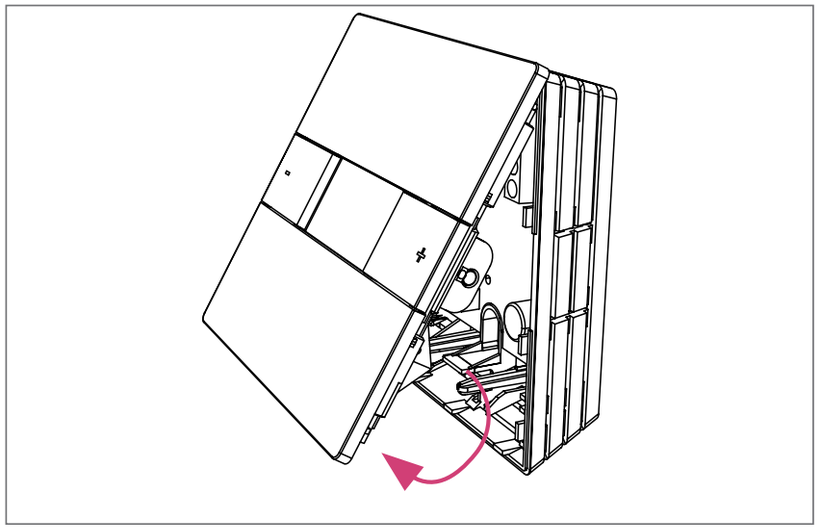

3 Remove cover and put in safe place.

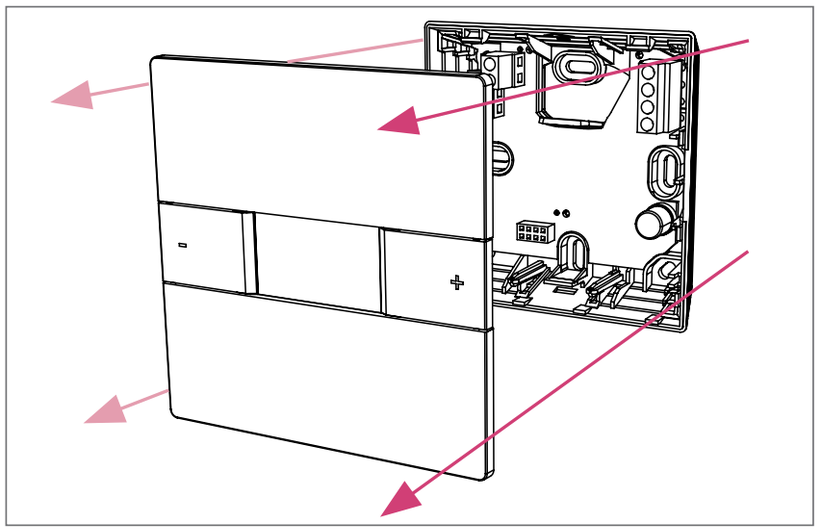

Thermostat control and display

Powering up for the first time

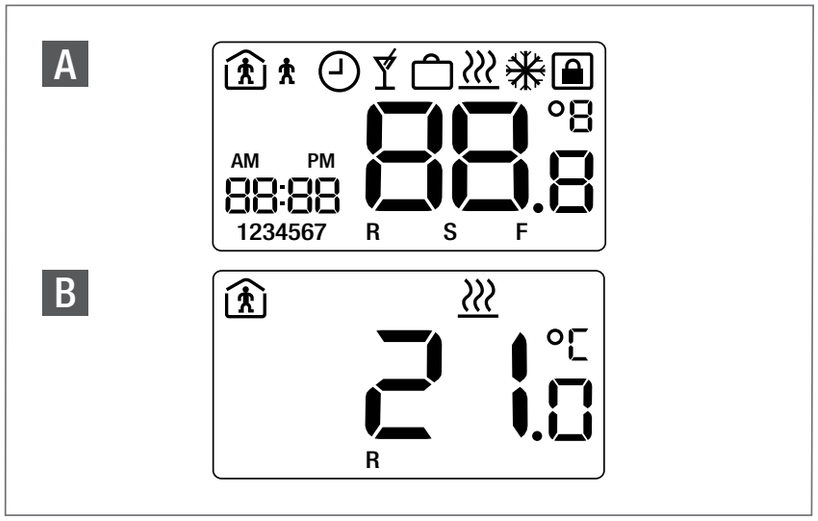

A *After power up, all LCD segments are turned on for two seconds.*

B *After initialization the room thermostat will show the standard display.*

The room thermostat is powering up with the factory default settings. After a power failure the thermostat will continue the operation mode as it was before the power failure. This will be up to 15 hours if the unit has been fully powered for 24 hours.

Installers parameter settings and time switch programs are permanently stored on power failure.

Key assignment

⊟ Decrease temperature. Also back in menu settings

⊞ Increase temperature. Also forward in menu settings

↵ Enter / Exit

Flashing symbols or numbers are changeable

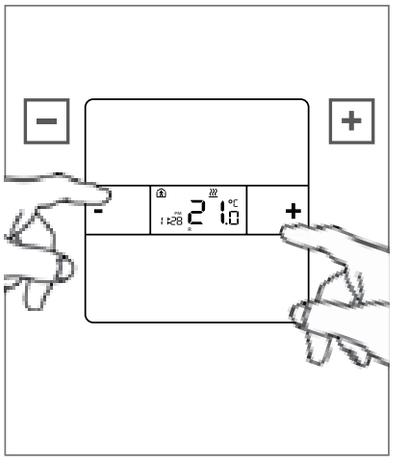

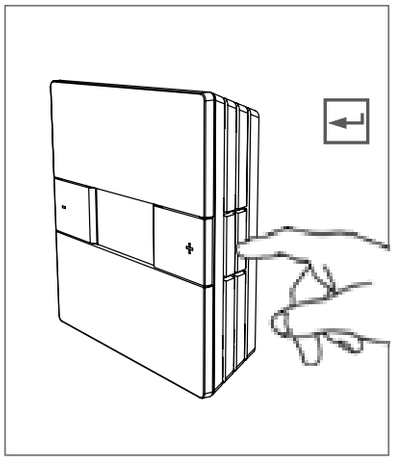

LCD icon

Indicator	Description	Explanation
22.0 °C	Temperature	Shows the actual room (R) temperature or the set (S) point temperature. The set point temperature is your required room temperature
R	Room temperature	The displayed temperature is the current room temperature
S	Set point temperature	The displayed temperature is the required room temperature
	Heating active	Heating mode is active
	Normal mode	Operation mode normal is active
	Reduced mode	Operation mode reduced is active
	Time switch program	The thermostat will automatically select operation mode normal and reduced based on the internal/external time switch
	Lock mode	Protect the room thermostat against unauthorized access
22:00	Time	Time display. Also used for date display in settings
	Party mode	Party mode is active
	Holiday mode	Holiday mode is active
1234567	Day	Displays current day
AM PM	Time status	Displays evening or morning (12h clock)

Adjusting set temperature

Reducing set temperature

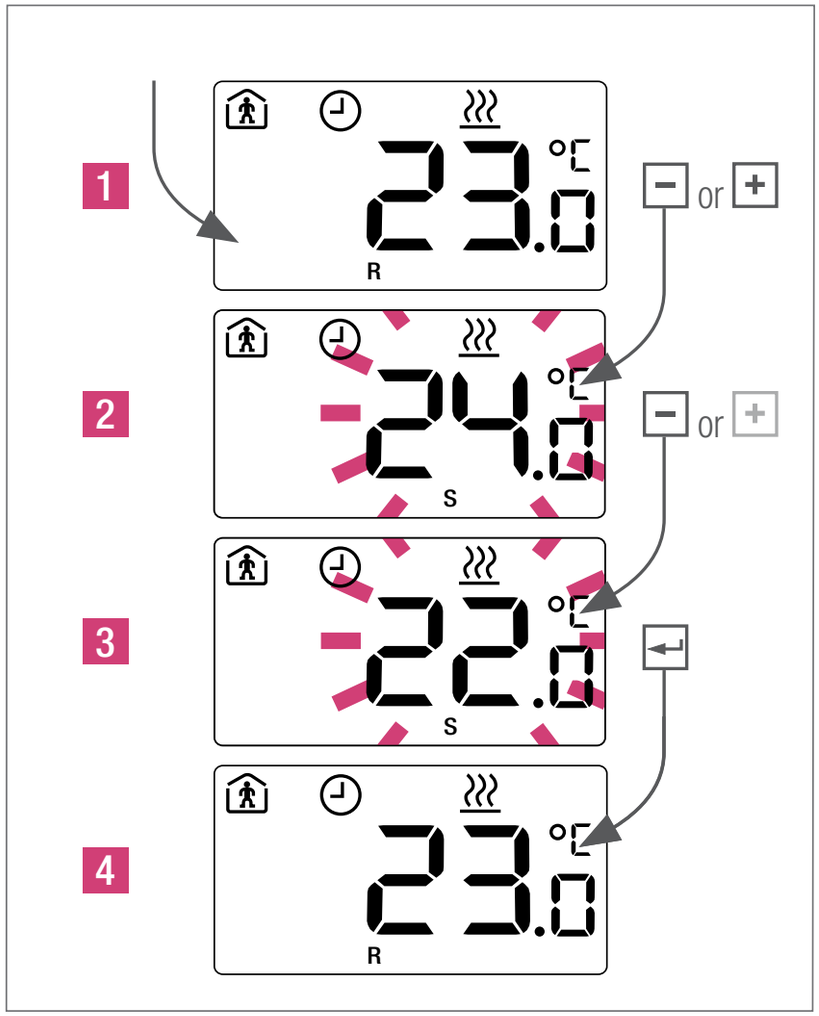

To view the set point temperature only press once + / − *(see information on next page).*

Operational modes

Selection - Standard thermostat

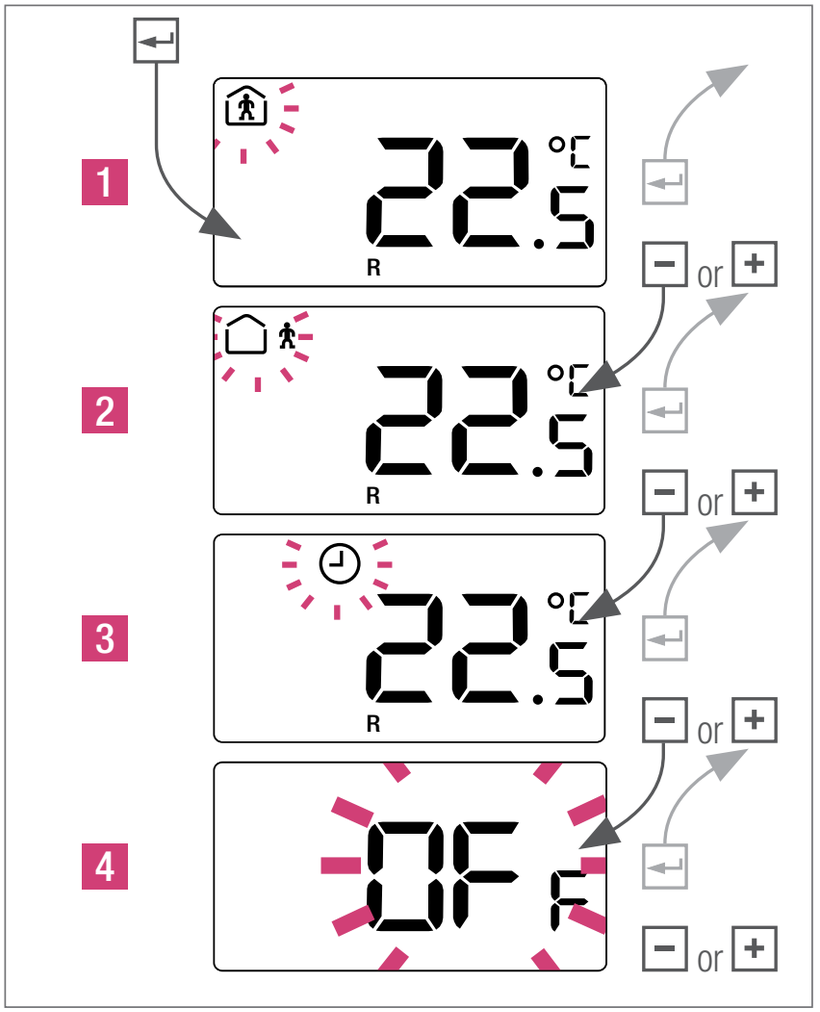

1 *Normal operation: Default set point 22ºC*
2 *Reduced operation: Default set point 18ºC*
3 *Auto operation: Only with external time switch*
4 *Operational mode off (optional)*

When the Nea is set to OFF there is automatic frost protection active. If the

temperature falls below 5 ºC the heating valve will be activated.

If a time switch is activated and the clock is displayed then the change in set temperature is temporary. The set point will return to normal / reduced on next time switch program change. If the clock is not displayed, the target value change is permanent.

Auto - Standard thermostat

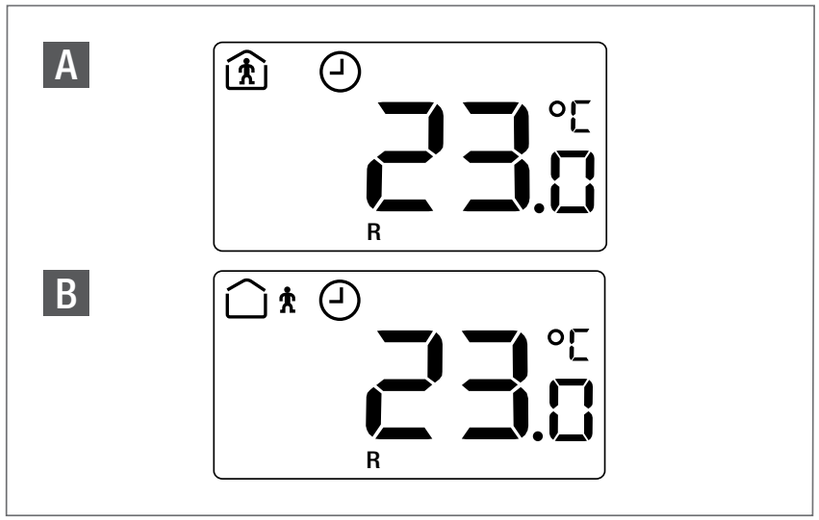

A *Time switch program activ; normal mode*

B *Time switch program activ; reduced mode*

Party mode

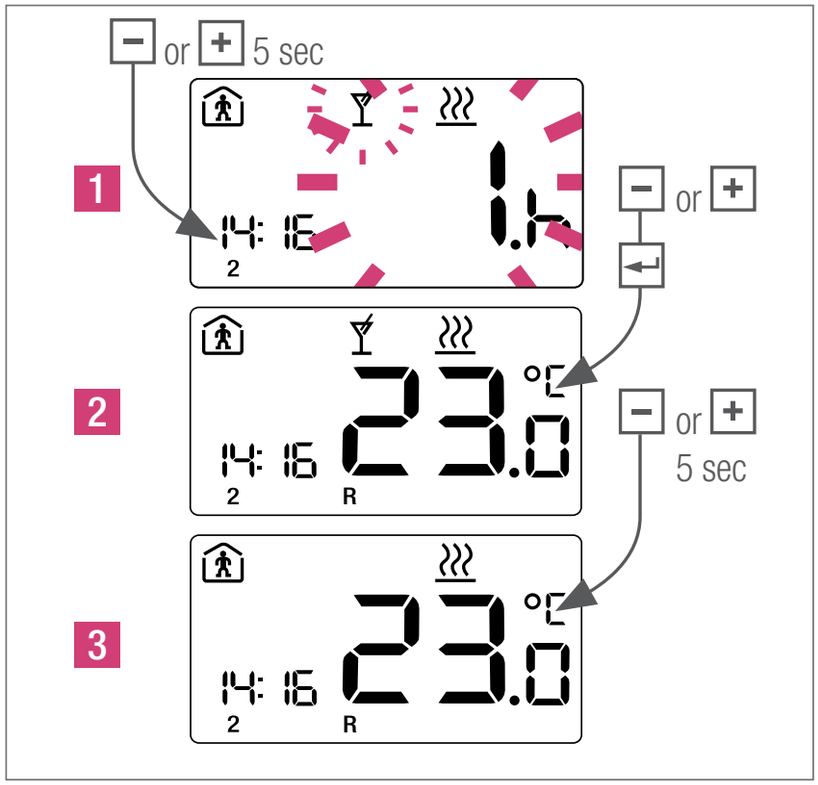

2 *Press 5 seconds + or −, to cancel party mode manually.*

The party mode allows the user for a selected time to switch from reduced mode to normal mode. The thermostat will automatically return to reduced mode when the party time has expired.

Time switch program

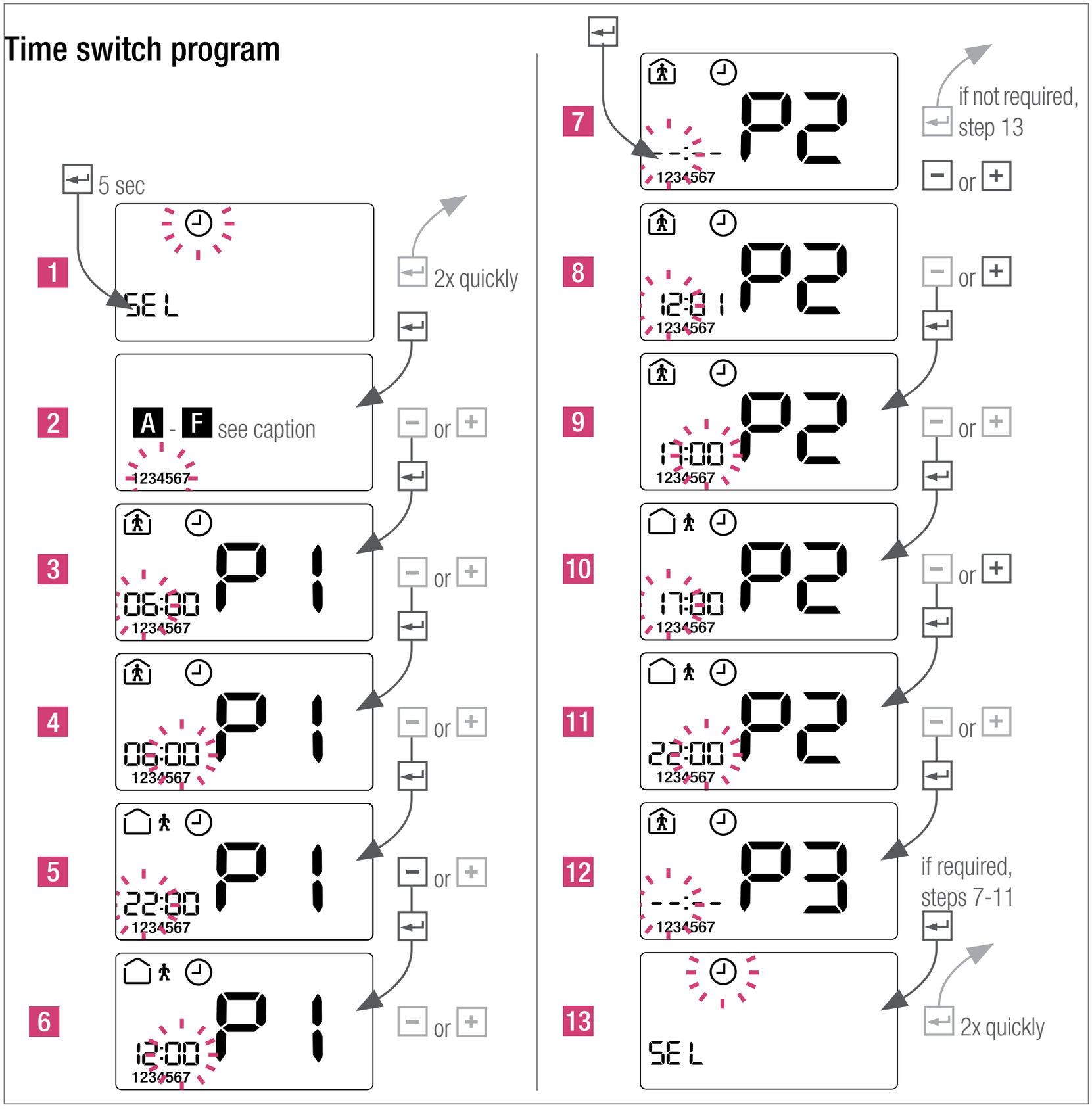

Example for setting

P1 6:00 - 12:00

P2 17:00 - 22:00

P3 --:-- - --:--

	Indicator	Explanation
A	1234567	All week programmer
B	123456/7	Program for Mon to Sat and for Sun
C	12345/67	Program for Mon to Fri and for Sat/Sun
D	1/2/3/4/5/6/7	Individual day programming
E	dEF	Return to default program
F	dEL AL.L	Delete all programs

For selection of different indicators (A - D) the existing indicator has to be deleted. Select „F“ and confirm.

Default settings

C / 🏠 / 06:00 - 22:00

Time, date and holiday mode

Setting time

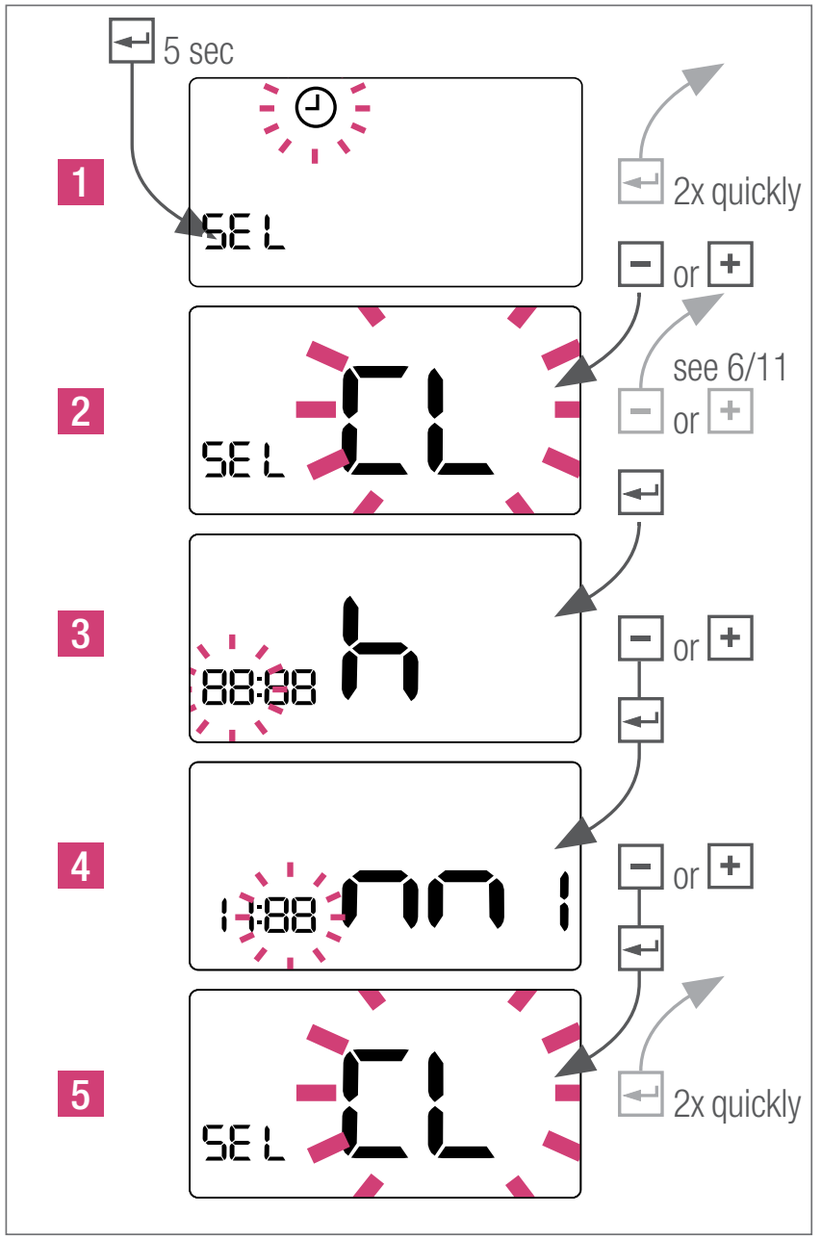

Setting date

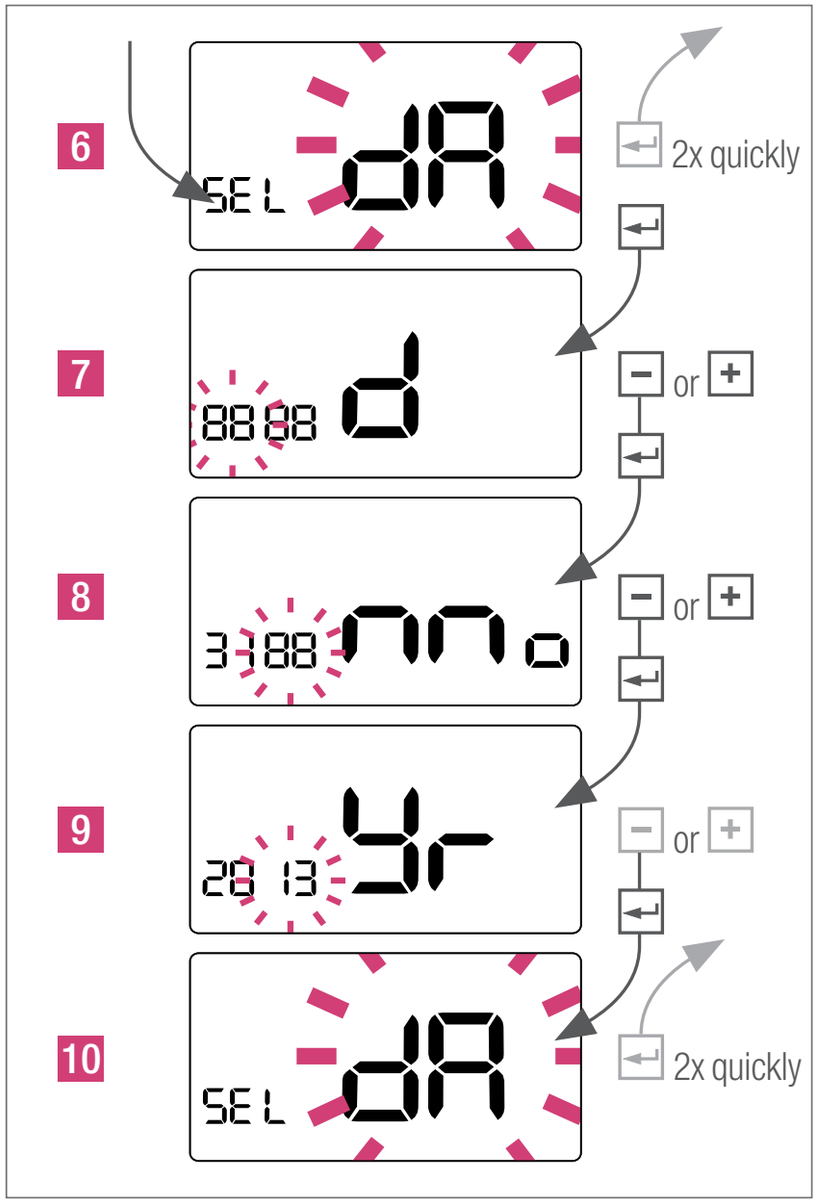

Setting holiday mode

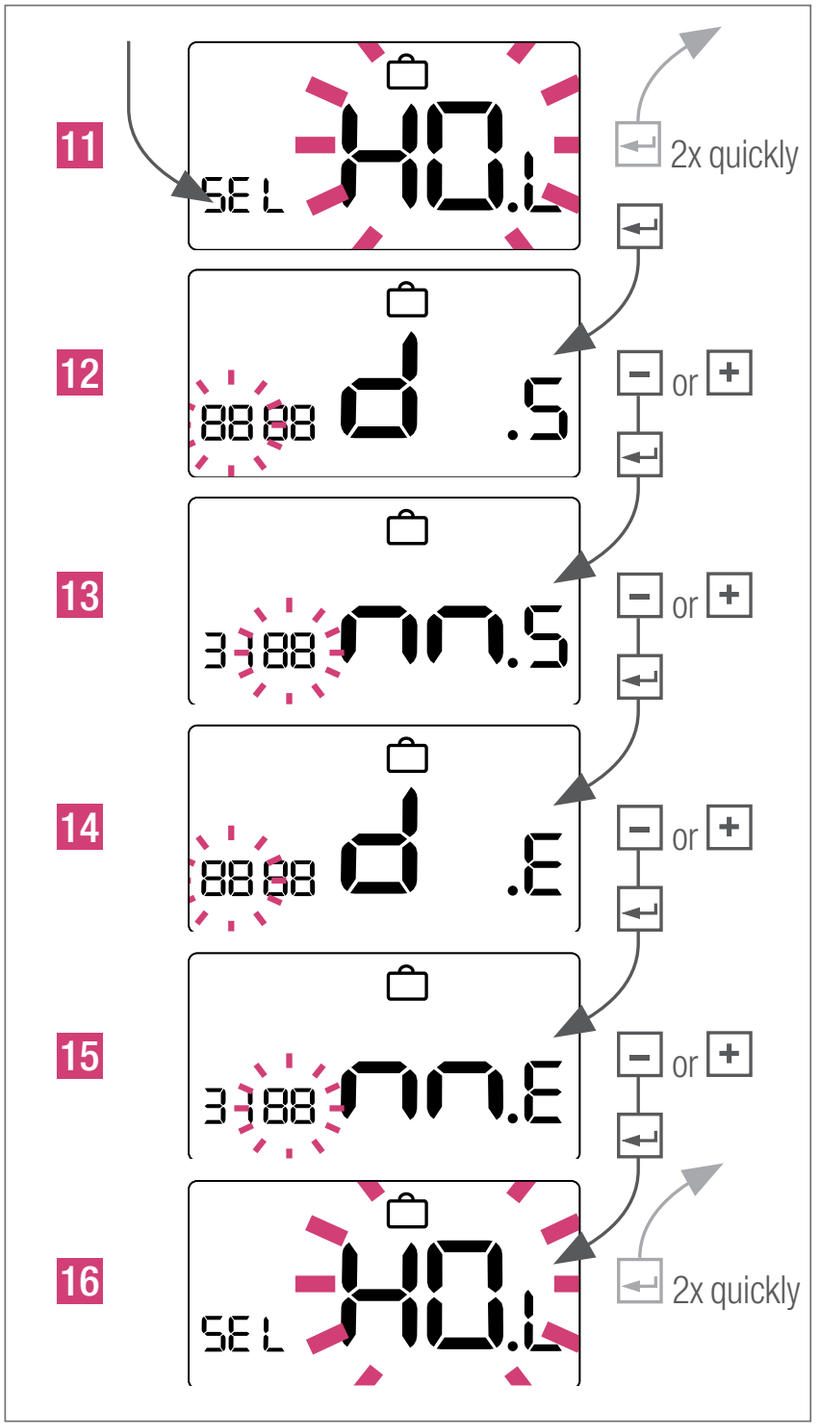

Display messages

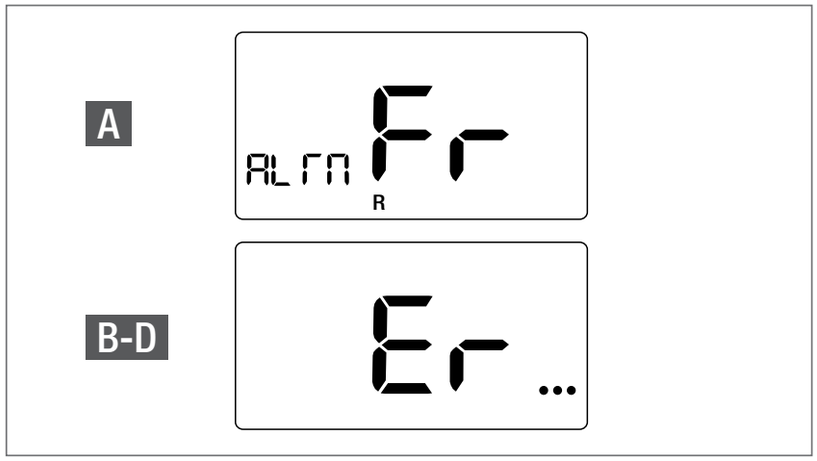

A *Frost protection is active*
B *Er 4 – Room temperature out of sensor range*
C *Er 5 – Interruption of room temperature probe*
D *Er 6 – Short circuit of room temperature probe*

Frost protection display will remain until any key is pressed.

General function information

Valve protection

To protect the valves the output is turned on for 5 minutes in every week. This function stops the valve from getting stuck due to long periods of inactivity.

Pulse width modulation

Room temperature control is achieved by opening and closing the circuit control valves for defined times. The opening time of the valves is determined by the required energy supply.

PI control

The PI control adjusts the control signal gradually to the demand of the system, in order to optimize the control result. This optimization must be applied very cautiously in case of surface heating and cooling.

Cleaning your Nea

Only use a soft, dry, solvent-free cloth for cleaning.

A blown fuse can indicate an error within your system. Before replacing the fuse, the system must be checked by an authorized specialist.

Technical data

	Nea HT 230 V	Nea HT 24 V***
Operating voltage	230V-AC+/-10%	24V-AC+20%-10%
Max. switch current	0.2 A*	1 A*
Fuse	0.63 A T	1 A T
Safety**	Class II	Class III
Max no. of actuators	5 x 3 W	
Degree of protection	IP30	
Mode of operation	1.Y	
Degree of contamination	2	
Rated impulse voltage	4 kV	
Anfi freeze operation	5 °C	
Valve protection function	5 min/week	
Dimensions frontside	88 x 88 (mm)	
Dimensions backside	75 x 75 (mm)	
Depth	26 (mm)	
Operating values	6 .... 37 °C	
Storage temperature	-20 to 65 °C	
Ambient temperature	0 to 50 °C	
Relative humidity	Max. 80 %, non condensing	

* *Resistive load*

** *Following proper installation, the requirements of the protective class will be met.*

*** *For power supply use a SELV-transformer.*

Insofar as the intended application deviates from that described in the relevant Technical Information brochure, the user must consult REHAU and must receive express written consent from REHAU before commencing this utilization. If the user fails to do so, the sole responsibility for the utilization shall lie with the individual user. In this case, the application, use and processing of products are beyond our control. Should a case of liability arise, however, this shall be limited to the value of the goods delivered by us and used by you in all cases of damage. Claims arising from granted guarantees shall become invalid in the case of intended applications that are not described in the Technical Information brochures.

NEA HT 24 V & NEA HT 230 V

PROSTOROVÝ TERMOSTAT REHAU
NÁVOD K OBSLUZE A RYCHLÉ MONTÁŽI

www.rehau.cz

DE
EN
CZ
ES
FR
GR
HU
IT
NL
PL
RO
RS
RU
SE
TR

Obsah

Rozsah dodávky 56
Úvod 57
Prohlášení o shodě a bezpečnost . . . 57
Bezpečnostní informace 57
Nastavení parametrů autorizovaným technikem 58
Montážní poloha 59
Odstranění krytu 65
Ovládání termostatu a ukazatele 66
Nastavení požadované hodnoty 68
Druhy provozu 68
Časový spínací program 70
Čas, datum a provoz o dovolené 71
Zobrazovaná hlášení 73
Informace k všeobecným funkcím. . . . 73
Technické údaje 74

Bezpečnost

Důležité informace

Vaše výhody

Rozsah dodávky

Termostat (1 ks)

Hmoždinky a šrouby (po 2 ks)

Příručka (1 ks)

Úvod

Děkujeme vám za zakoupení termostatu Nea od firmy REHAU. Nea HT je programovatelný digitální prostorový termostat, který je k dostání v provedení 24V a 230V, a který umožňuje jednoduché nastavení teploty vašeho topného a chladicího zařízení.

Koupí prostorového termostatu Nea od REHAU jste se rozhodli pro elektronický regulátor, kterým můžete jednotlivě regulovat různé druhy plošného vytápění, jako je podlahové, stěnové nebo stropní vytápění v hotelích, obytných domech i administrativních budovách. V závislosti na provedení zařízení můžete provádět regulaci jednotlivých místností přesně na míru. Díky snížení teploty můžete dosáhnout významné úspory energie.

Doufáme, že s tímto výrobkem budete spokojeni.

Prohlášení o shodě a bezpečnost

Prohlášení o shodě

Tento výrobek splňuje základní požadavky následujících směrnic EU:

- směrnice EU o elektromagnetické kompatibilitě 2014/30/EU CZ
- SMĚRNICE EVROPSKÉHO PARLAMENTU A RADY 2014/35/EU

Bezpečnostní informace

Použití podle určení

Prostorový termostat Nea HT se smí používat pouze pro regulaci teploty prostorů u hydraulických plošných topných a chladicích zařízení uvnitř budovy. Není určen pro regulaci teploty na přívodu nebo její kontrolu při topném nebo chladicím provozu. V této souvislosti lze použít prostorový termostat Nea HT výlučně pro pohon tepelných servopohonů. Výrobce neručí za neodborné použití.

Autorizovaná osoba

Elektrická instalace se musí provést

podle platných národních ustanovení, stejně jako podle ustanovení vašeho místního dodavatele elektrického proudu. Tento návod vyžaduje odborné znalosti, které odpovídají uznávané kvalifikaci v některé z následujících profesí:

- elektrikář nebo elektronik

Podle mezinárodních ustanovení nebo srovnatelných profesí v rámci vaší specifické národní legislativy.

Zdroje nebezpečí

Před odstraněním krytu se termostat musí odpojit od elektrického vedení.

Případ nouze

Odpojte napětí v celém regulačním systému teploty jednotlivých místností.

Nastavení parametrů autorizovaným technikem

Servis parametrů a odborníci

Termostat Nea je vybaven různými parametry. Tyto parametry je možné pro vaše specifické použití jednoduše měnit viz Nea Service a Expertenparametern na www.rehau.cz/nea.

Prosím respektujte, že oblasti parametrů smí zadávat pouze autorizovaný technik nebo kompetentní osoba. Změna parametrů může mít vážné následky pro topné zařízení.

Zadávejte, prosím, všechny změny parametrů v oblasti „Poznámky instalatéra“.

Montážní poloha

Aby zaručoval termostat Nea bezporuchový provoz a efektivní ovládání, měl by být instalován nejlépe v oblasti bez průvanu ve vzdálenosti 130 cm od podlahy.

Neumisťujte termostat do blízkosti zdroje tepla, za závěsy, na místech s přímým slunečním zářením nebo v oblasti s vysokou vzdušnou vlhkostí.

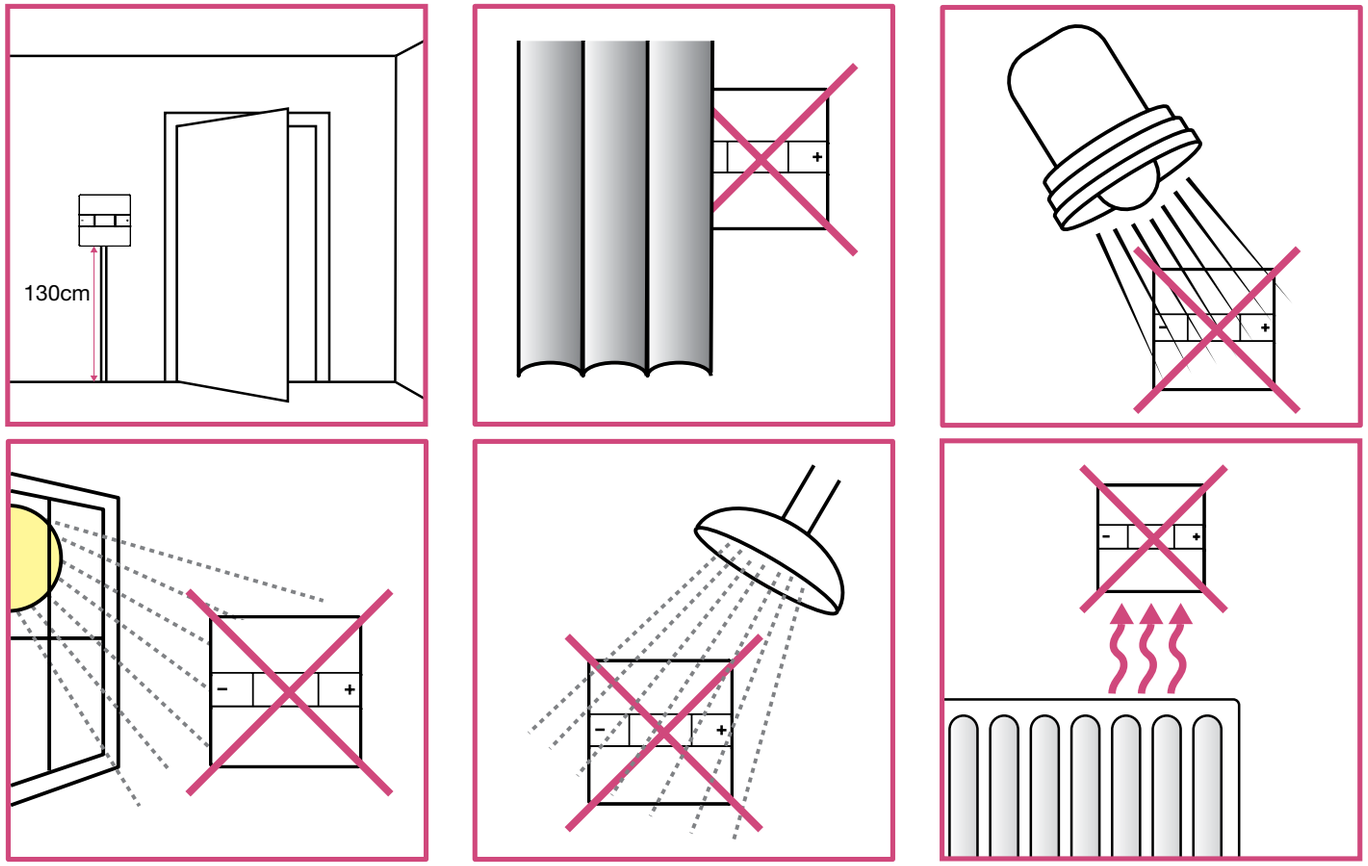

- Neumisťujte termostat na venkovní zdi
- Neinstalujte dálkové čidlo (pokud je k dispozici) do prázdné trubky na kabely
- Měří se pouze teplota na pozici dálkového čidla (pokud je k dispozici).

Montáž

1 Montáž na zeď

Za účelem montáže na zeď vyznačte a namontujte na zadní zeď kryt. Termostat je vhodný pro krabice pod omítky se vzdáleností otvorů 60 mm.

** maximální velikost hlavy šroubu*

2 Zapojení

Masivní vodič a jednotlivý drát

230V: 1,5 mm² průřez kabelu

24V: 0,75 mm² – 1,5 mm² průřez kabelu

A 55 mm

B 8 mm

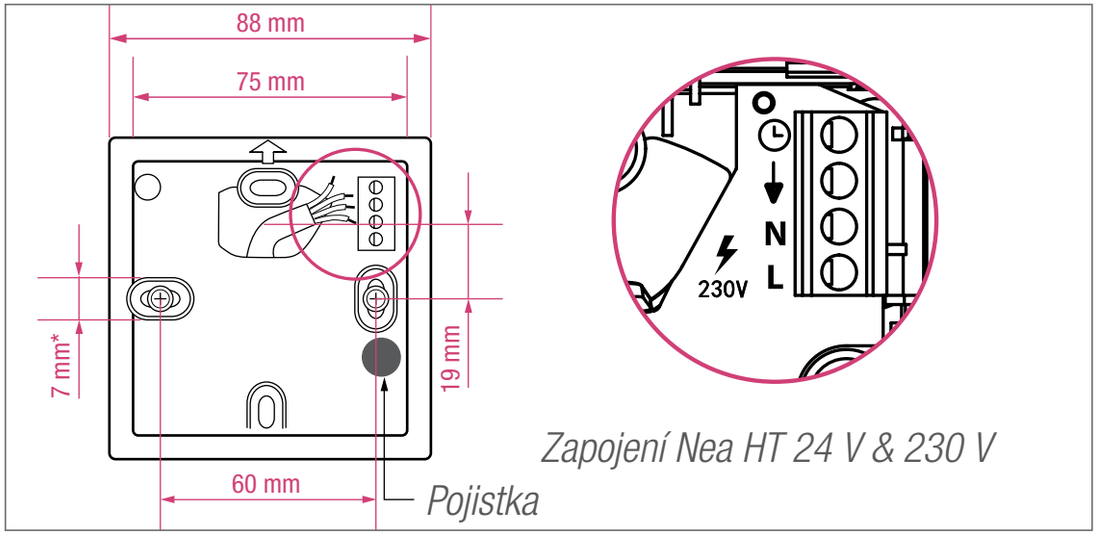

Zapojení Nea HT 24 V & 230 V

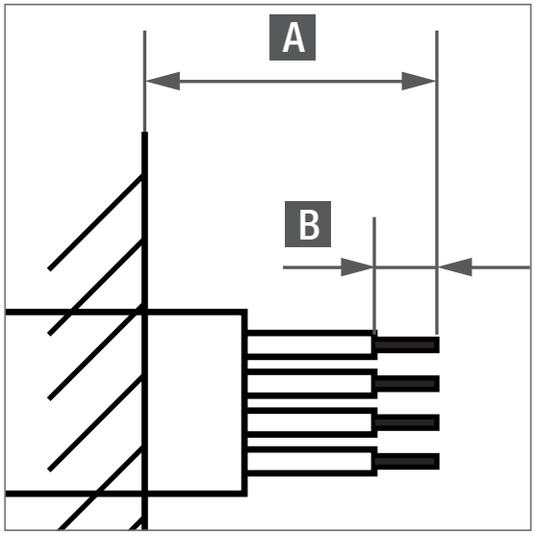

Zapojení Nea HT

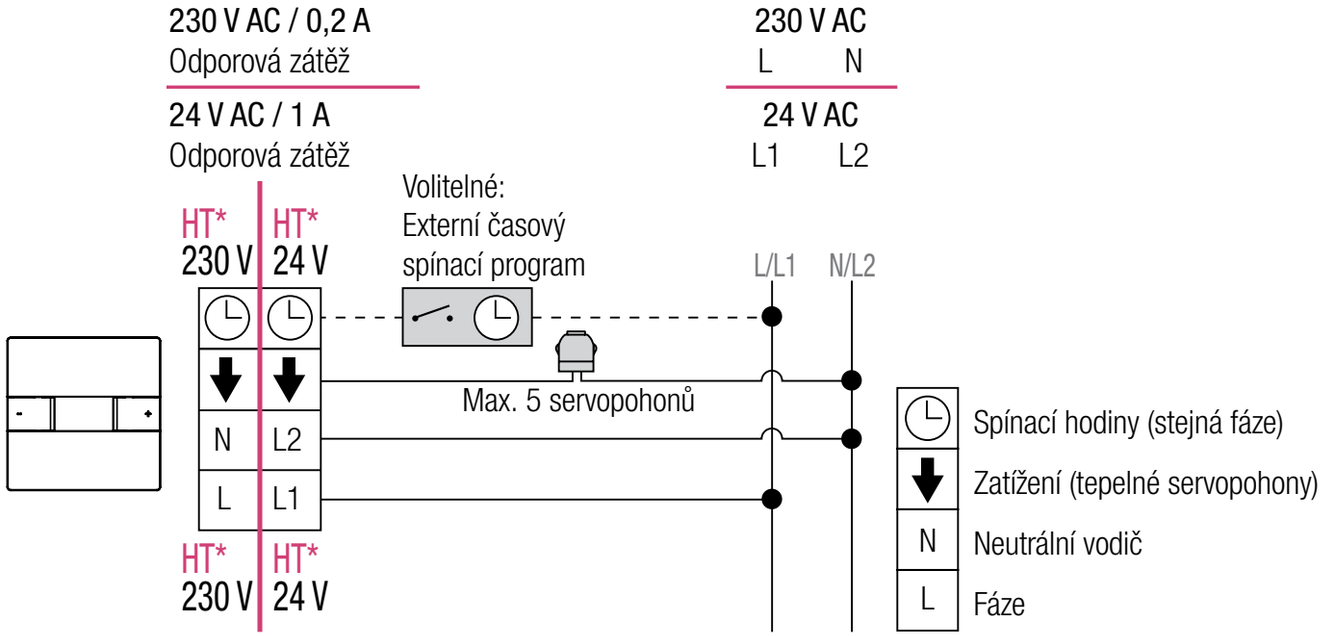

** Prostorové termostaty Nea HT 230 V a 24 V jsou samostatné modely*

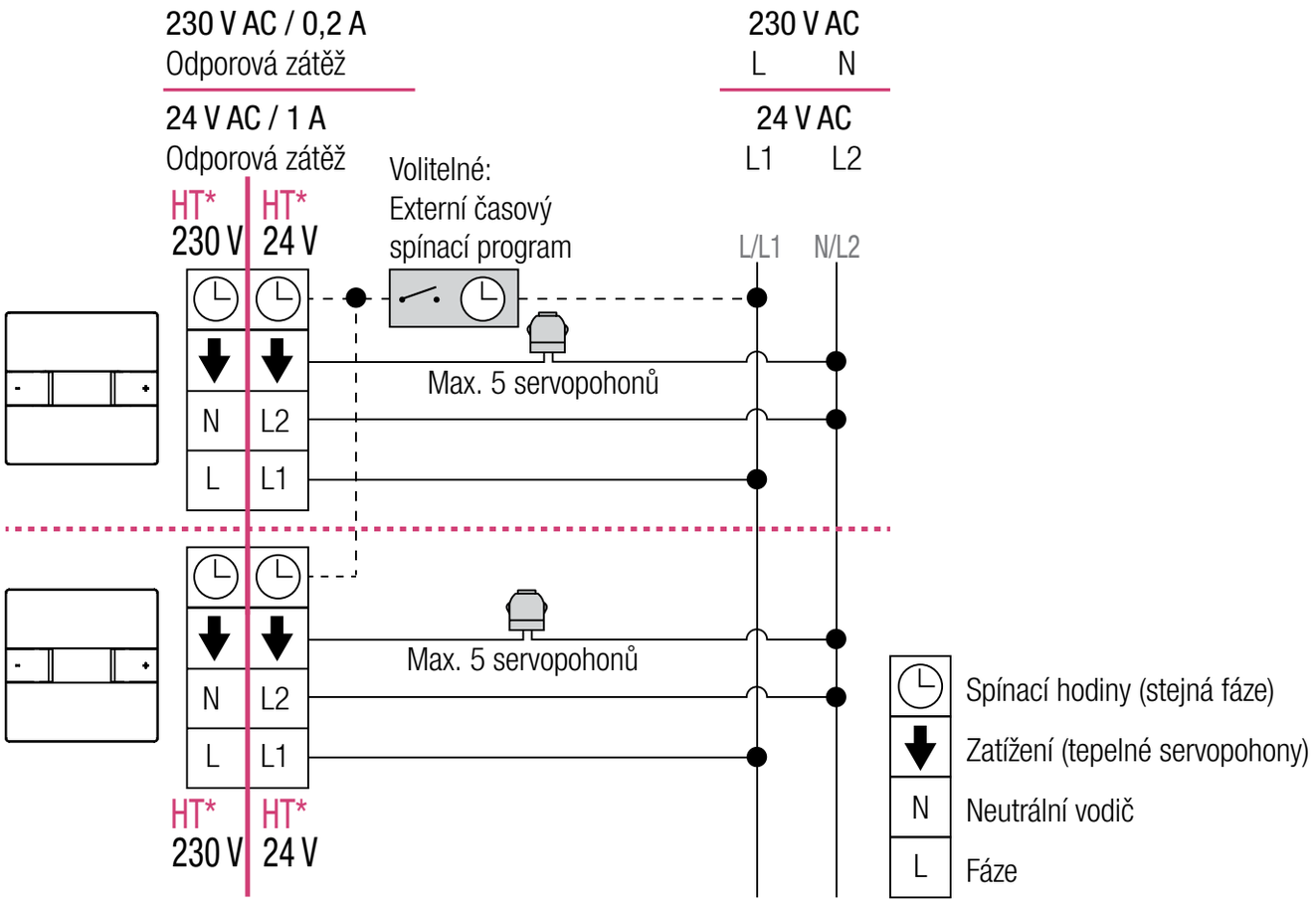

** Prostorové termostaty Nea HT 230 V a 24 V jsou samostatné modely*

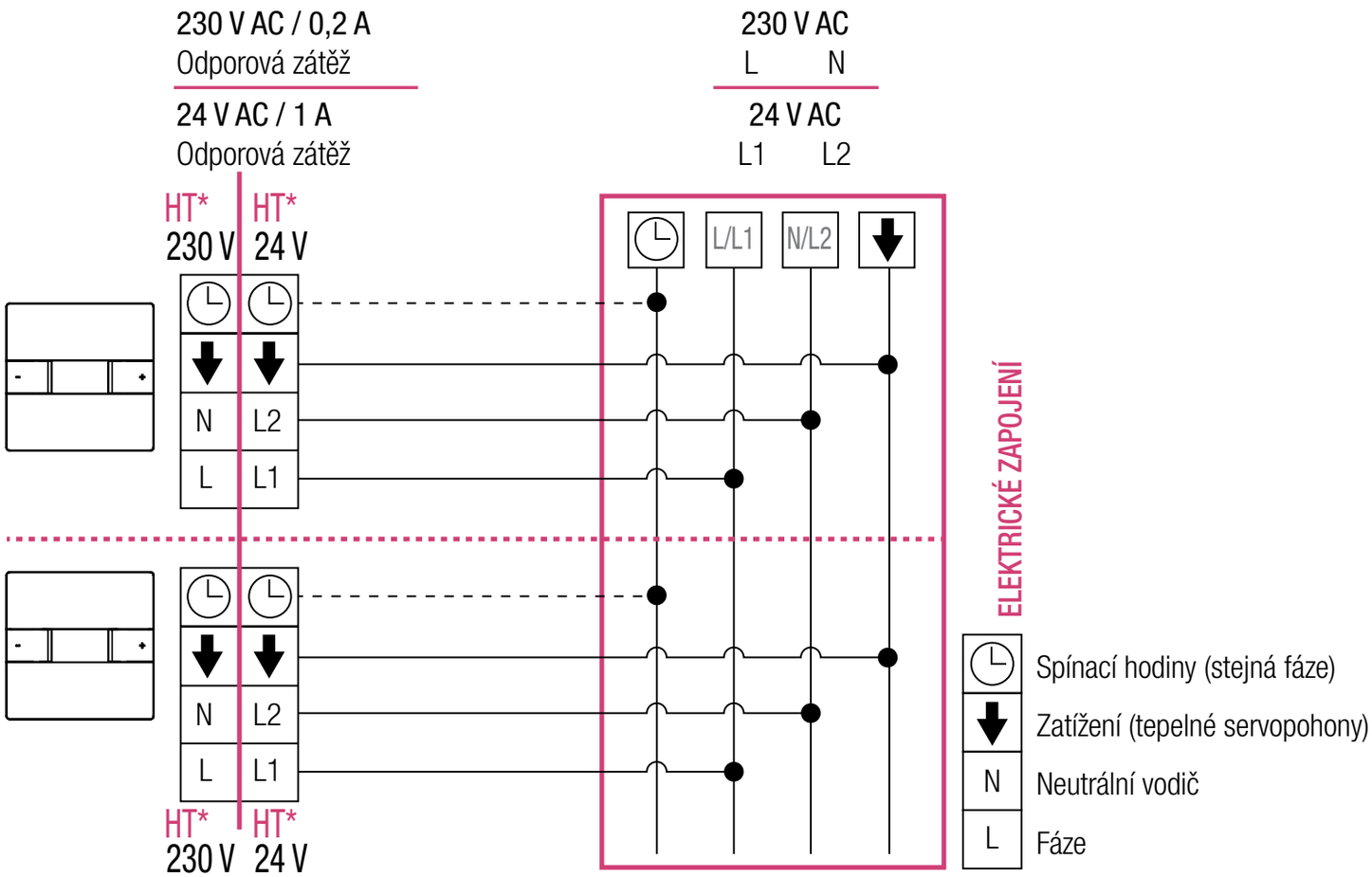

** Prostorové termostaty Nea HT 230 V a 24 V jsou samostatné modely*

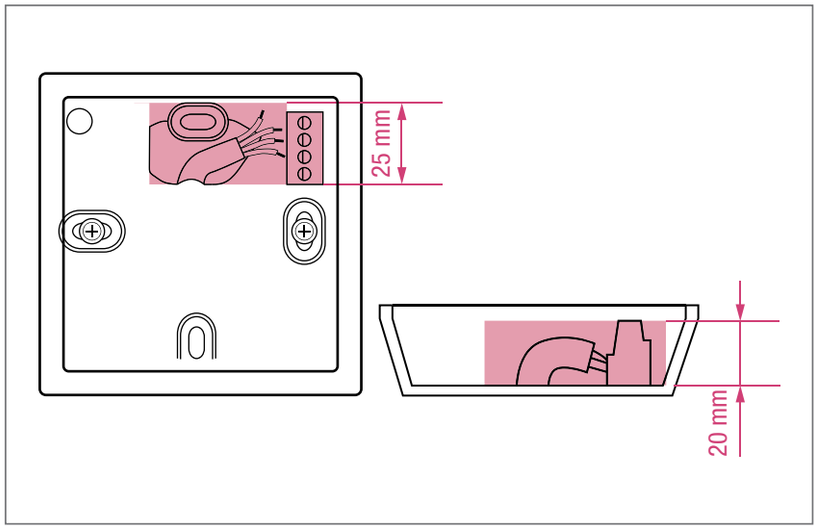

Zajistěte, aby kabel byl uvnitř označené oblasti.

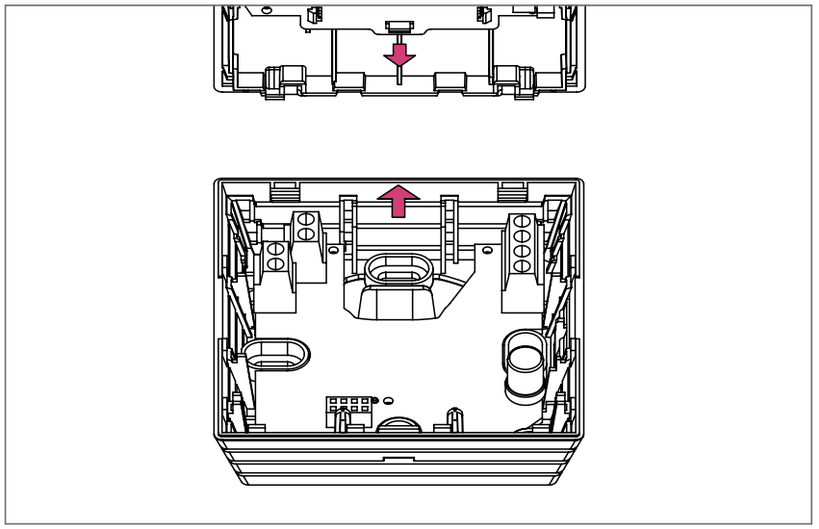

Před uzavřením pláště zajistěte, aby obě šipky byly v jedné rovině.

3 Umístěte přední kryt na zadním plášti tak, aby packy závěsů byly navzájem v jedné rovině.

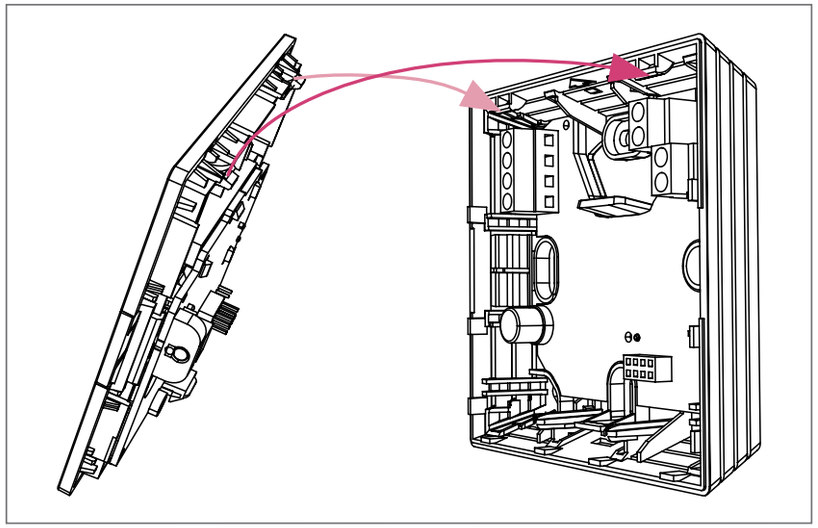

4 Zafixujte závěs.

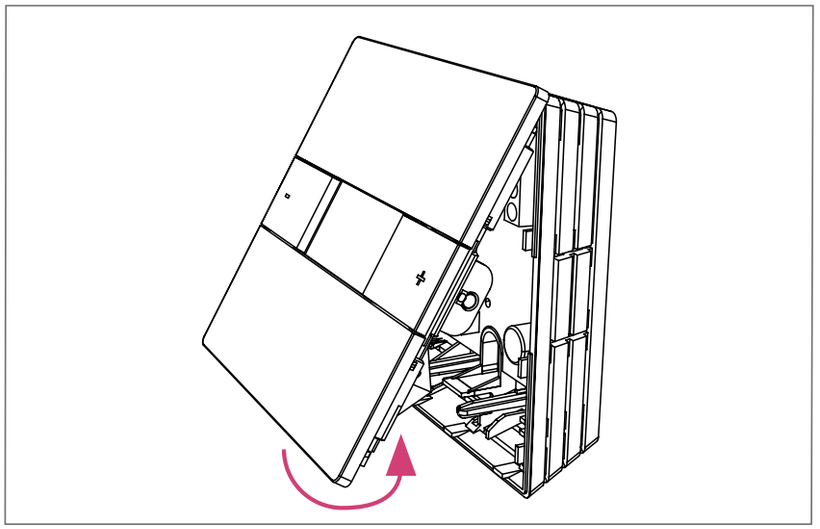

5 Umístěte západku krytu opatrně do otvorů v zadním plášti a zavřete ho.

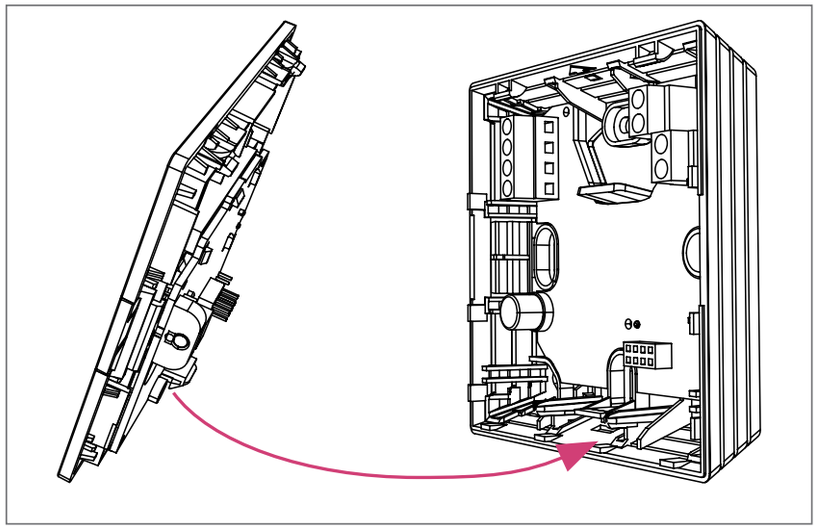

Ujistěte se, že západka správně zavírá.

Odstranění krytu

1 Pomocí nástroje stlačte západku krytu opatrně směrem nahoru.

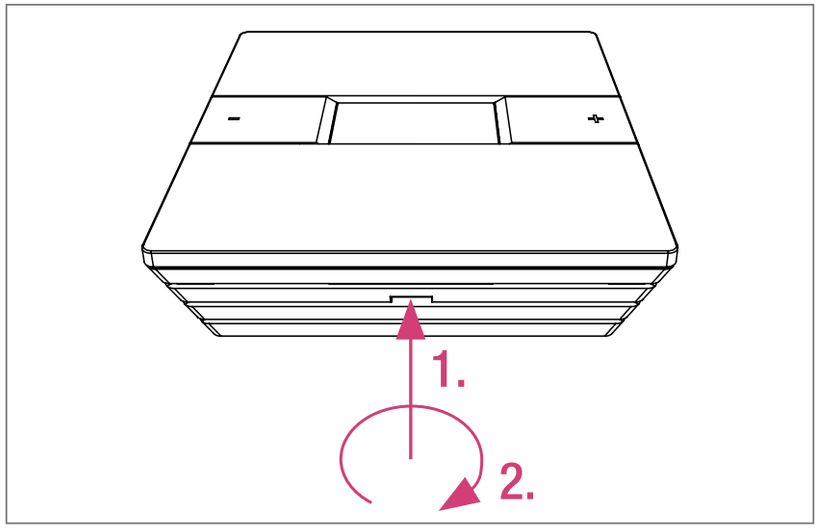

Doporučená šířka nástroje: 5 mm.

2 Odstraňte kryt ze zadního pláště.

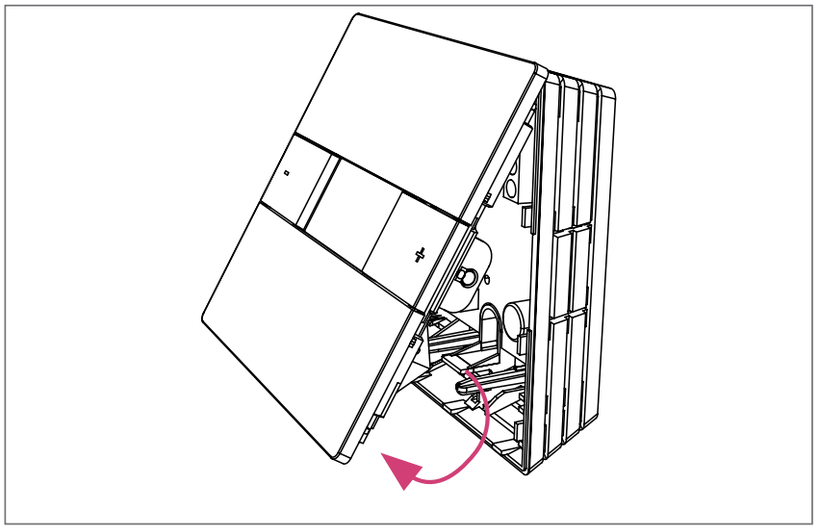

3 Odstraňte kryt a uschovejte ho na bezpečném místě.

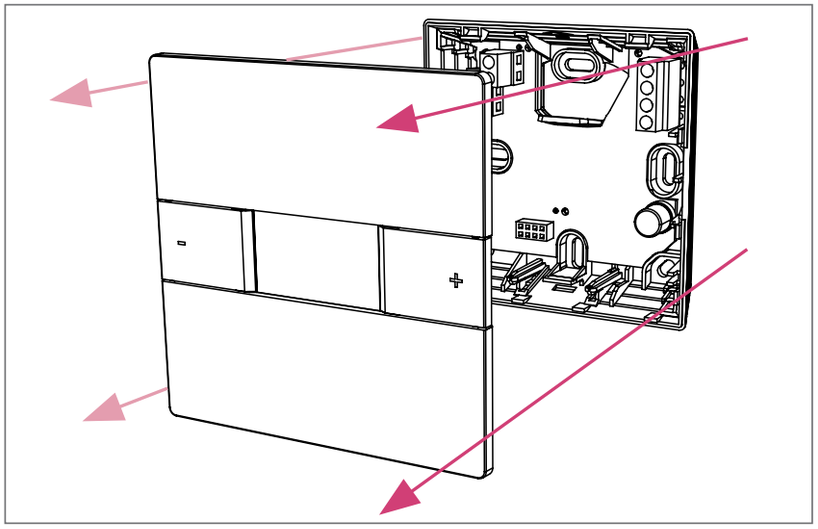

Ovládání termostatu a ukazatele

První zapnutí

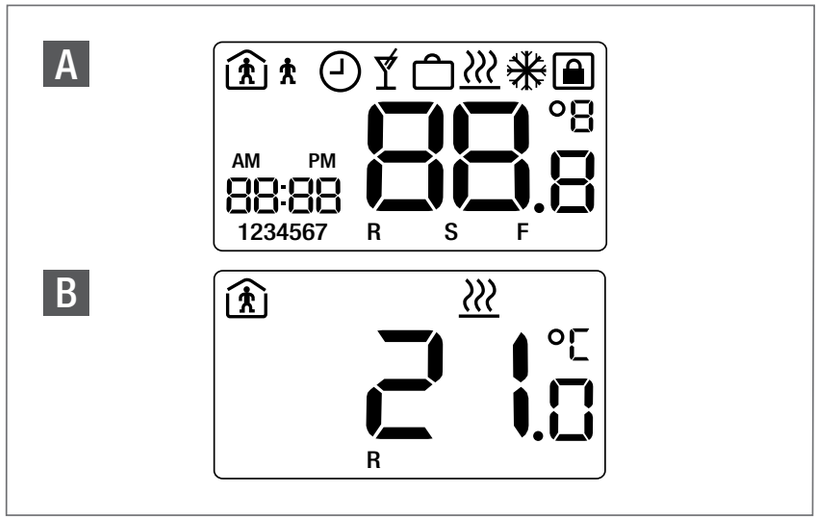

A *Po zapnutí se všechny LCD segmenty na dvě sekundy zapnou*

B *Po startu ukazuje prostorový termostat standardní indikaci.*

Termostat startuje s nastavením z výroby. Po výpadku proudu pracuje termostat dále v nastavení, které bylo nastaveno před výpadkem proudu. To platí při výpadku až 15 hodin, pokud byl termostat předtím v provozu 24 hodin.

Nastavení parametrů pro instalatéra a časové spínací programy zůstávají při výpadku proudu trvale uloženy v paměti.

Popis tlačítek

− Snížit teplotu. Také „zpět“ v nastavení menu

+ Zvýšit teplotu. Také „dopředu“ v nastavení menu

↵ Zadání/Ukončit

Blikající symboly nebo čísla se mohou měnit

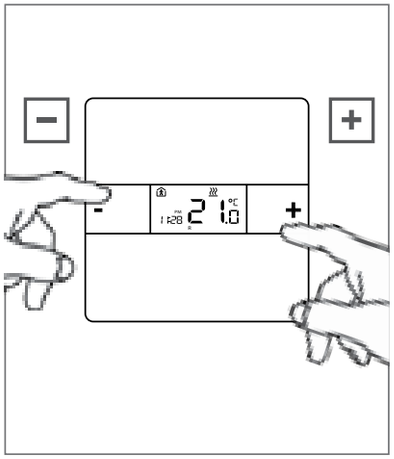

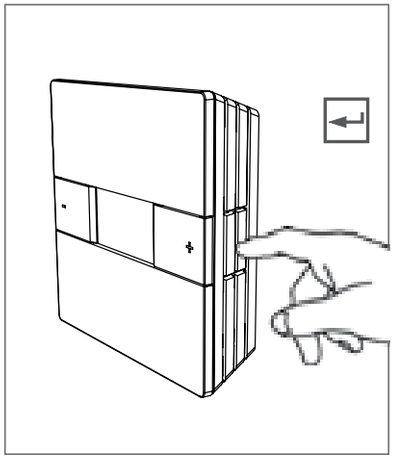

LCD symbol

Ukazatel	Popis	Vysvětlení
22.0 °C	Teplota	Ukazuje skutečnou teplotu v místnosti (R) nebo požadovanou hodnotu (S) Požadovaná teplota je vaše požadovaná teplota v místnosti
R	Teplota prostoru	Označená teplota je momentální teplota v místnosti
S	Požadovaná hodnota	Označená teplota je požadovaná teplota v místnosti
	Topný provoz aktivní	Provoz topení je aktivní
	Normální provoz	Je aktivní normální provoz
	Redukovaný provoz	Je aktivní redukovaný provoz (modus úspory energie)
	Časový spínací program	Termostat volí automaticky provoz Normální a Redukovaný na základě interního/externího časového spínacího programu
	Blokovaný provoz	Chrání termostat před přístupem nepovolaných osob
22:00	Čas	Ukazatel času. Používá se rovněž pro indikaci data v nastavení
	Režim Party	Režim Party je aktivní
	Provoz o dovolené	Provoz o dovolené je aktivní
1234567	Den	Ukazuje dnešní den
AM PM	Stav času	Ukazuje večer nebo ráno (cyklus 12 hodin)

Nastavení požadované hodnoty

Redukce požadované hodnoty

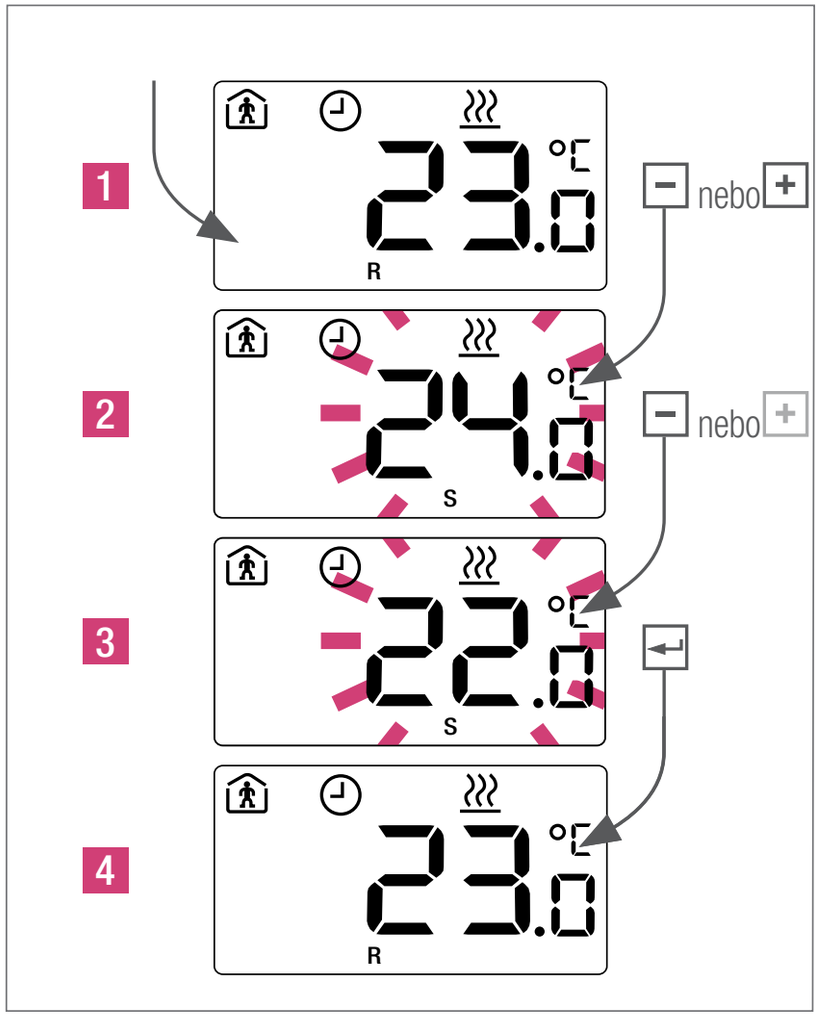

Abyste viděli požadovanou hodnotu, stiskněte jednou ⊞ / ⊟ *(viz informace na následující straně).*

Druhy provozu

Volba druhu provozu - standardní termostat

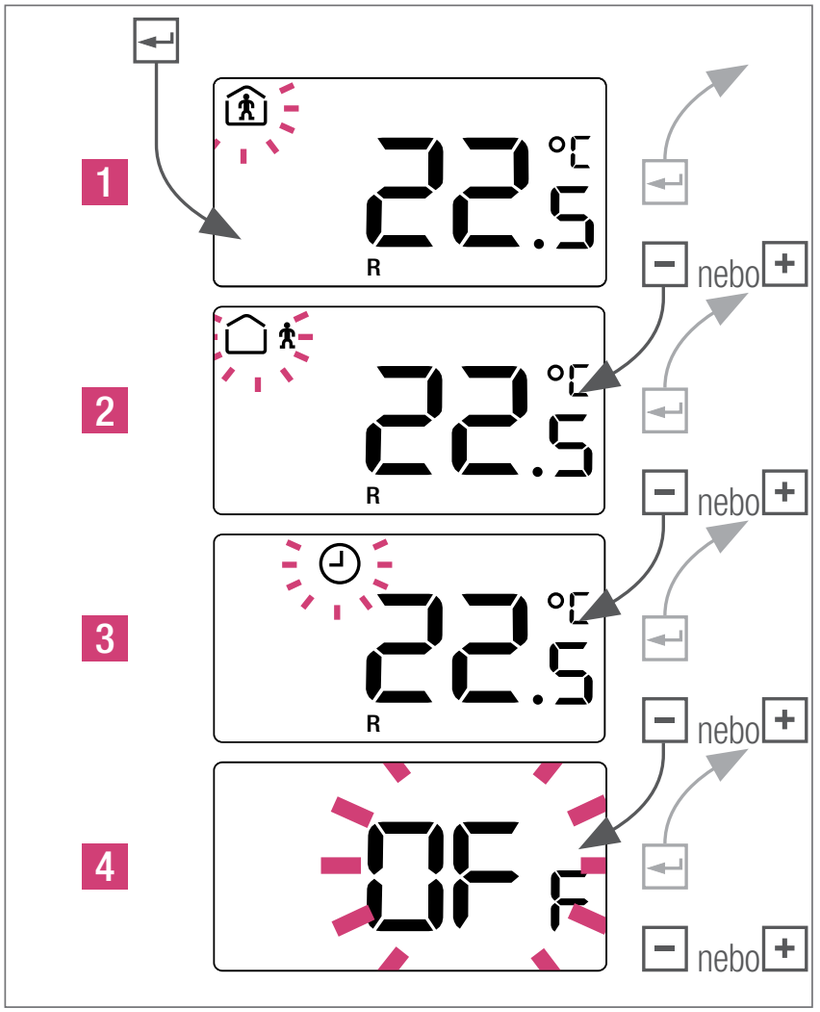

1 *Normální provoz: Standardní požadovaná hodnota 22°C*

2 *Redukovaný provoz: Standardní požadovaná hodnota 18°C*

3 *Automatický provoz: Pouze, když je připojen externí časový spínací program*

4 *Druh provozu OFF/AUS (vypnuto) (volitelně)*

Pokud je termostat Nea nastaven na OFF/AUS je aktivní automatická ochrana před mrazem. Jakmile teploty poklesnou pod 5°C, aktivuje se topný ventil.

Pokud je aktivován časový spínací program a na displeji je symbol hodinek, je změna požadované teploty dočasná. Manuálně nastavená požadovaná hodnota platí jen do příštího spínacího bodu časového spínacího programu. Pokud se nezobrazí hodiny, pak je změna požadované hodnoty trvalá.

Automatický provoz - standardní termostat

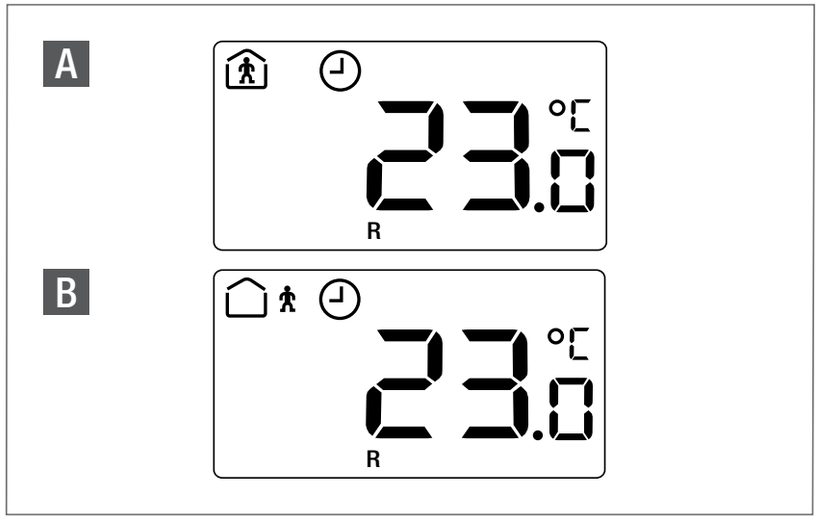

A *časový spínací program je aktivní: normální provoz*

B *časový spínací program je aktivní: redukovaný provoz*

Režim Party

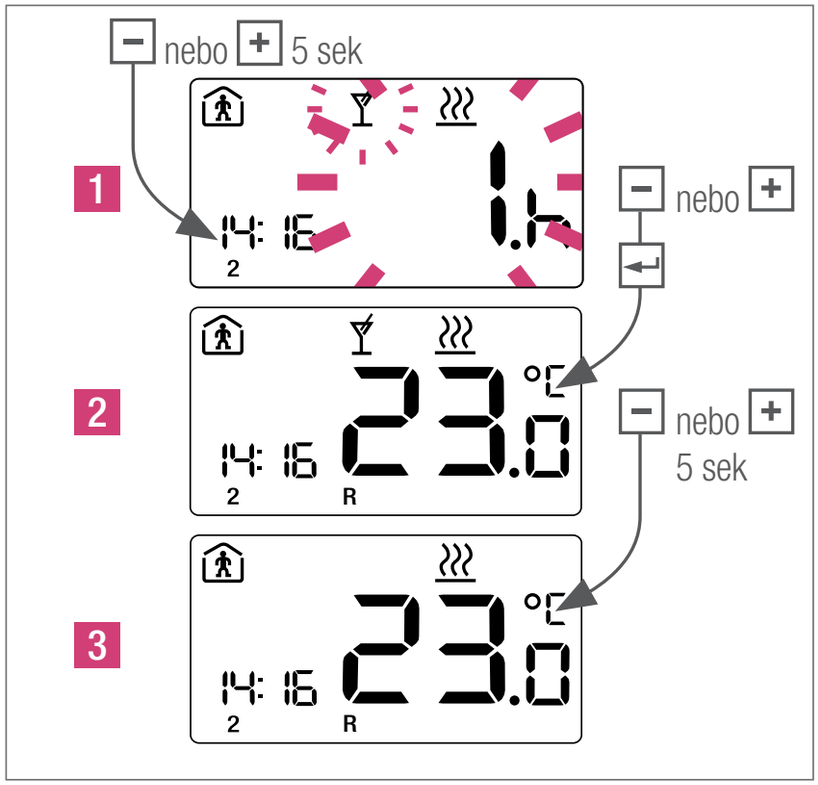

2 *Stiskněte na 5 sek [+] nebo [−] abyste manuálně ukončili režim Party.*

Režim Party umožňuje uživateli na zvolenou dobu přejít z redukovaného provozu na normální provoz. Termostat se vrátí automaticky zpět na redukovaný provoz, když skončí doba režimu Party.

Časový spínací program

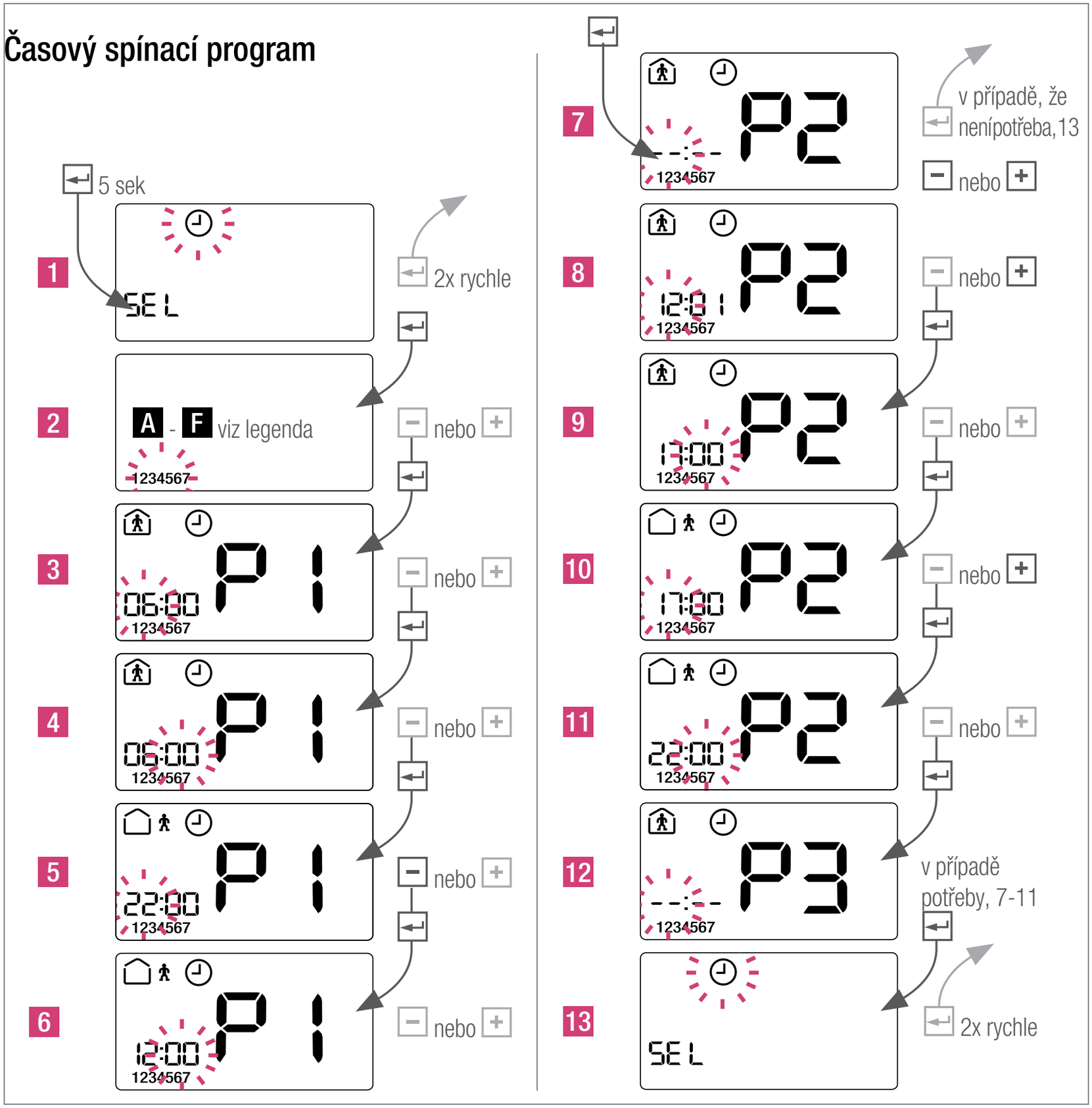

Příklad nastavení

P1 6:00 - 12:00

P2 17:00 - 22:00

P3 --:-- - --:--

	Ukazatel	Vysvětlení
A	1234567	Program na celý týden
B	123456/7	Program pro Po až So a pro Ne
C	12345/67	Program pro Po až Pá a pro So/Ne
D	1/2/3/4/5/6/7	Programování jednotlivých dnů
E	dEF	Zpět na standardní program
F	dEL AL.L	Vymazat všechny programy

Pro výběr nových ukazatelů (A - D) smažte stávající ukazatel. Zvolte „F“ a potvrďte.

Přednastavení

C / / 06:00 - 22:00

Čas, datum a provoz o dovolené

Nastavit čas

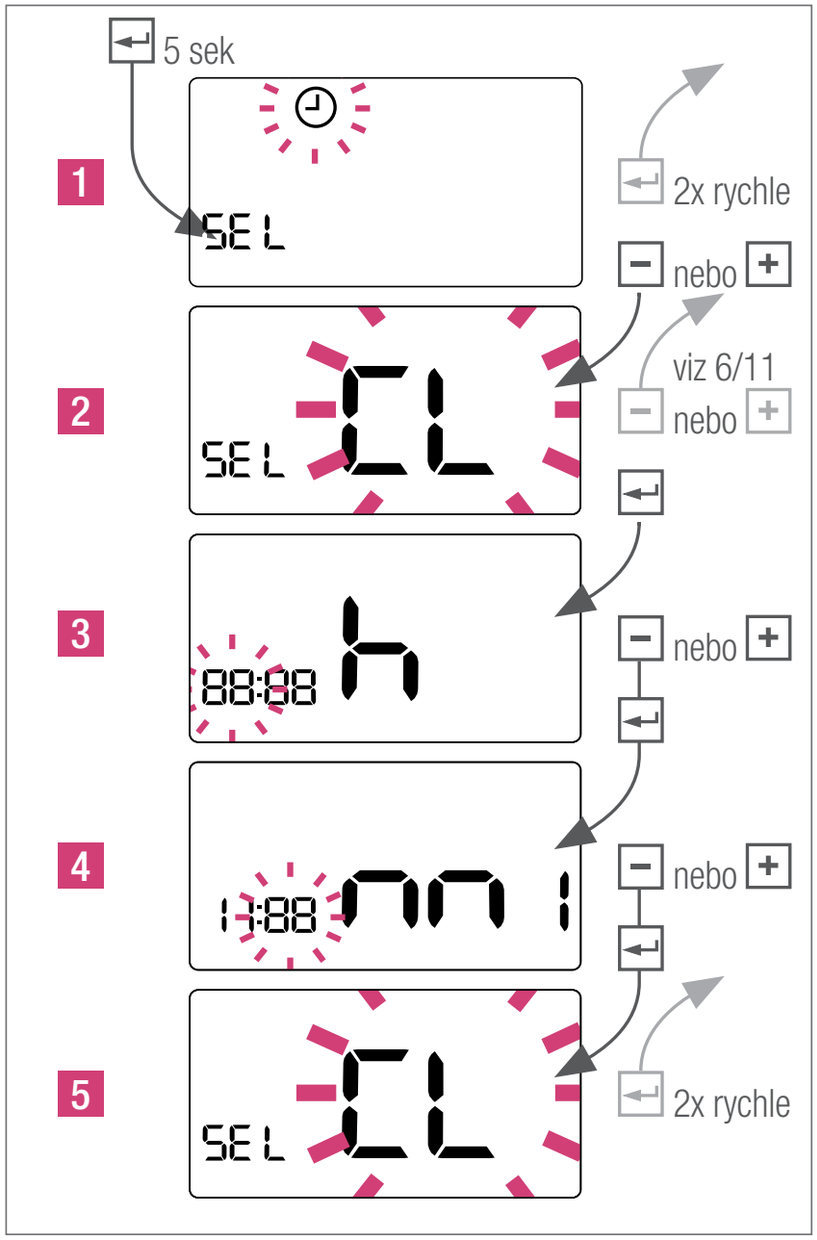

DE EN CZ ES FR GR HU IT NL PL RO RS RU SE TR

Nastavit datum

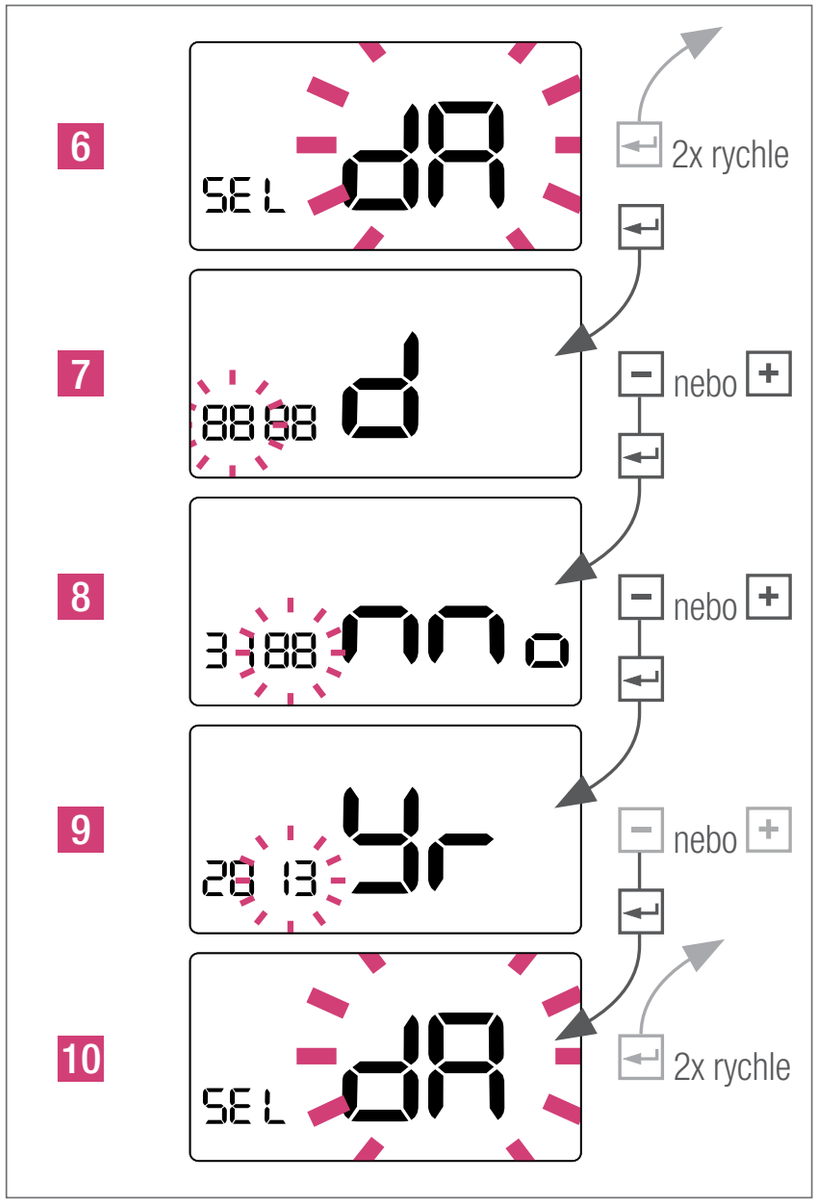

Nastavit provoz o dovolené

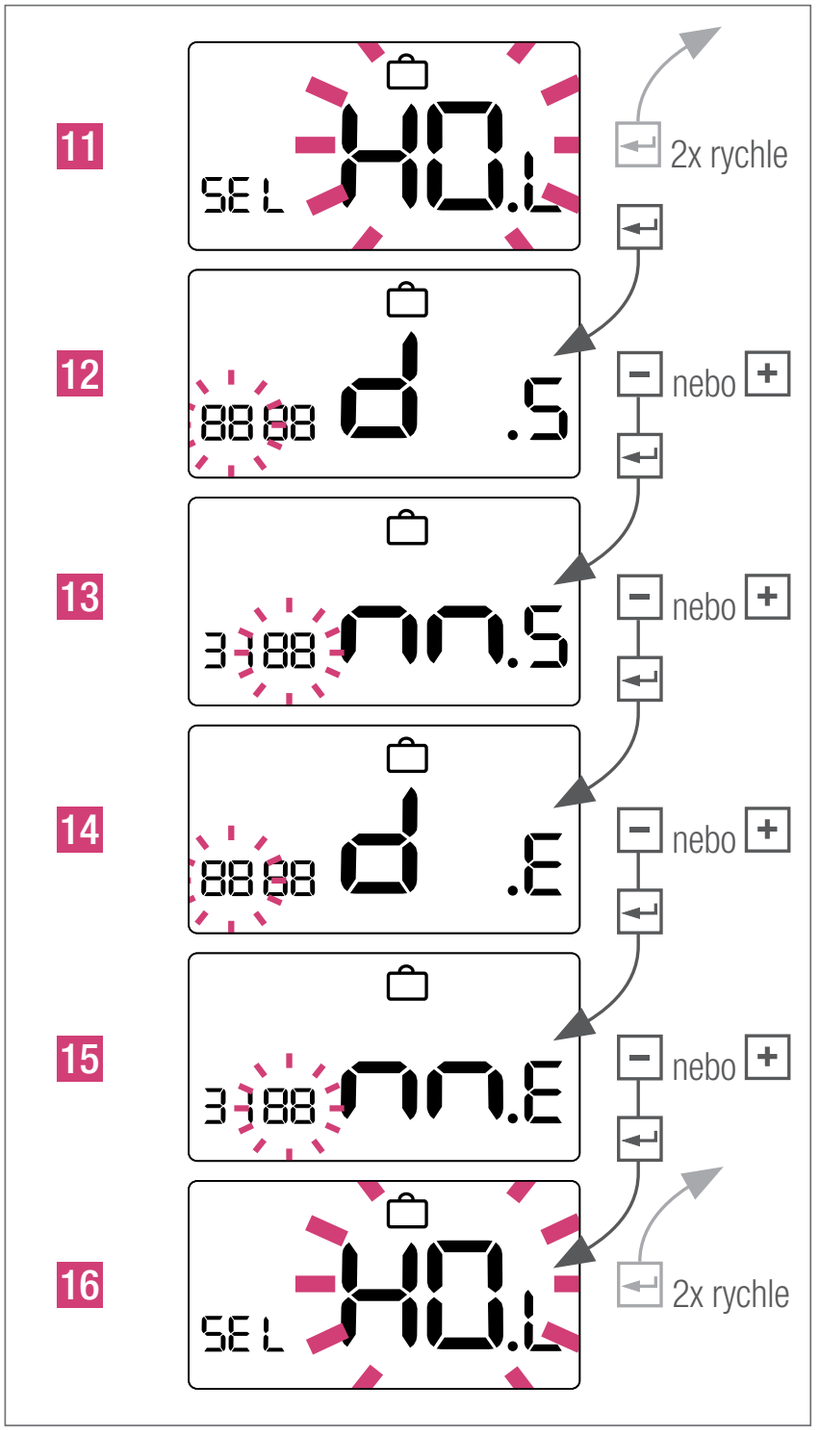

Zobrazovaná hlášení

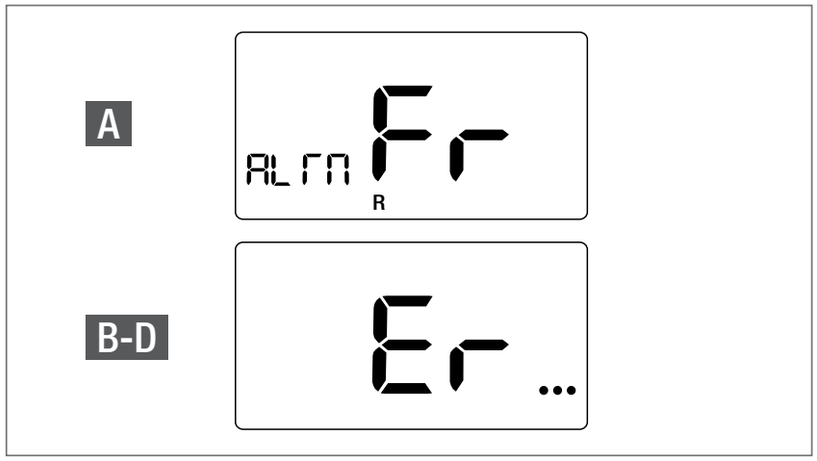

A *Ochrana před mrazem je aktivní*
B *Er 4 – Teplota dálkového čidla je mimo oblast měření*
C *Er 5 – Přerušené čidlo pokojové teploty*
D *Er 6 – Zkratované čidlo pokojové teploty*

Hlášení ochrany proti mrazu setrvá, dokud nestisknete libovolné tlačítko.

Informace k všeobecným funkcím.

Ochrana ventilů

Za účelem ochrany ventilů se každý týden na 5 minut zapne výstup. Tato funkce zamezí přilepení ventilu během delší doby nečinnosti.

Modulace šířky pulzu

Regulace teploty v místnosti se provádí dočasným otevřením ventilů. Doba otevření ventilů je stanovena dodáním potřebné energie.

Regulátor PI

Regulátor PI postupně přizpůsobuje svůj regulační signál potřebě zařízení, aby optimalizoval výsledek regulace.
U plošných otopných systémů se musí tato optimalizační funkce použít velmi citlivě.

Čištění termostatu Nea od firmy REHAU.

Pro čištění používejte pouze měkký, suchý hadřík bez rozpouštědel.

Poškozená pojistka indikuje závadu v zařízení. Před výměnou pojistky je proto nutné, aby zařízení zkontroloval odborník.

Technické údaje

	Nea HT 230 V	Nea HT 24 V***
Provozní napětí	230V-AC+/-10%	24V-AC+20%-10%
Spínací proud max.	0,2 A*	1 A*
Pojistka	0,63 A T	1 A T
Třída ochrany**	Třída II	Třída III
Max. počet tepelných servopohonů	5 x 3 W	
Typ ochrany	IP30	
Způsob účinku	1.Y	
Stupeň znečištění	2	
Jmenovité impulzní napětí	4 kV	
Provoz ochrany před mrazem	5 °C	
Funkce ochrany ventilů	5 min./týden	
Rozměr, vpředu	88 x 88 mm	
Rozměr, vzadu	75 x 75 mm	
Hloubka	26 mm	
Rozsah nastavení provozních teplot	6…….37 °C	
Skladovací teplota	-20 do 65 °C	
Okolní teplota	0 do 50 °C	
Relativní vlhkost vzduchu	max. 80%, nekondenzující	

* *Odporová zátěž*

** *Po správné instalaci budou splněny požadavky na třídu ochrany.*

*** *Napájení musí být provedeno pomocí SELV transformátoru.*

Pokud je plánovaný jiný způsob použití, než je popsáno v příslušné platné technické informaci, musí to uživatel konzultovat s firmou REHAU a vyžádat si před použitím výslovný písemný souhlas firmy REHAU. Pokud by k tomu nedošlo, je za použití odpovědný výlučně příslušný uživatel. Aplikace, použití, a zpracování produktů je v tomto případě mimo možnost naší kontroly. Pokud by přesto došlo k ručení, je toto ručení za všechny škody omezeno na hodnotu námi dodaného a vámi použitého zboží. Nároky z učiněných záručních prohlášení zanikají v případě použití k účelům, které nejsou popsány v technických informacích.

NEA HT 24 V & NEA HT 230 V

TERMOSTATO AMBIENTE REHAU

INSTRUCCIONES DE MANEJO Y GUÍA RÁPIDA DE MONTAJE

www.rehau.es

DE
EN
CZ
ES
FR
GR
HU
IT
NL
PL
RO
RS
RU
SE
TR

Contenidos

Volumen de suministro 76
Introducción 77
Conformidad del producto y seguridad . 77
Informaciones sobre seguridad 77
Parámetros para servicio técnico y de nivel experto 78
Ubicación de instalación y montaje . . . 79
Desmontaje de la tapa 85
Mandos del termostato y display 86
Ajuste del valor de consigna 88
Modos operativos 88
Programa horario 90
Hora, fecha y modo para vacaciones . . 91
Mensajes en el display 93
Información sobre funciones generales . 93
Datos técnicos 94

Seguridad

Información importante

Ventaja para usted

Volumen de suministro

Termostato (1 ud)

Tacos y tornillos (2 ud de cada)

Manual (1 ud)

Introducción

Muchas gracias por adquirir el termostato ambiente REHAU Nea HT. Termostato ambiente estándar digital programable, disponible para 24 V y 230 V, que hace posible un ajuste sencillo de la temperatura de su instalación de calefacción.

Al adquirir el termostato ambiente REHAU Nea se ha decidido por un termostato electrónico que permite regular individualmente diversas aplicaciones de calefacción por superficies radiantes, como suelos, paredes y techos para hoteles, viviendas y edificios de oficinas. En función del diseño de la instalación podrá realizar una regulación a medida. La reducción de la temperatura ambiente le permitirá alcanzar un ahorro energético notable.

Esperamos que quede satisfecho con este producto.

Conformidad del producto y seguridad

Conformidad del producto

Este producto cumple los principales requisitos de las directivas CE siguientes:

- Directiva CE sobre compatibilidad electromagnética 2014/30/EU
- Directiva de Baja Tensión 2014/35/EU

Informaciones sobre seguridad

Utilización conforme al uso previsto

El termostato ambiente Nea HT debe ser utilizado para el control de la temperatura ambiente de instalaciones interiores de superficies radiantes con agua caliente para calefacción y agua fría para refrescamiento. No está destinado al control ni a la monitorización del control del flujo en estas aplicaciones. Uso exclusivo para el accionamiento de actuadores térmicos. El fabricante no se responsabiliza del uso incorrecto del producto.

Especialistas autorizados

La instalación eléctrica se debe realizar de acuerdo con la normativa internacional actual y las normas de la compañía eléctrica suministradora. Las presentes instrucciones requieren poseer unos conocimientos específicos equiparables a una de las titulaciones profesionales siguientes:

- Electricista o técnico electrónico

De acuerdo con la normativa internacional, así como en correspondencia con las profesiones equivalentes con arreglo a la legislación nacional específica.

Fuentes de riesgos

Desconectar el termostato de la alimentación eléctrica antes de desmontar la tapa.

Caso de emergencia

Desconecte completamente la tensión del sistema de regulación de temperatura ambiente.

Parámetros para servicio técnico y de nivel experto

El termostato Nea incorpora diversos parámetros. Dichos parámetros pueden modificarse fácilmente para adaptarlos a cada aplicación específica. Ver sección Servicio Nea Parámetros Experto en www.rehau.es/nea.

Tenga por favor en cuenta que únicamente pueden acceder a los niveles de parámetros el instalador o una persona con los conocimientos necesarios. La modificación de los parámetros puede acarrear consecuencias graves para la instalación de calefacción.

Anote por favor todos los cambios de los parámetros en la sección “Notas del instalador”.

Ubicación de instalación y montaje

Para garantizar un correcto funcionamiento y un control eficiente se ubicará iel termostato ambiente Nea detrás de una puerta, a una altura de 130 cm por encima del suelo. No monte el termostato cerca de una fuente de calor, detrás de cortinas, en puntos expuestos a la radiación solar directa o en un recinto con una elevada humedad ambiente.

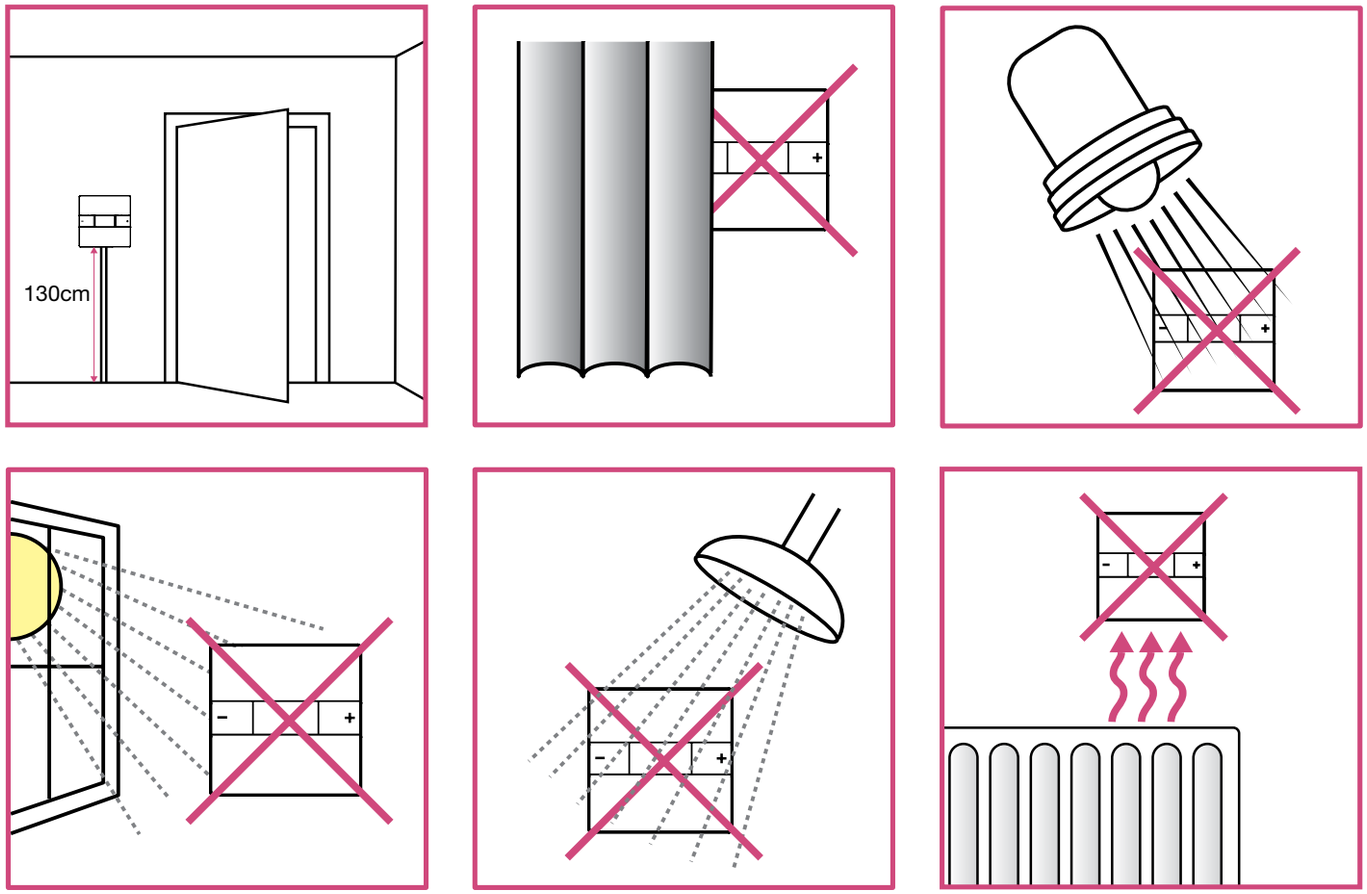

- No monte el termostato en un muro exterior

Montaje

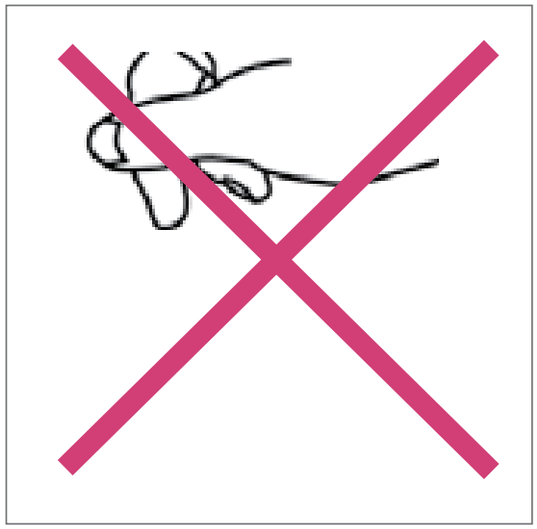

1 Montaje mural

Para el montaje mural marque la base de la caja en la pared. El Nea se puede montar en cajas para pared con un agujero central a una distancia de 60 mm.

2 Cableado

Cable rígido y flexible

230V: Sección máx. 1,5 mm^2

24V: Sección máx. 0,75 mm^2 – 1,5 mm^2

A 55 mm

B 8 mm

** tamaño máximo de la cabeza del tornillo*

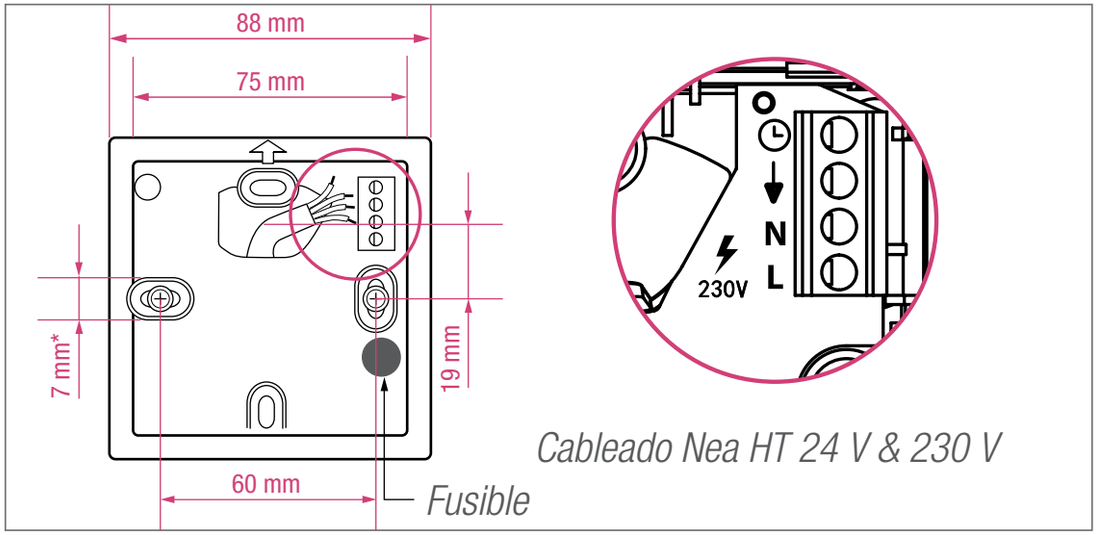

Cableado Nea HT 24 V & 230 V

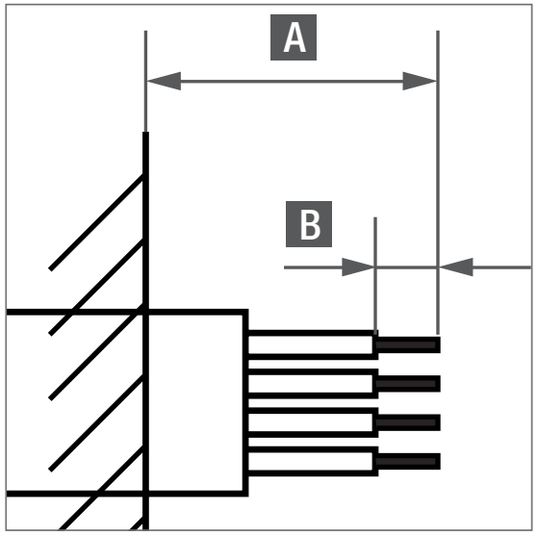

Cableado Nea HT

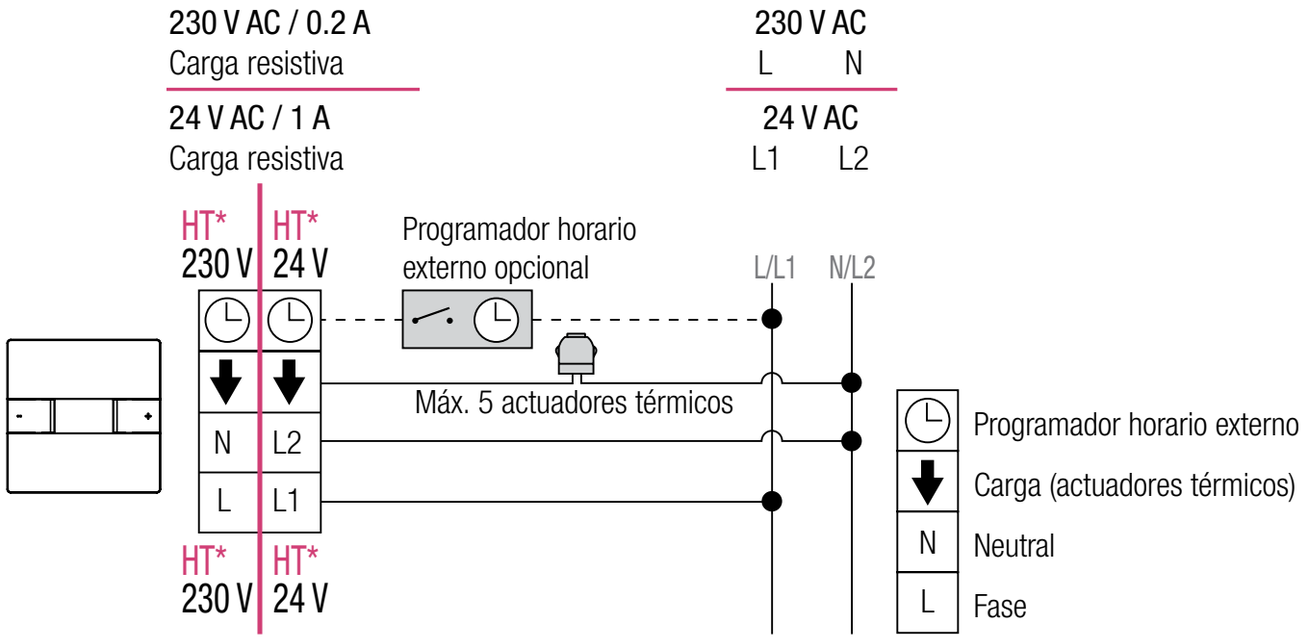

** Los termostatos ambiente Nea HT 230 V y 24 V son modelos independientes*

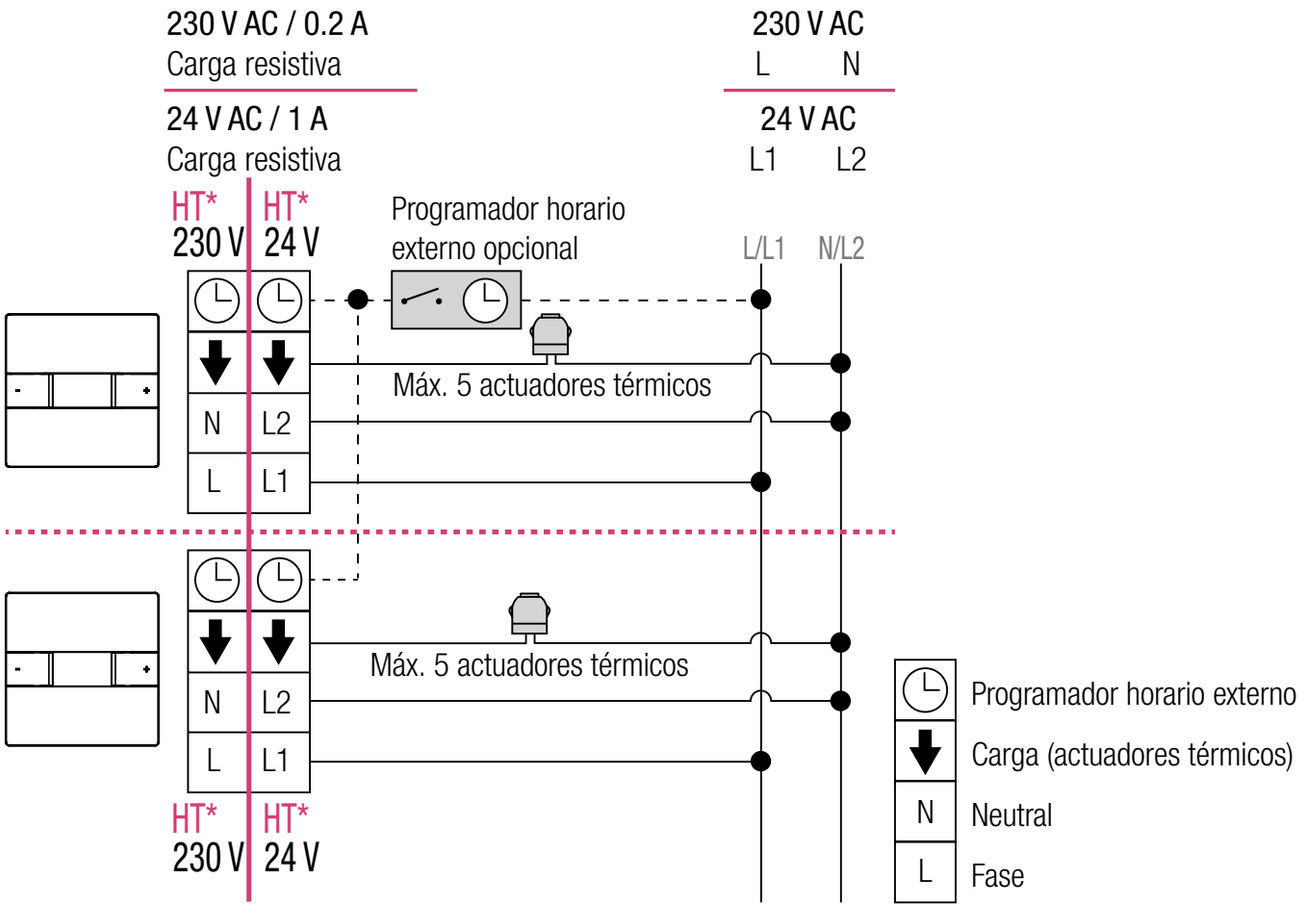

** Los termostatos ambiente Nea HT 230 V y 24 V son modelos independientes*

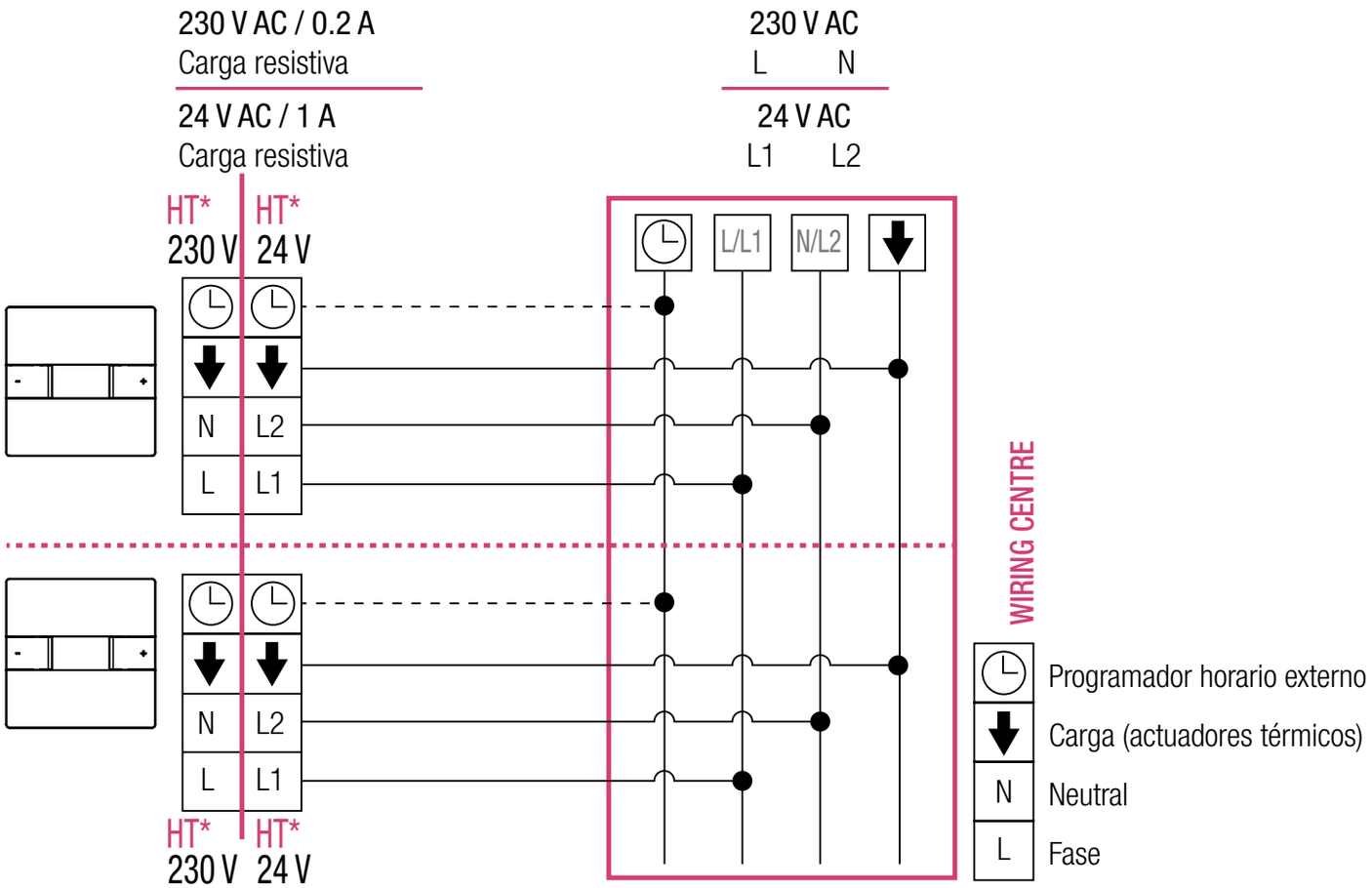

** Los termostatos ambiente Nea HT 230 V y 24 V son modelos independientes*

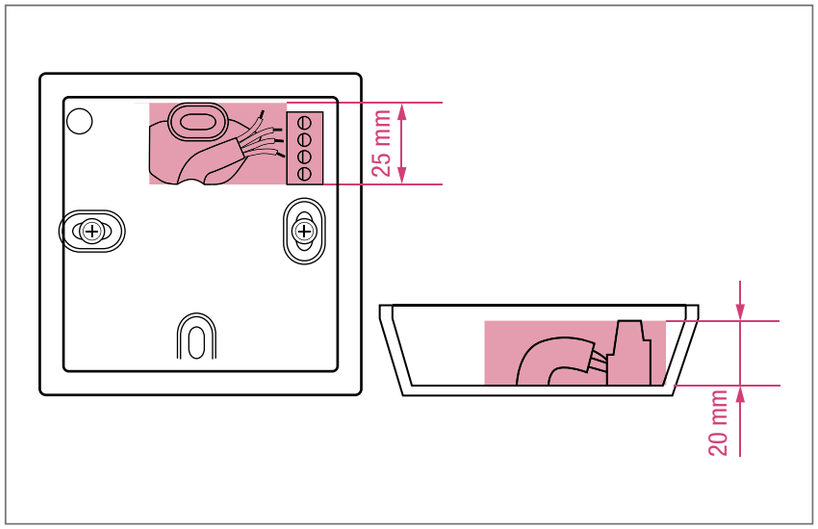

Asegúrese de que el cable se encuentra dentro de la zona sombreada.

3 Coloque la tapa sobre la base de la caja, de forma que las pestañas de bisagra coincidan con los orificios receptores.

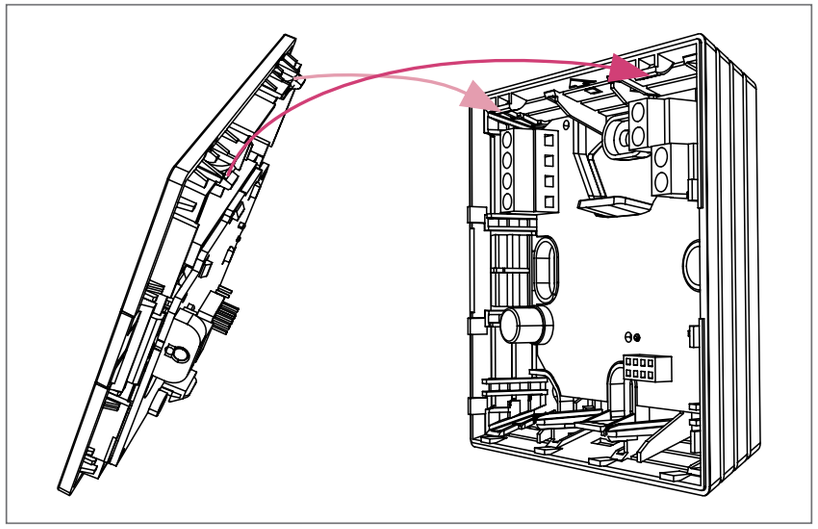

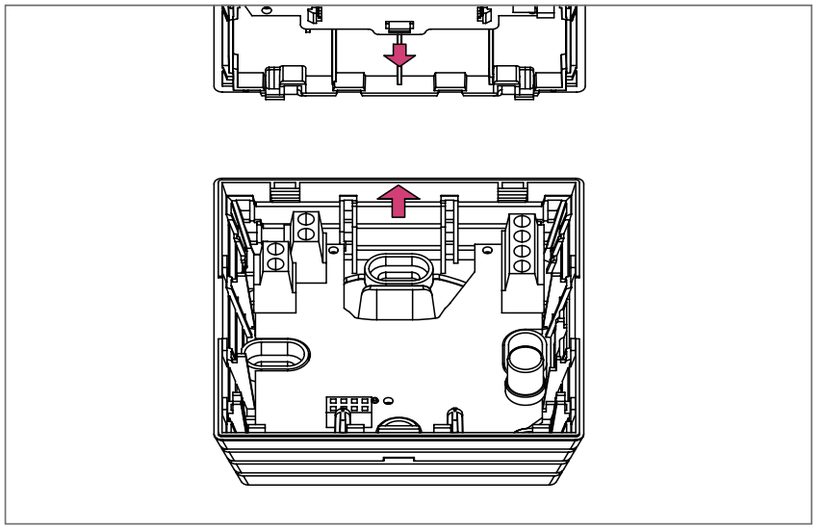

Antes de cerrar la caja asegúrese de que las dos flechas quedan enfrentadas.

4 Encaje la bisagra.

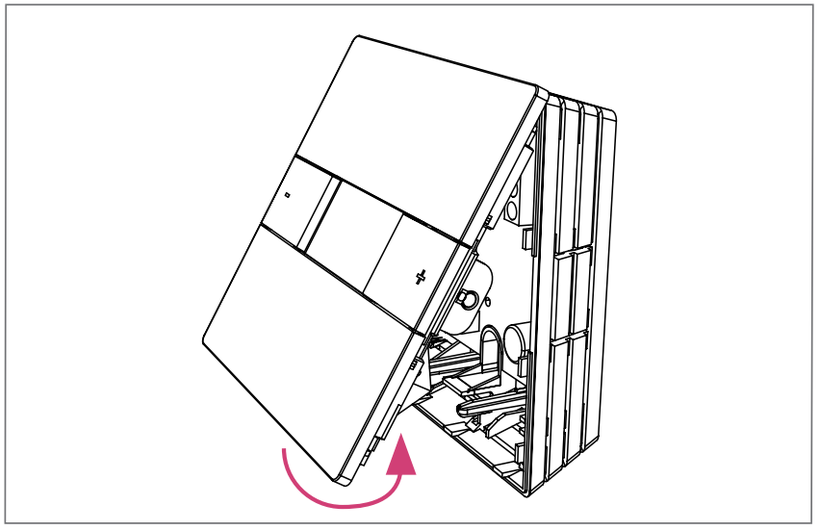

5 Encaje con cuidado el gancho de retención en su alojamiento de la base de

la caja y cierre la caja.

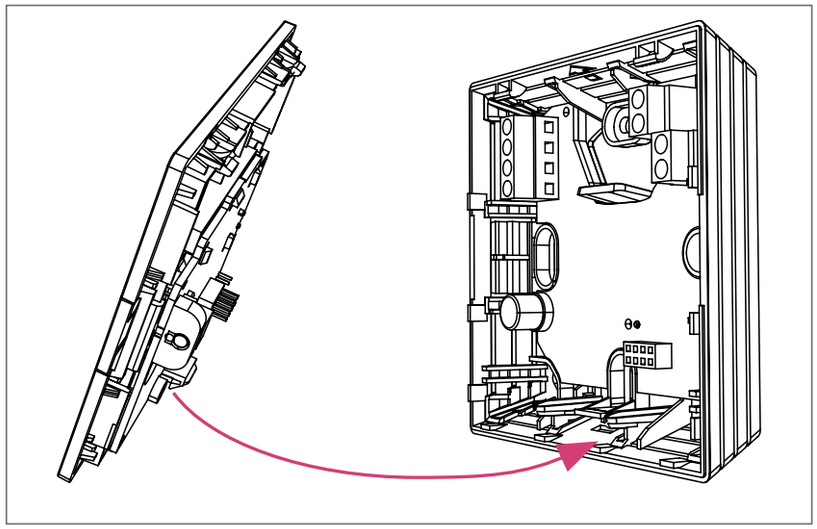

Asegúrese de que el gancho de retención cierra correctamente.

Desmontaje de la tapa

1 Utilice una herramienta para presionar con cuidado el clip de bloqueo de la tapa hacia arriba.

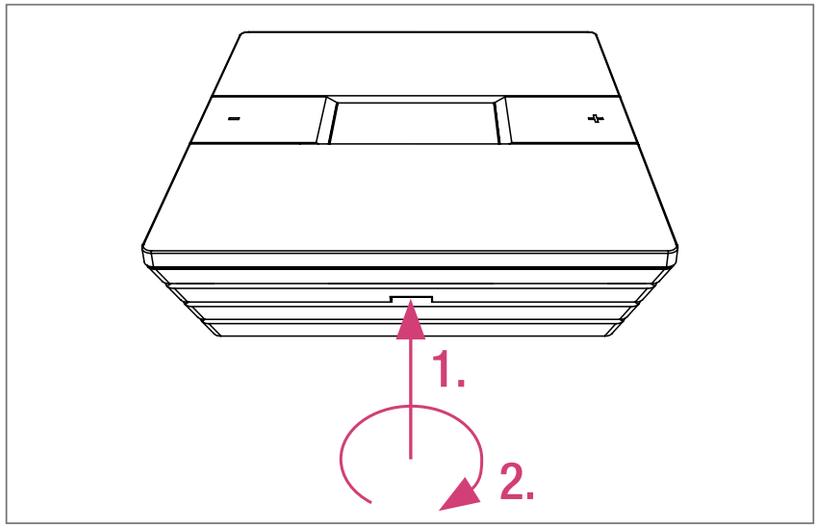

Anchura recomendada de la herramienta: 5 mm

2 Desprenda por abajo la tapa de la base de la caja.

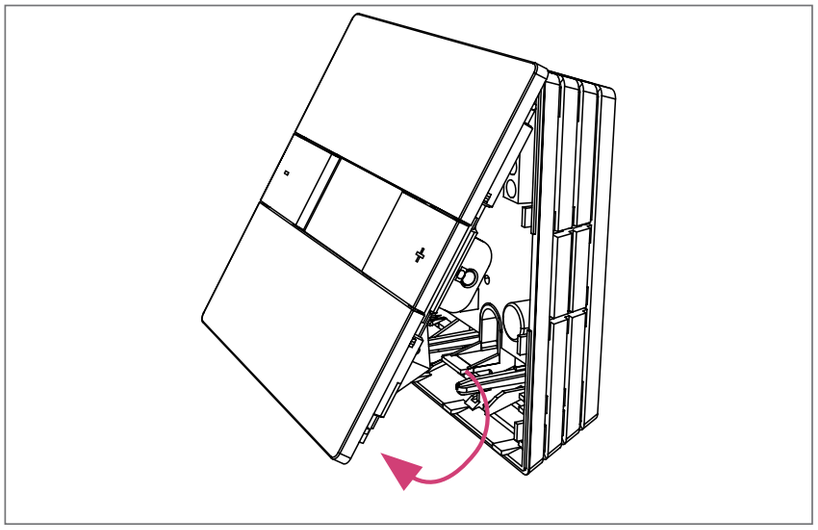

3 Retire la tapa y guárdela en un lugar seguro.

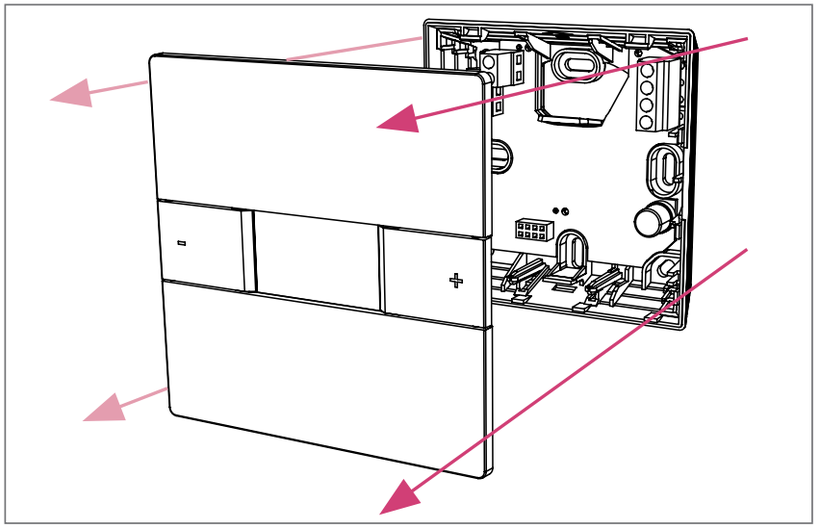

Mandos del termostato y display

Primer encendido

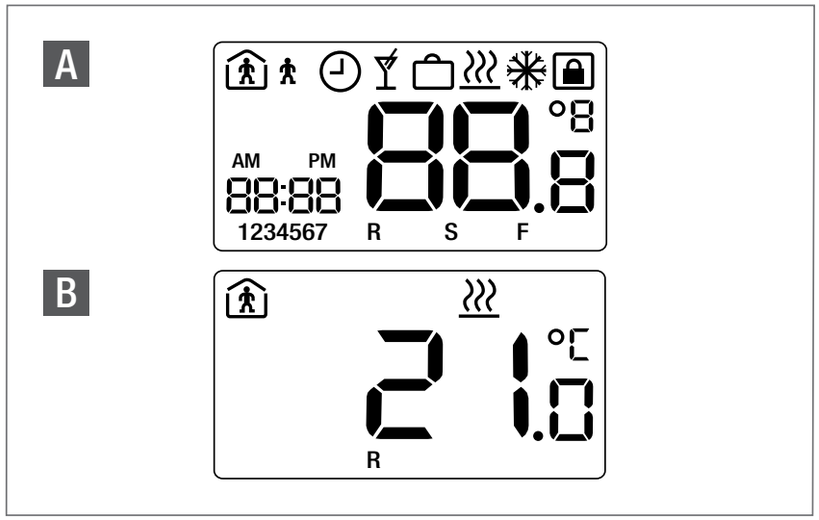

A *Después de encender el termostato se muestran todos los segmentos LCD durante 2 segundos.*

B *Después de la inicialización del termostato ambiente se mostrará la pantalla estándar.*

El termostato ambiente se enciende con la configuración predeterminada de fábrica. Después de un corte del fluido eléctrico, el termostato sigue funcionando en el modo operativo ajustado previamente al corte. Esto ocurre cuando el corte dura hasta 15 horas y previamente el termostato ha estado en funcionamiento durante mínimo 24 horas.

Los ajustes de los parámetros de instalador y los programas horarios están grabados en la memoria y no se pierden en caso de un corte del fluido eléctrico.

Mandos del termostato

- Bajar temperatura. También “Anterior” en las pantallas de ajustes
- Subir temperatura. También “Siguiente” en las pantallas de ajustes
- Intro / Finalizar
- Los iconos y las cifras intermitentes indican posibilidad de modificación

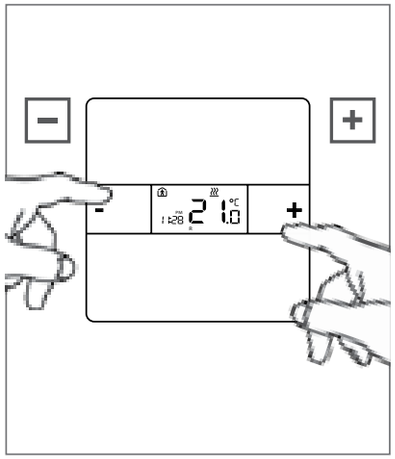

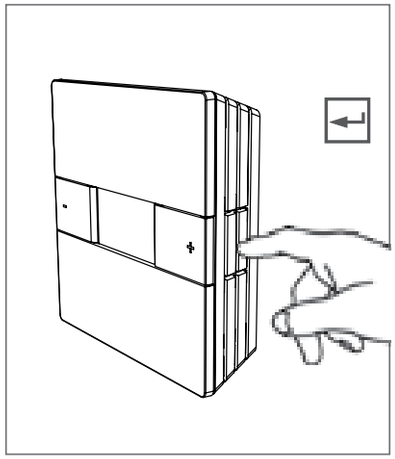

Iconos LCD

Indicador	Descripción	Explicación
22.0 °C	Temperatura	Indica la temperatura ambiente real (R) o de consigna (S). El valor de consigna es la temperatura ambiente que usted requiere.
R	Temperatura ambiente	La temperatura indicada es la temperatura ambiente actual
S	Valor de consigna	La temperatura indicada es la temperatura ambiente requerida
	Calefacción activada	El modo de calefacción está activado
	Modo normal	Está activada la temperatura de confort
	Modo reducido	Está activada la temperatura reducida
	Programa horario	El termostato selecciona automáticamente las temperaturas normales y reducidas sobre la base del programa horario externo
	Modo de bloqueo	Protege el termostato ambiente contra los accesos no autorizados
22:00	Hora	Indicación de la hora. Se utiliza también para indicar la fecha durante los ajustes
	Modo “Party”	El modo “Party” está activado
	Modo “Vacaciones”	El modo “Vacaciones” está activado
1234567	Día	Indica el día actual de la semana
AM PM	Periodo del día	Indica si es horario de mañana o de tarde

Ajuste del valor de consigna

Reducción del valor de consigna

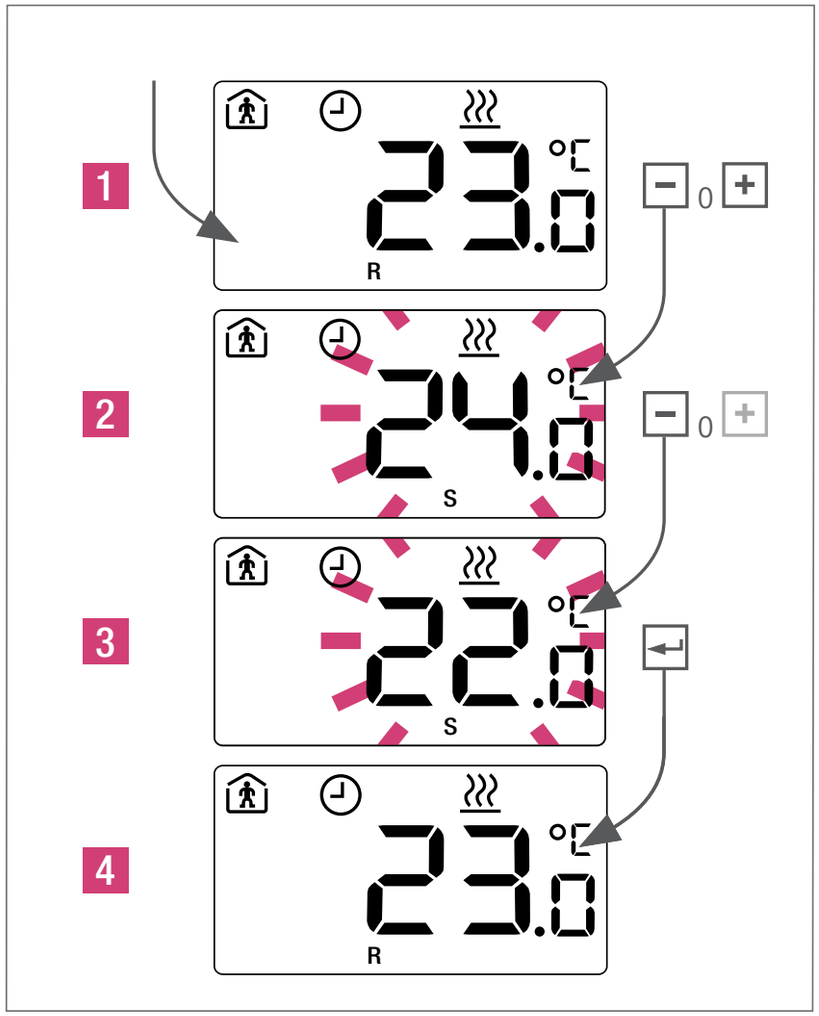

Para consultar el valor de consigna pulse 1 vez + / − *(ver la información en la página siguiente)*

Modos operativos

Elección – Termostato estándar

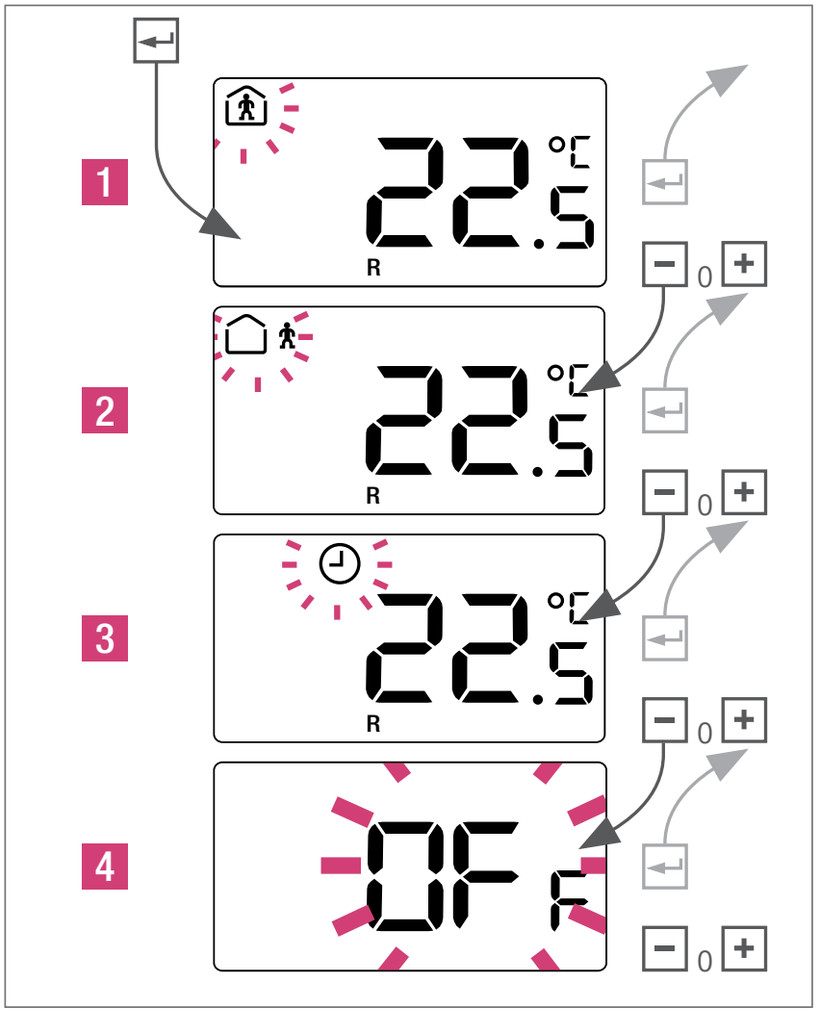

1 *Modo normal: Valor de consigna predet. 22°C*

2 *Modo temp. reducida: Valor de consigna predet. 18°C*

3 *Modo automático: Sólo aplicable con un programa horario externo*

4 *Modo operativo OFF (opcional)*

Cuando se pone el termostato en OFF se activa la protección

automática contra congelación, que provoca la apertura de la válvula de calefacción tan pronto como la temperatura cae por debajo de 5°C.

Cuando hay conectado un programa horario externo y se muestra el reloj, la modificación de la temperatura de consigna es temporal. El valor de consigna ajustado manualmente es vigente sólo hasta el siguiente punto horario del programa. Si no aparece mostrado el reloj, entonces la modificación del valor de consigna es permanente.

Modo automático – Termostato estándar

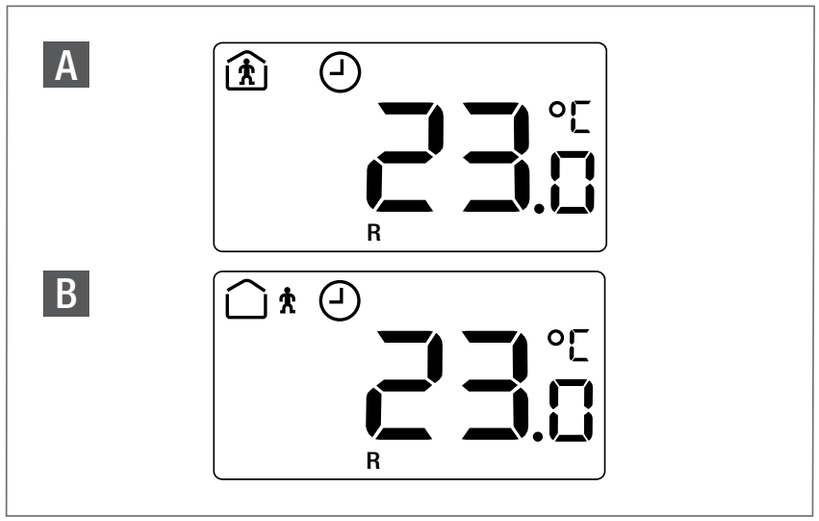

A *Programa horario activado: modo normal*

B *Programa horario activado: modo de temp. reducida*

Modo “Party”

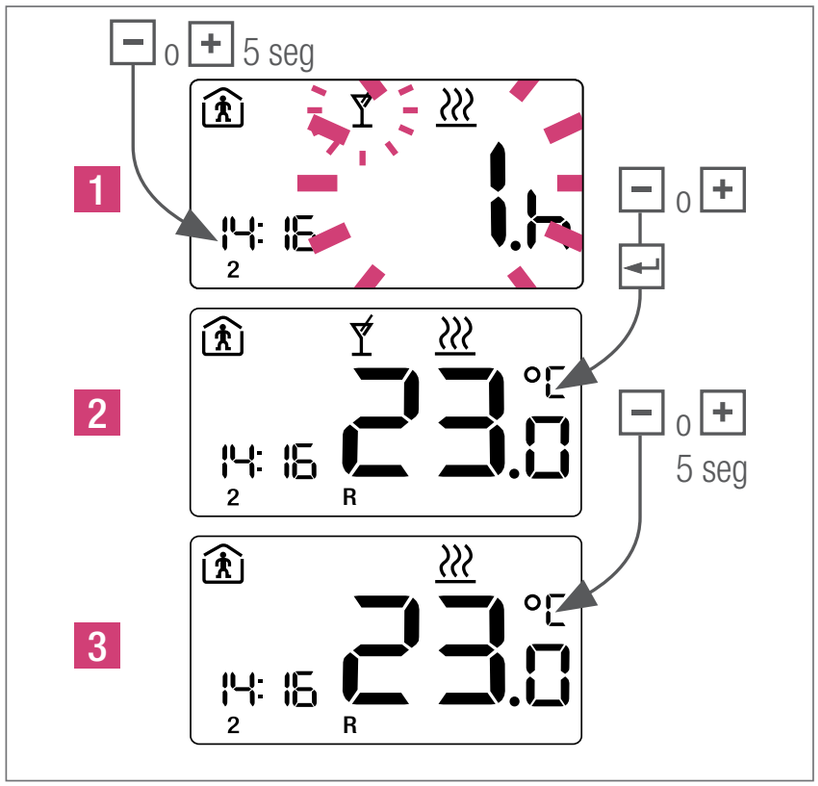

2 *Pulse + o − durante 5 segundos, para cancelar manualmente el modo “Party”*

El modo “Party” es una simple función prioritaria, que permite pasar el aparato del modo de temperatura reducida previsto al modo normal. Cuando finaliza el periodo “Party”, el termostato retorna automáticamente al modo de temperatura reducida.

Programa horario

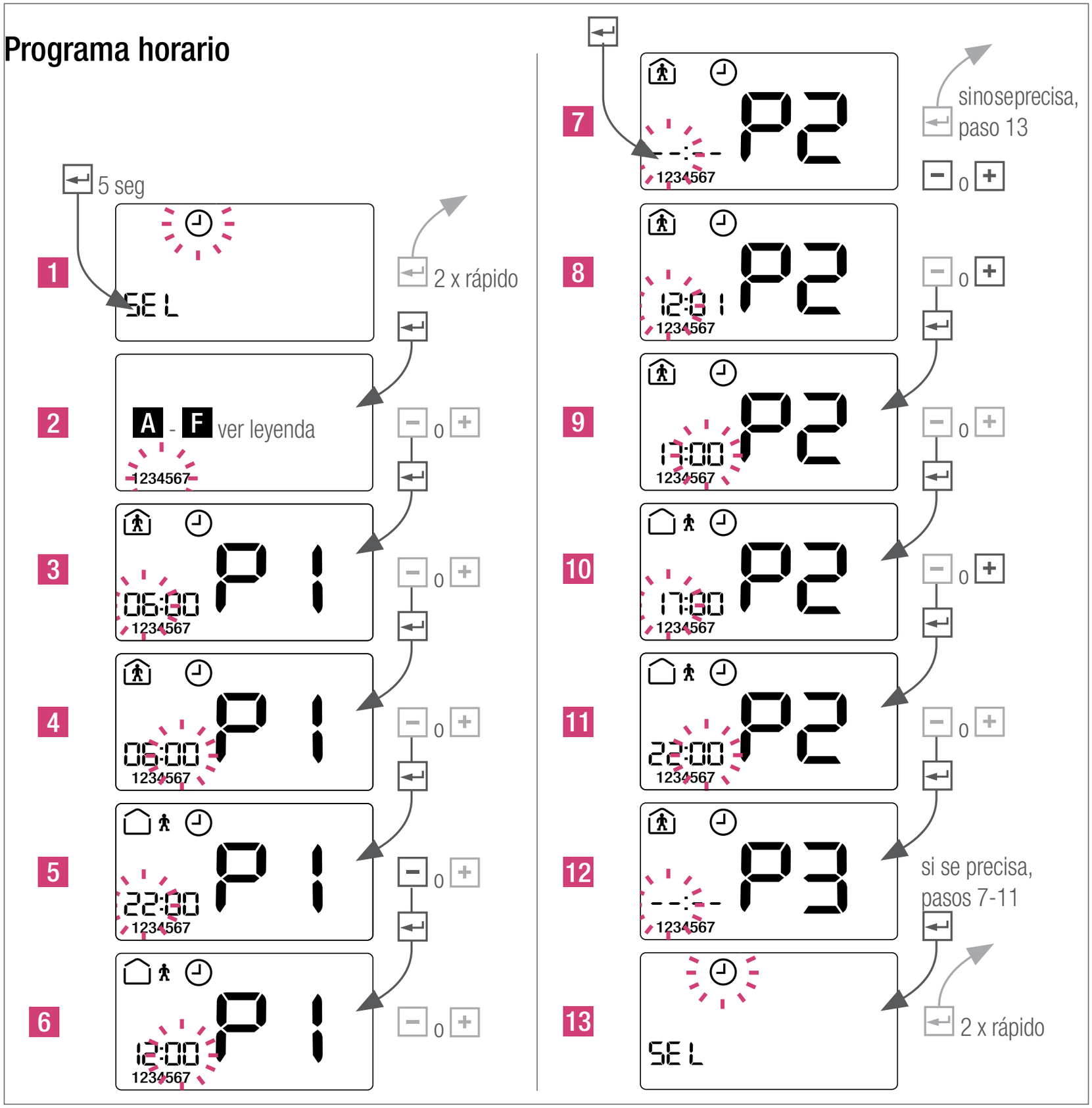

Ejemplo de ajuste

P1 6:00 - 12:00

P2 17:00 - 22:00

P3 --:-- - --:--

	Indicador	Explicación
A	1234567	Programa para toda la semana
B	123456/7	Programa para Lu a Sa y para Do
C	12345/67	Programa para Lu a Vi y para Sa/Do
D	1/2/3/4/5/6/7	Programación de días individuales
E	dEF	Volver al programa predeterminado
F	dEL AL.L	Delete all programs

Para elegir otros indicadores (A - D) hay que borrar el indicador actual. Con este fin seleccionar “F” y confirmar.

Ajustes predeterminados

C / 🏠 / 06:00 - 22:00

Hora, fecha y modo para vacaciones

Ajuste de la hora

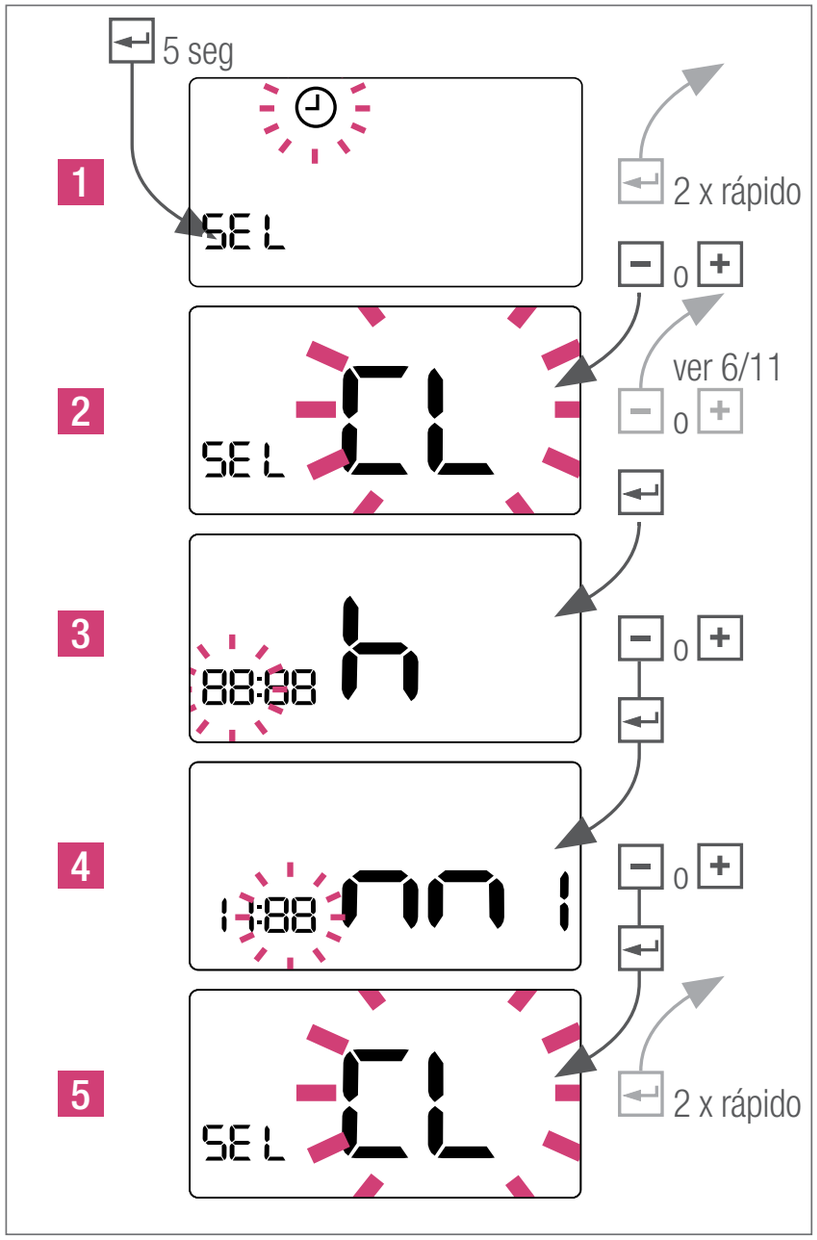

Ajuste de la fecha

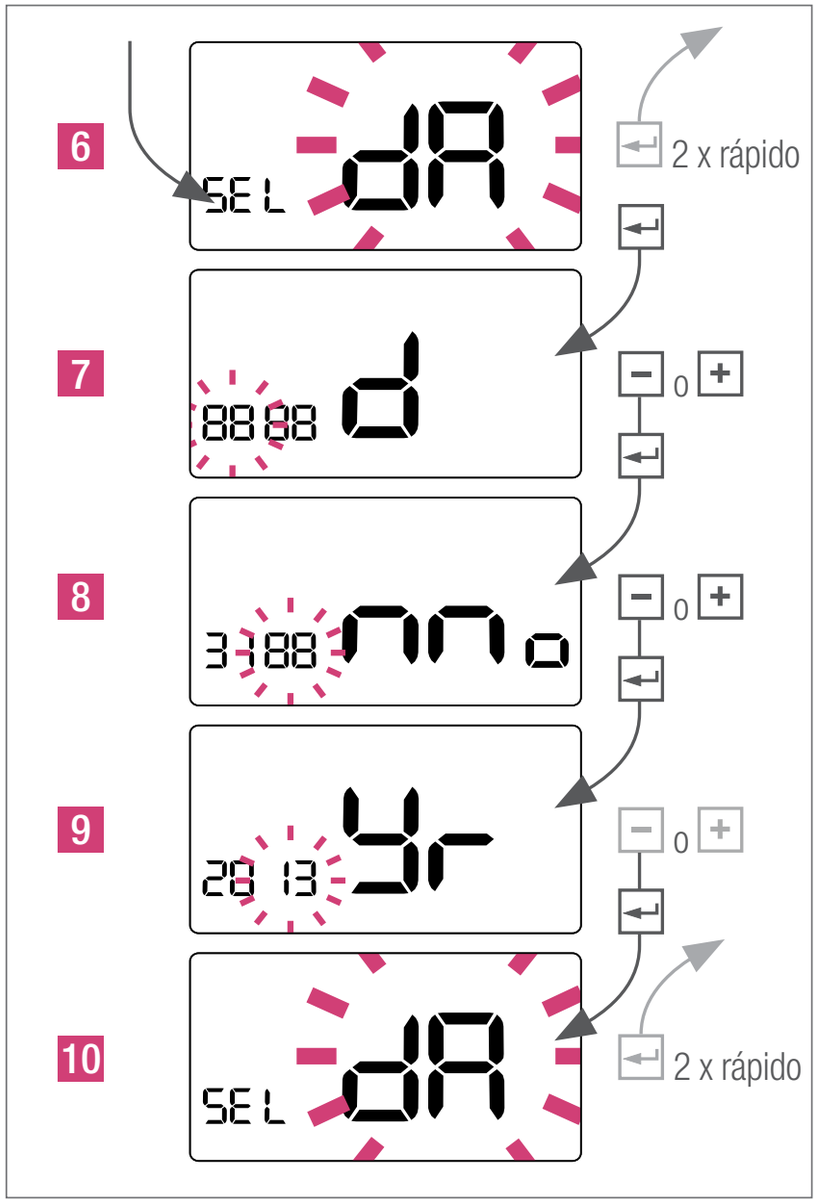

Ajuste del modo para vacaciones

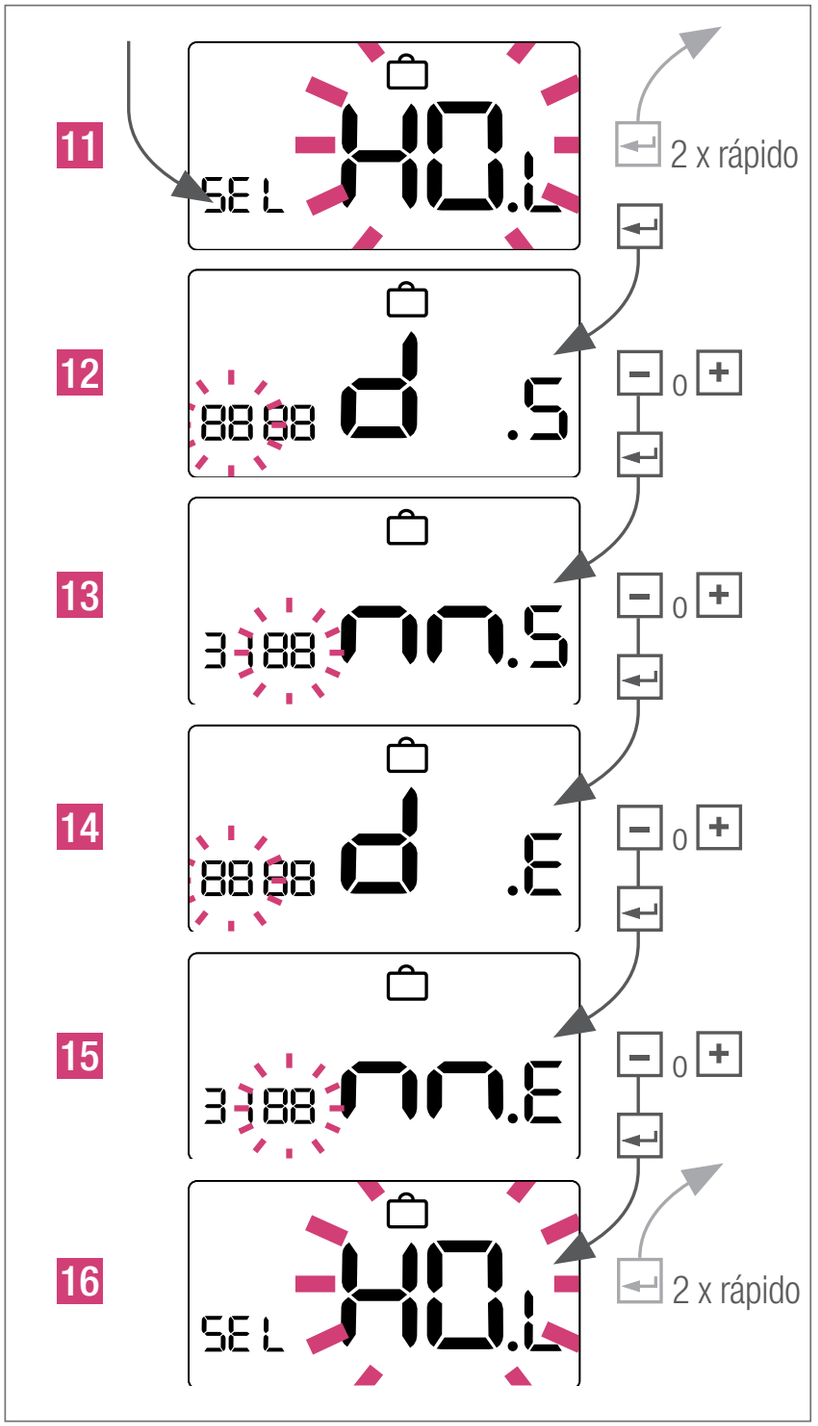

Mensajes en el display

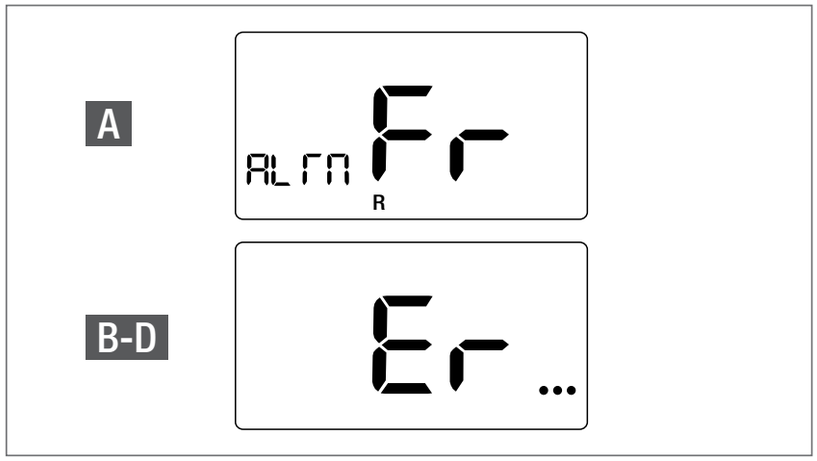

A *Protección antihielo activada*
B *Er 4 – Rebasada temperatura límite del suelo*
C *Er 5 – Sonda de temperatura ambiente no funciona*
D *Er 6 – Cortocircuito sonda de temperatura ambiente*

La indicación de protección contra congelación permanece encendido hasta que se pulsa una tecla cualquiera.

Información sobre funciones generales

Protección de las válvulas

Con el fin de proteger los actuadores térmicos se abre su salida durante 5 minutos una vez por semana. Esta función evita que las válvulas se queden agarrotadas tras un periodo de parada prolongado.

Modulación en anchura de pulso

La regulación de la temperatura ambiente se consigue mediante la apertura y el cierre de la válvula reguladora en puntos temporales definidos. El tiempo de apertura de las válvulas se determina por el suministro de energía requerido.

Regulador PI

El regulador PI ajusta la señal de control gradualmente a la demanda del sistema, con el fin de optimizar el resultado del control. Esta optimización se deben aplicar muy sensible en caso de calefacción y refrescamiento de la superficie.

Limpieza del termostato REHAU Nea

Utilice para la limpieza sólo un paño suave, seco y libre de disolventes.

Un fusible quemado puede indicar un error en el sistema. Antes de sustituir el fusible, el sistema debe ser revisado por un especialista autorizado.

Datos técnicos

	Nea HT 230 V	Nea HT 24 V***
Tensión de servicio	230V-AC+/-10%	24V-AC+20%-10%
Corriente conmutación	0.2 A*	1 A*
Fusible	0.63 A T	1 A T
Seguridad**	Clase II	Clase III
Nº máx. de actuadores	5 x 3 W	
Grado de protección	IP30	
Curva de respuesta	1.Y	
Grado de ensuciamiento	2	
Sobretensión transitoria	4 kV	
Modo anticongelación	5 °C	
Modo protecc. válvulas	5 min/semana	
Dimensiones frontales	88 x 88 (mm)	
Dimensiones traseras	75 x 75 (mm)	
Profundidad	26 (mm)	
Valores operativos	6 .... 37 °C	
Temp. de almacenaje	-20 a 65 °C	
Temperatura ambiente	0 a 50 °C	
Humedad relativa	Máx. 80 %, sin condensación	

* *Carga resistiva*

** *Tras un montaje correcto se cumplen los requisitos de la clase de protección.*

*** *Para la alimentación utilizar un transformador SELV.*

Cuando se prevea una aplicación diferente a la descrita en la respectiva Información Técnica, el usuario deberá consultarlo previamente a REHAU y obtener, antes de la aplicación, una autorización expresa por escrito por parte de REHAU. En caso de no cumplir con este requisito, la aplicación pasa a ser de la exclusiva responsabilidad del usuario. La aplicación, la utilización y el manejo de los productos se encuentran, en este caso, fuera de nuestras posibilidades de control. Si, a pesar de ello, hubiera lugar a asumir una responsabilidad, ésta queda limitada, para todos los daños, al valor de la mercancía suministrada por nosotros y empleada por ustedes. Toda aplicación distinta a las descritas en esta Información Técnica invalida cualquier derecho de reclamación que pudiera estar amparado por la garantía establecida.

NEA HT 24 V & NEA HT 230 V

RÉGULATEUR THERMIQUE REHAU

NOTICE D'EMPLOI ET DE MONTAGE RAPIDE

www.rehau.fr

DE
EN
CZ
ES
FR
GR
HU
IT
NL
PL
RO
RS
RU
SE
TR

Sommaire

Matériel fourni 96
Introduction 97
Conformité du produit et sécurité . . . 97
Informations de sécurité 97
Réglage des paramètres par l'installateur 98
Position de montage 99
Enlèvement du capot. 105
Commande du régulateur et affichage .106
Réglage valeur de consigne 108
Modes de fonctionnement 108
Programmateur horaire. 110
Heure, date et mode congés 111
Messages écran 113
Informations générales 113
Données techniques 114

Sécurité

Info importante

Vos avantages

Matériel fourni

Régulateur (1 pce)

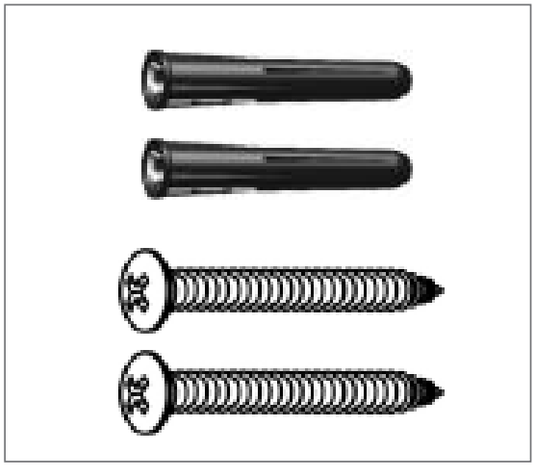

Chevilles & vis (2 pces de chaque)

Manuel (1 pce)

Introduction

Nous vous remercions pour votre achat d'un régulateur REHAU Nea. Nea HT est un régulateur thermique standard à programmation numérique, disponible en 24 V et 230 V, vous simplifiant le réglage de la température sur votre installation de chauffage.

Vous avez choisi un régulateur électronique vous permettant de réguler séparément différentes applications de chauffage intégrées au sol, mur ou plafond pour hotels, habitation et locaux commerciaux. L'installation peut être définie pour permettre une régulation sur mesure pièce par pièce. La réduction de la température vous permet de réaliser de substantielles économies d'énergie.

Nous espérons que ce produit vous donne toute satisfaction.

Conformité du produit et sécurité

Conformité du produit

Ce produit répond aux principales exigences des directives CE suivantes :

- Directive sur la compatibilité électromagnétique 2014/30/EU
- Directive basse tension 2014/35/EU

Informations de sécurité

A utiliser conformément aux réglementations

Le régulateur thermique Nea HT doit servir à réguler les températures des installations hydrauliques de chauffage surfacique des maisons. Il n'est pas destiné à piloter ou à contrôler les flux de chauffage ou de rafraîchissement. Aussi le régulateur thermique Nea HT doit-il être exclusivement utilisé pour commander des actionneurs thermiques. Le fabricant n'accepte aucune responsabilité en cas d'utilisation inappropriée.

Spécialistes accrédités
L'installation électrique est à effectuer conformément aux dispositions internationales en vigueur ainsi qu'à celles de votre fournisseur d'électricité local. La présente notice réclame des connaissances spécifiques correspondant à un diplôme officiellement reconnu dans l'une des professions suivantes :

- Electricien ou électronicien

Conformément aux dispositions internationales ainsi qu'aux professions comparables de votre législation nationale spécifique.

Sources de danger
Le régulateur doit être débranché de l'alimentation électrique avant d'en ôter le capot.

En cas d'urgence
Coupez le courant alimentant l'ensemble du système de régulation des températures pièce par pièce.

Réglage des paramètres par l'installateur

Le régulateur Nea intègre différents paramètres. Il est aisé de modifier ces paramètres en fonction de votre application spécifique. Veuillez vous reporter au Service et expertise paramétrages Nea sous www.rehau.fr/nea.

Veuillez noter que les plages de paramètres ne peuvent être entrées que par un installateur ou une personne compétente. Modifier les paramètres peut avoir de sérieuses conséquences sur l'installation de chauffage.

Veuillez inscrire tous les changements de paramètres dans les notes de l'installateur.

Position de montage

Pour optimiser le fonctionnement et l'efficience des commandes, nous préconisons de placer le régulateur Nea à l'abri des courants d'air à une distance de 130 cm du sol.

Ne placez pas le régulateur à proximité d'une source de chaleur, derrière des rideaux, à des emplacements exposés au soleil ou dans une zone à forte hygrométrie.

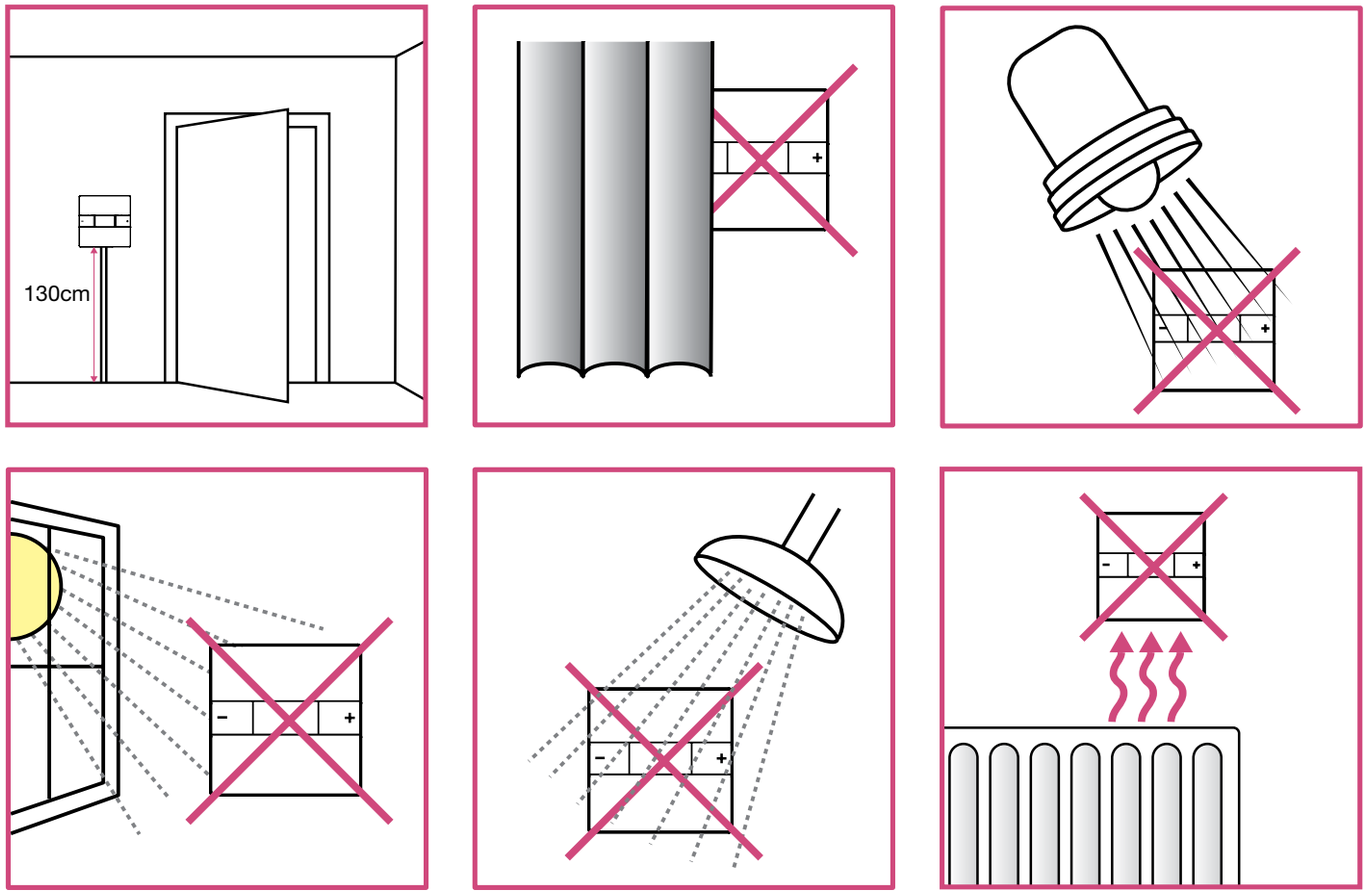

- Ne placez pas le régulateur sur un mur extérieur

1 Montage mural

Marquez et montez la partie arrière du boîtier sur le mur. (Le régulateur Nea peut aussi se monter sur des boîtiers d'encastrement avec un entraxe de 60 mm.)

** Taille maximale des têtes de vis*

2 Câblage

Fil plein et multibrin

230V: Section de câble maxi 1,5 mm²

24V: Section de câble maxi

0,75 mm² – 1,5 mm²

A 55 mm

B 8 mm

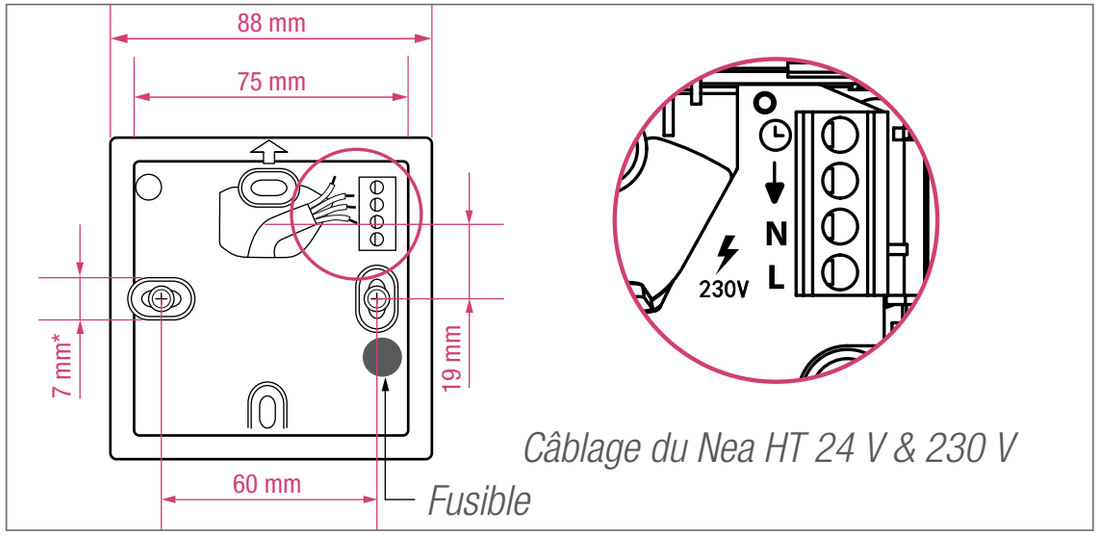

Câblage du Nea HT 24 V & 230 V

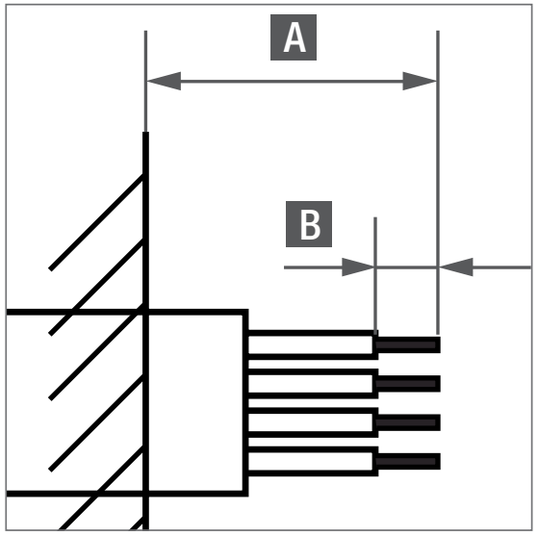

Câblage du Nea HT

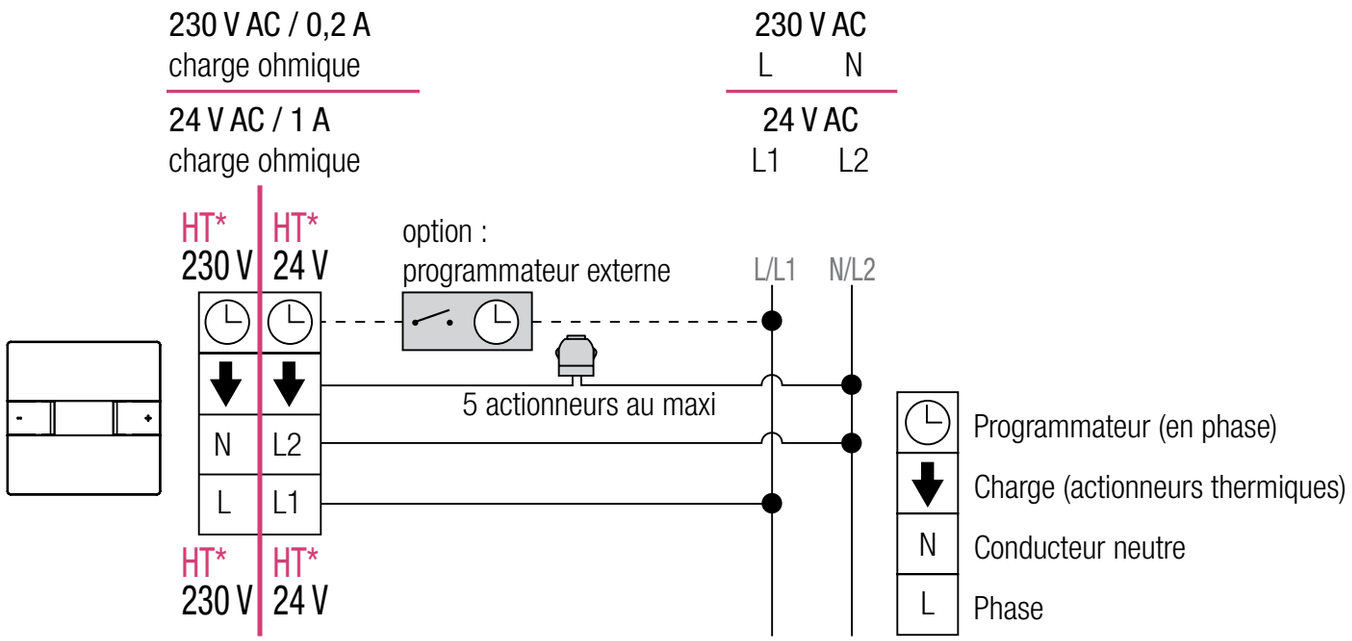

** Les régulateurs thermiques Nea HT 230 V et 24 V sont des modèles distincts*

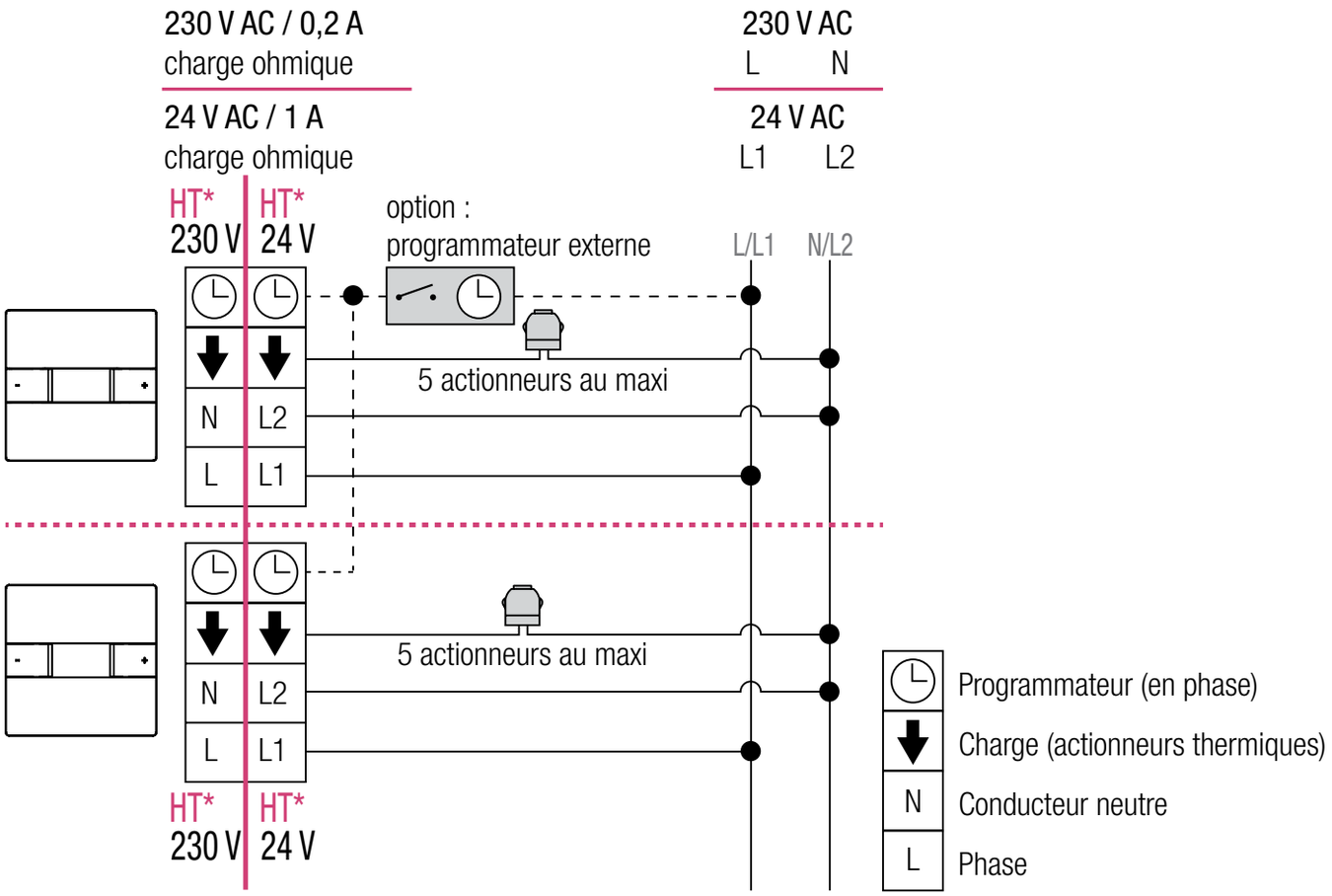

** Les régulateurs thermiques Nea HT 230 V et 24 V sont des modèles distincts*

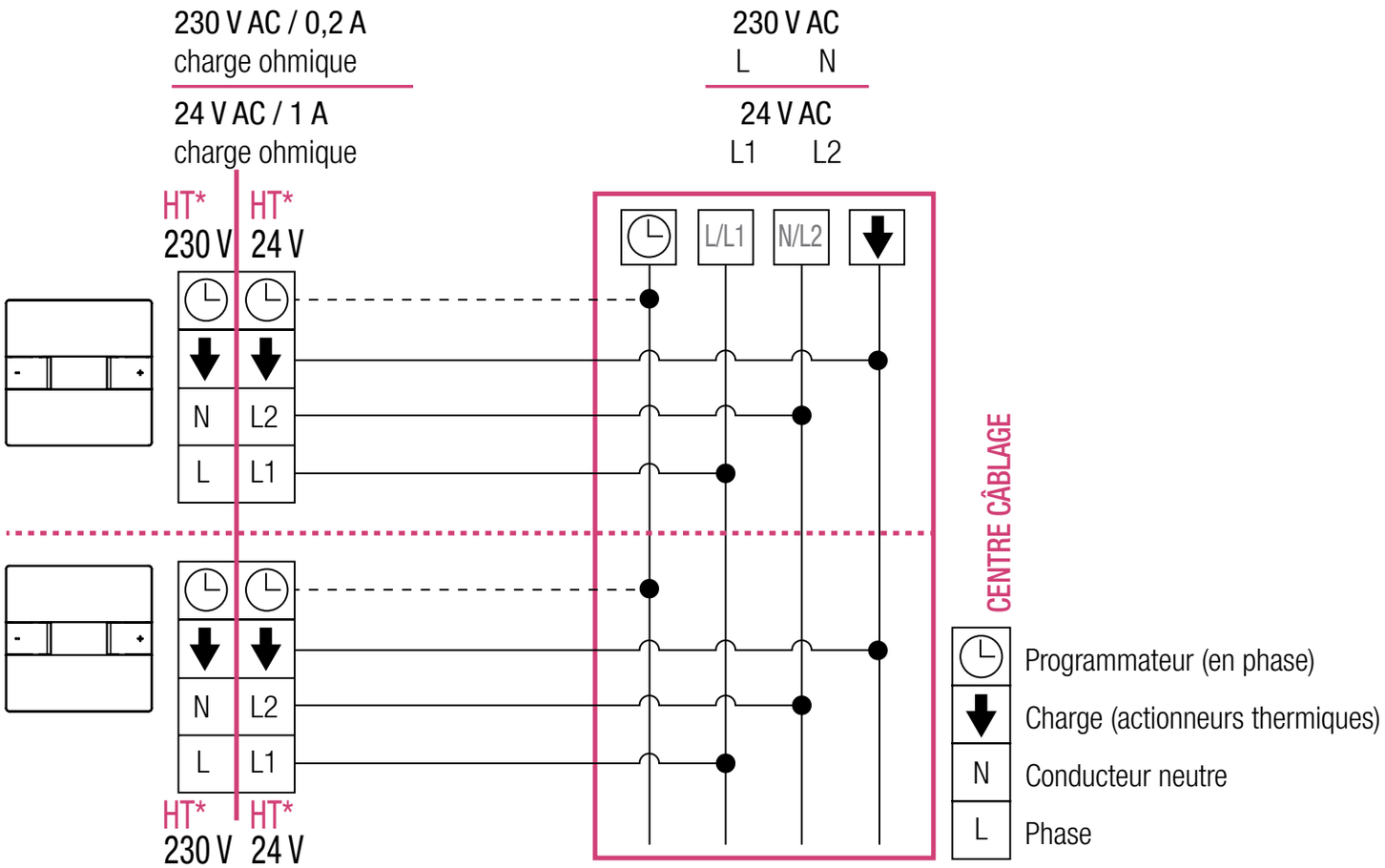

** Les régulateurs thermiques Nea HT 230 V et 24 V sont des modèles distincts*

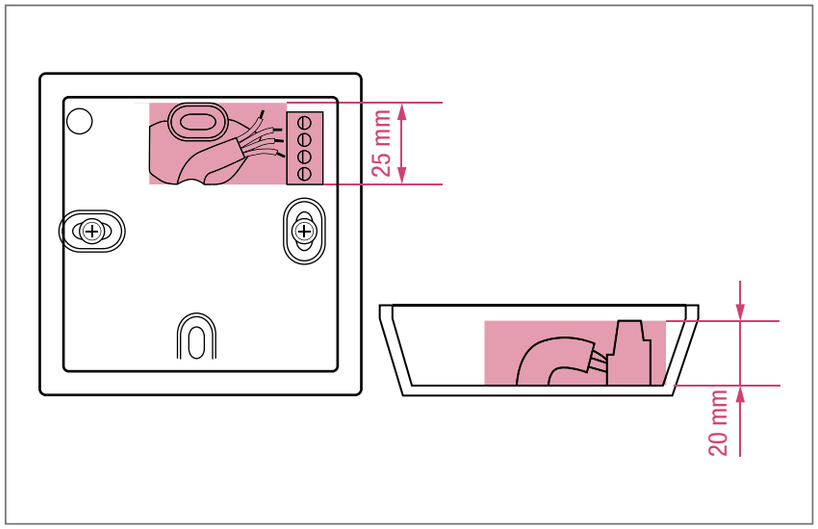

Assurez-vous que le câble soit à l'intérieur de la zone délimitée.

3 Positionnez le capot de façade par rapport à la partie arrière en faisant correspondre les clips de charnière.

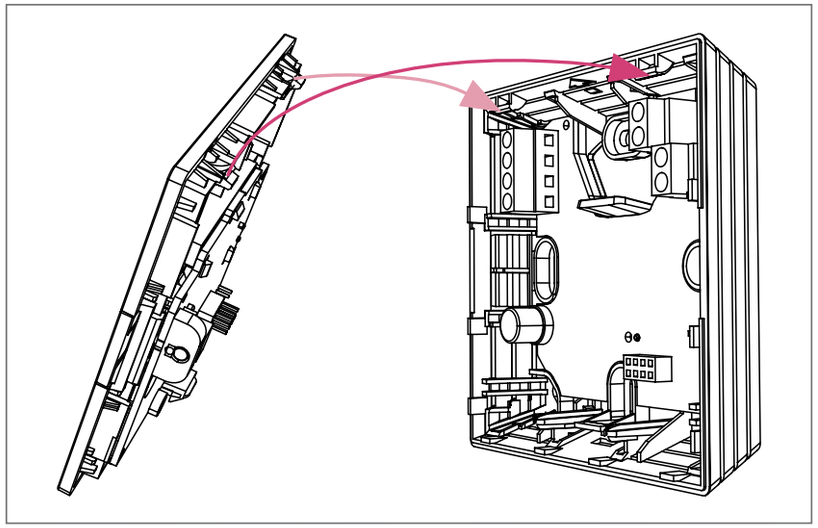

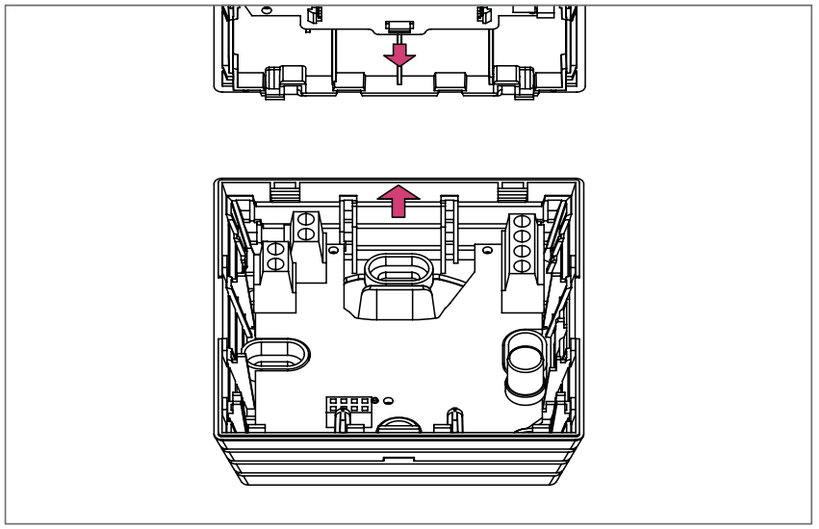

Assurez-vous que les deux flèches soient en face l'une de l'autre, avant de fermer le boîtier.

4 Emboîtez la charnière en premier.

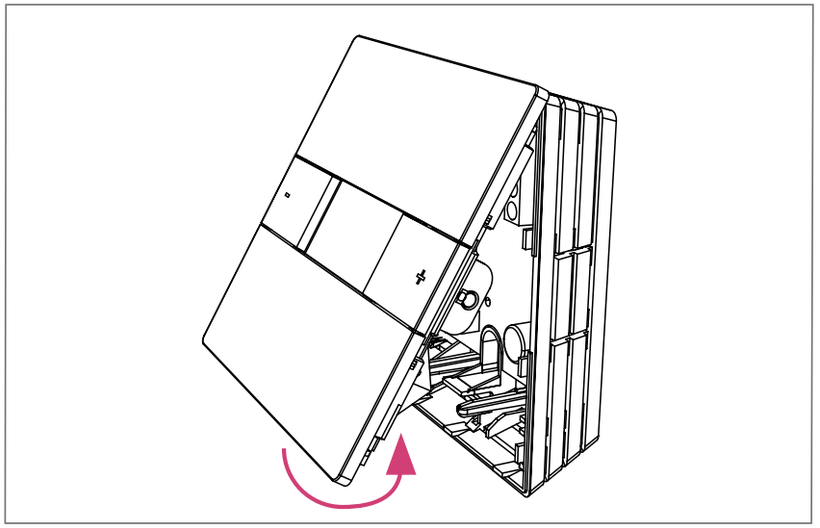

5 Placez avec précaution le crochet de fermeture du capot dans son logement.

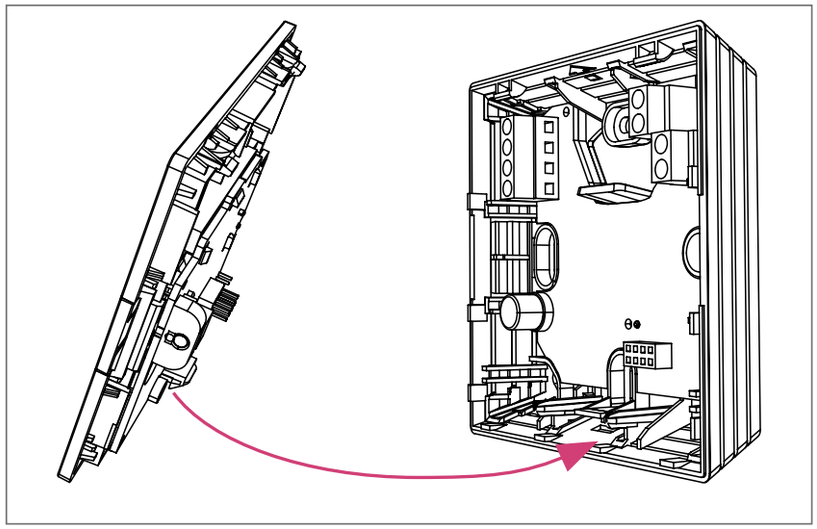

Assurez-vous du bon accrochage.

Enlèvement du capot

1 Appuyez à l'aide d'un outil sur le crochet de fermeture pour le relever soigneusement.

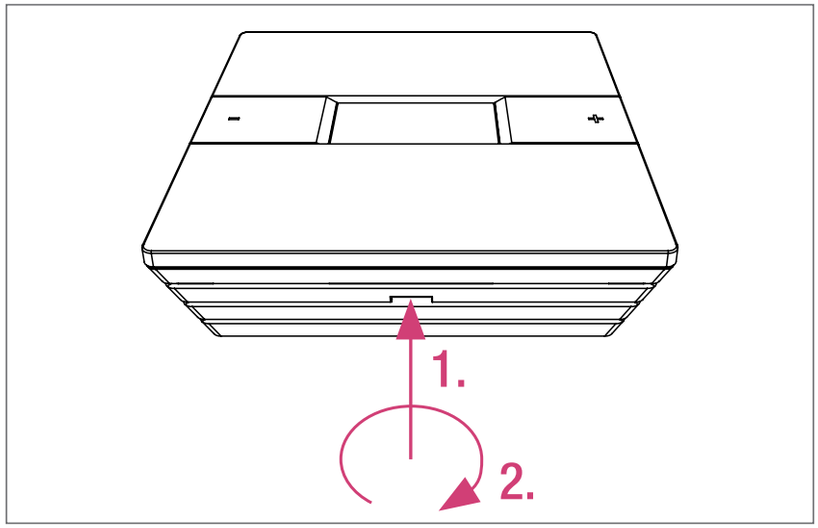

Largeur d'outil préconisée : 5 mm

2 Détachez la partie inférieure du capot de l'arrière du boîtier.

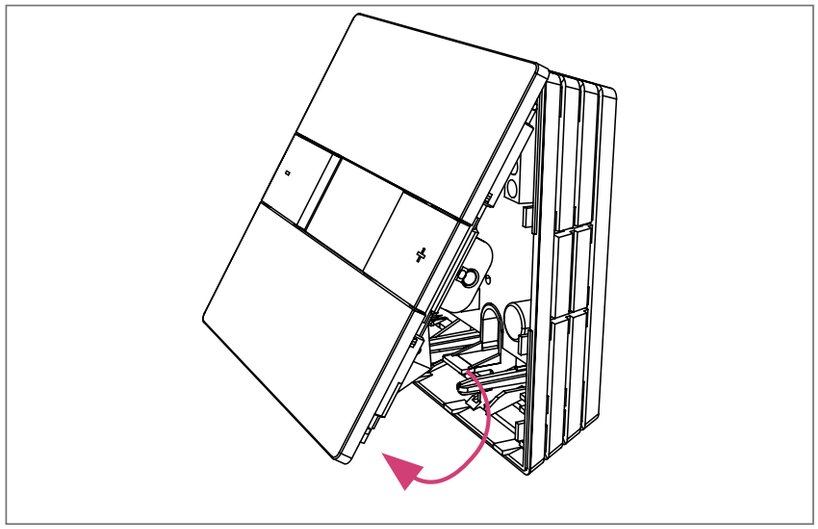

3 Ôtez le capot et conservez-le en un lieu sûr.

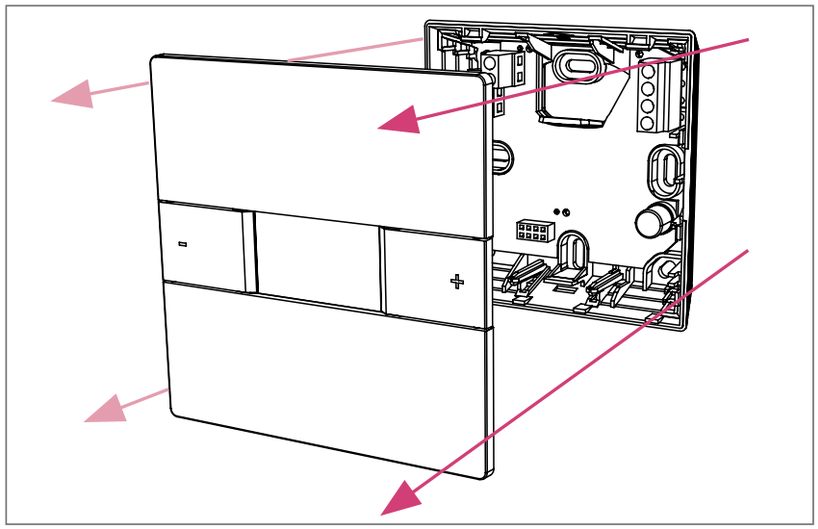

Commande du régulateur et affichage

Première mise en route

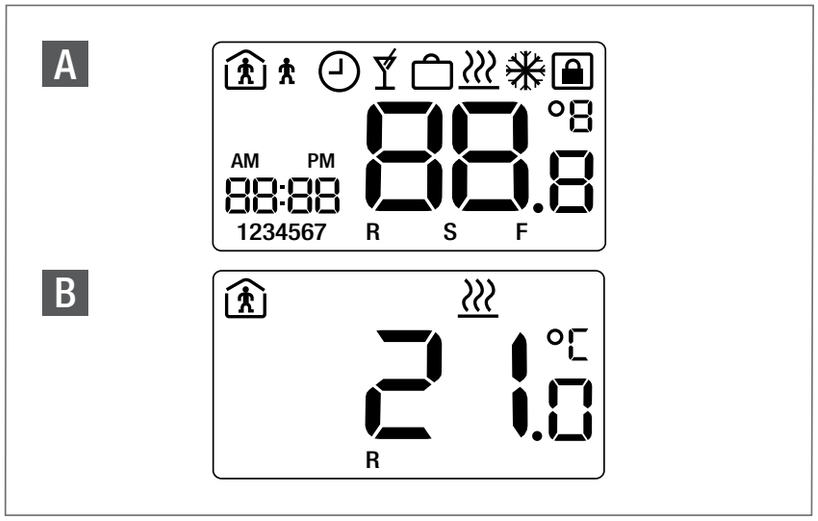

A *La mise en route entraîne l'éclairage de tous les segments LCD durant 2 secondes.*

B *Après l'initialisation, le régulateur fournit l'affichage standard.*

A sa première mise en route, le régulateur reprend les paramétrages établis en usine. Après une coupure de courant, le régulateur reprend son fonctionnement sur le mode défini avant la coupure. Ceci est valable pour une coupure pouvant durer jusqu'à 15 heures alors que le régulateur fonctionnait précédemment depuis 24 heures.

Les réglages des paramètres effectués par l'installateur et la programmation horaire restent durablement en mémoire en cas de coupure de courant.

Fonctions des touches

− Baisser la température. Ou encore « précédent » dans le paramétrage du menu

+ Augmenter la température. Ou encore « suivant » dans le paramétrage du menu

↵ Entrées / Quitter

Les symboles ou les chiffres qui clignotent peuvent être modifiés

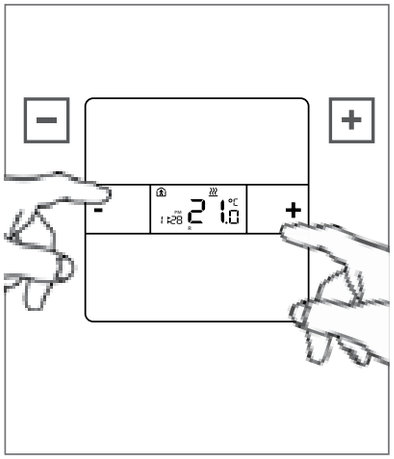

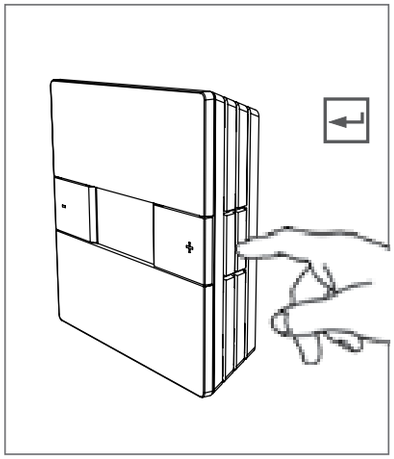

Symbole LCD

Indicateur	Description	Explication
22.0 °C	Température	Indique la température réelle de la pièce (R) ou la valeur de consigne (S). La valeur de consigne est la température souhaitée dans la pièce.
R	Température pièce	La température indiquée est la température actuelle de la pièce.
S	Valeur de consigne	La température indiquée est la température souhaitée pour la pièce.
	Chauffage actif	Le chauffage est en fonctionnement
	Mode normal	Le mode de fonctionnement normal est activé
	Mode réduit	Le mode de fonctionnement réduit est activé
	Programmation horaire	Le régulateur choisit automatiquement le fonctionnement normale et réduit sur la base du programmateur externe
	Blocage de manipulation	Protège le régulateur des manipulations par des personnes non autorisées
22:00	Heure	Affichage de l'heure. Egalement utilisé pour l'affichage de la date dans les paramétrages.
	Mode fête	Le mode de fonctionnment fête est activé
	Mode congés	Le mode de fonctionnement période de congé est activé
1234567	Jour	Indique le jour actuel
AM PM	Statut temps	Indique le matin ou l'après-midi

Réglage valeur de consigne

Réduction valeur de consigne

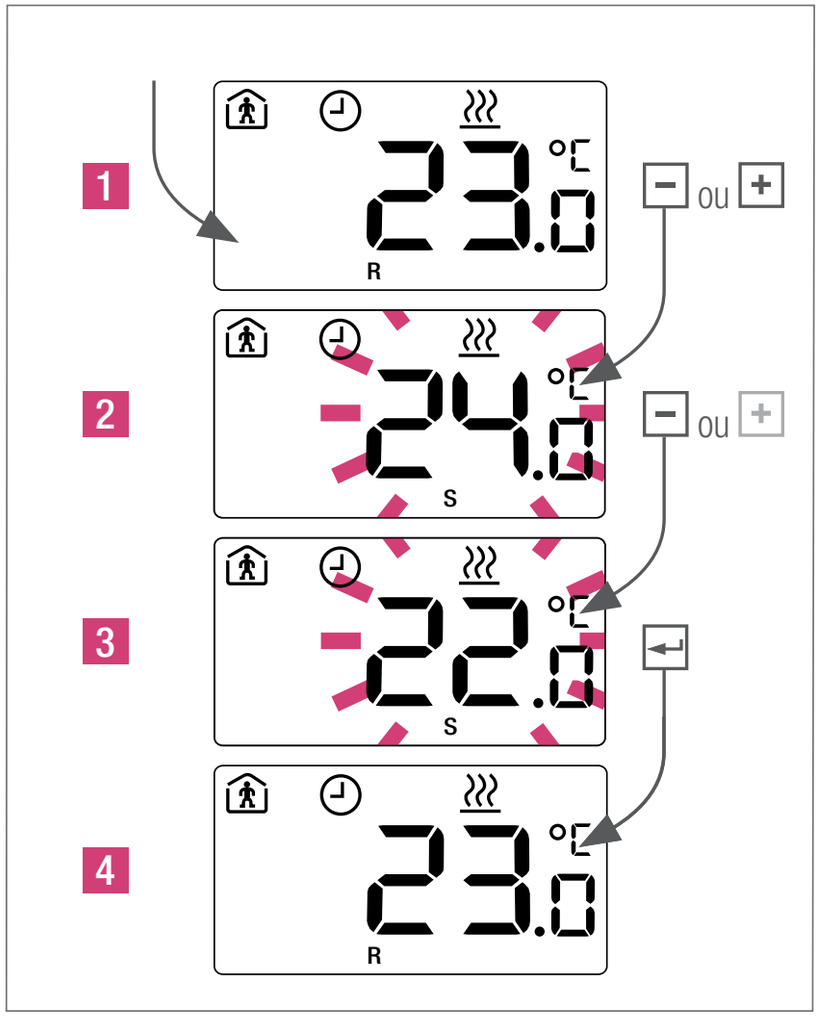

Pour visualiser la valeur de consigne, appuyez une fois sur ⊞ / ⊟ (voir l'information page suivante).

Modes de fonctionnement

Choix du mode - régulateur standard

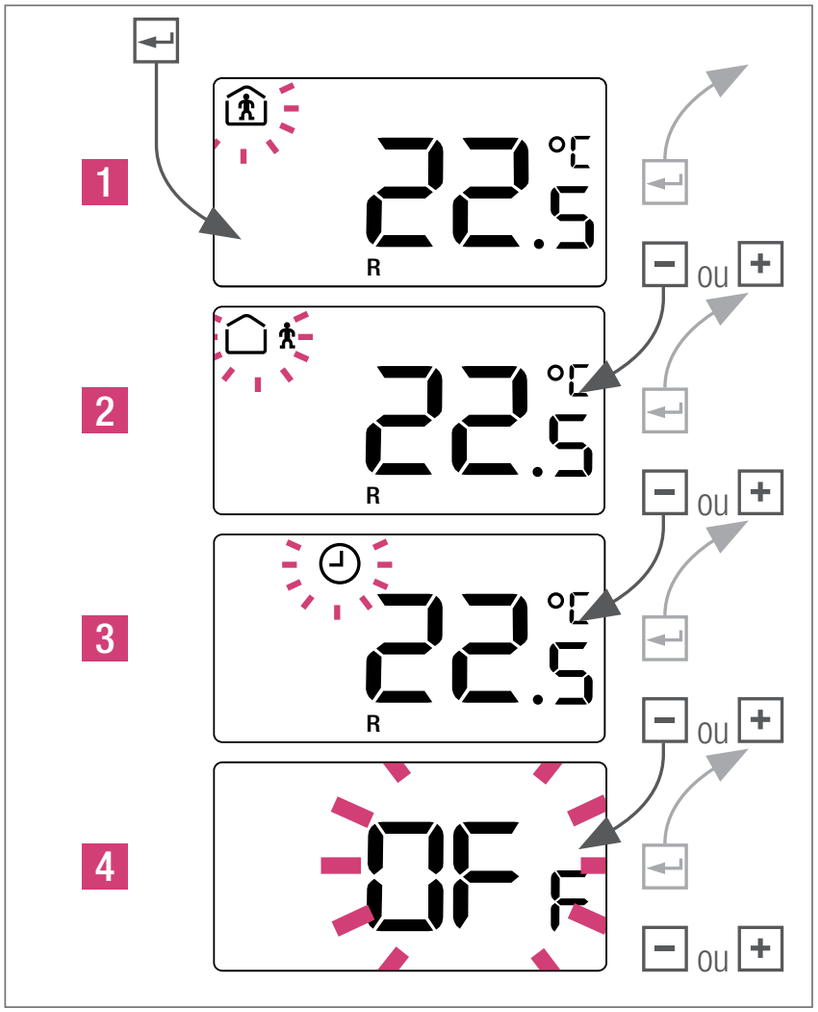

1 *Mode normal : valeur consigne par défaut 22 ºC*

2 *Mode réduit : valeur consigne par défaut 18 ºC*

3 *Fonctionnement automatique : uniquement en cas de connexion à un programmateur externe*

4 *Mode de fonctionnement OFF (en option)*

Lorsque le régulateur Nea est en mode OFF, la sécurité hors-gel est

automatiquement activée. La valve de chauffage s'active dès que la température chute au-dessous de 5°C.

Avec une connexion à un programmateur et un affichage de l'horloge, la modification de la valeur de consigne est temporaire. La valeur de consigne ne s'applique que jusqu'au prochain point d'activation du programmateur. L'absence d'affichage de l'horloge indique que la modification de la valeur de consigne est permanente.

Auto - régulateur standard

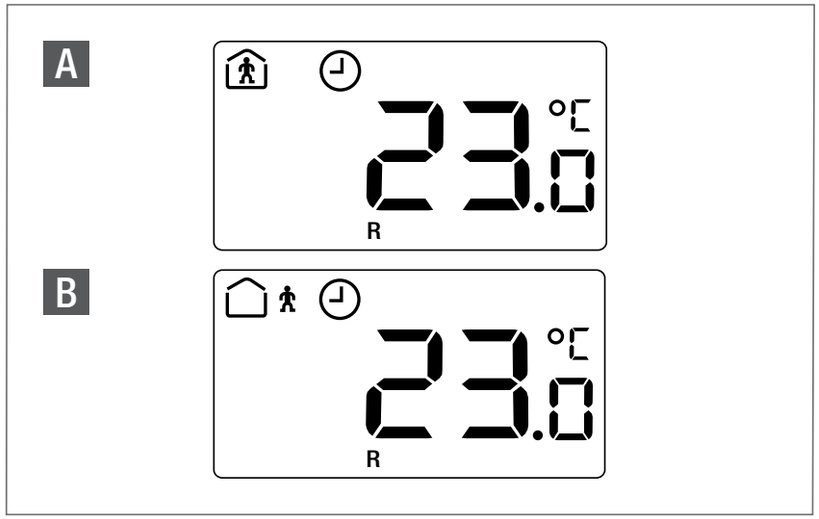

A *Programmateur actif ; mode normal*

B *Programmateur actif ; mode réduit*

Mode fête

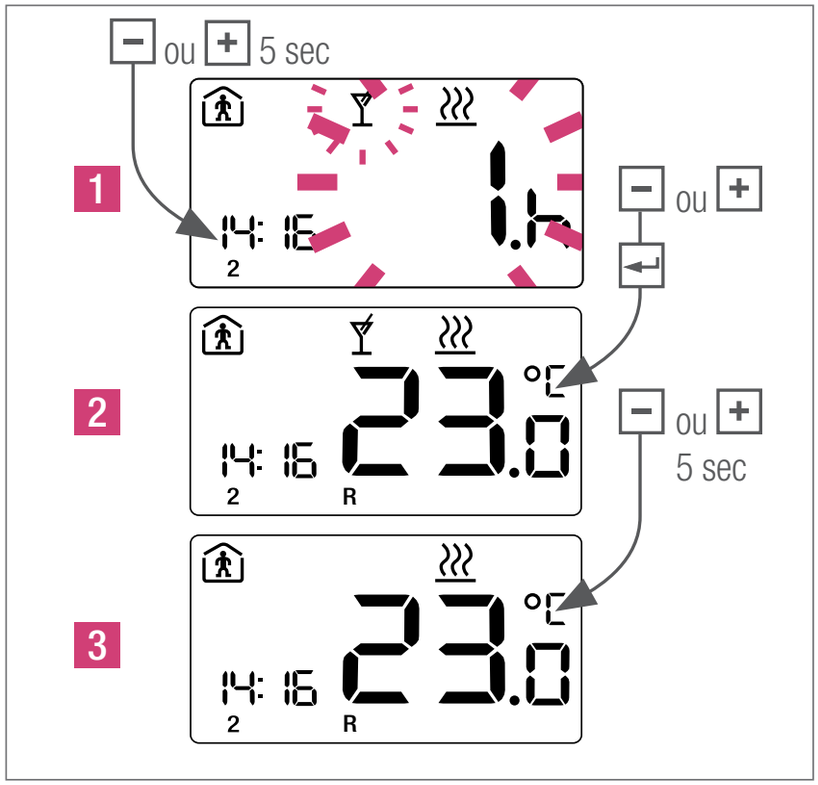

2 *Appuyez pendant 5 secondes sur + ou − pour annuler le mode fête manuellement.*

Le mode fête permet à l'appareil d'abandonner le mode de fonctionnement réduit qui a été programmé au profit du mode normal. Le régulateur revient automatiquement en mode réduit dès que la durée dédiée à la fête est écoulée.

Programmateur horaire

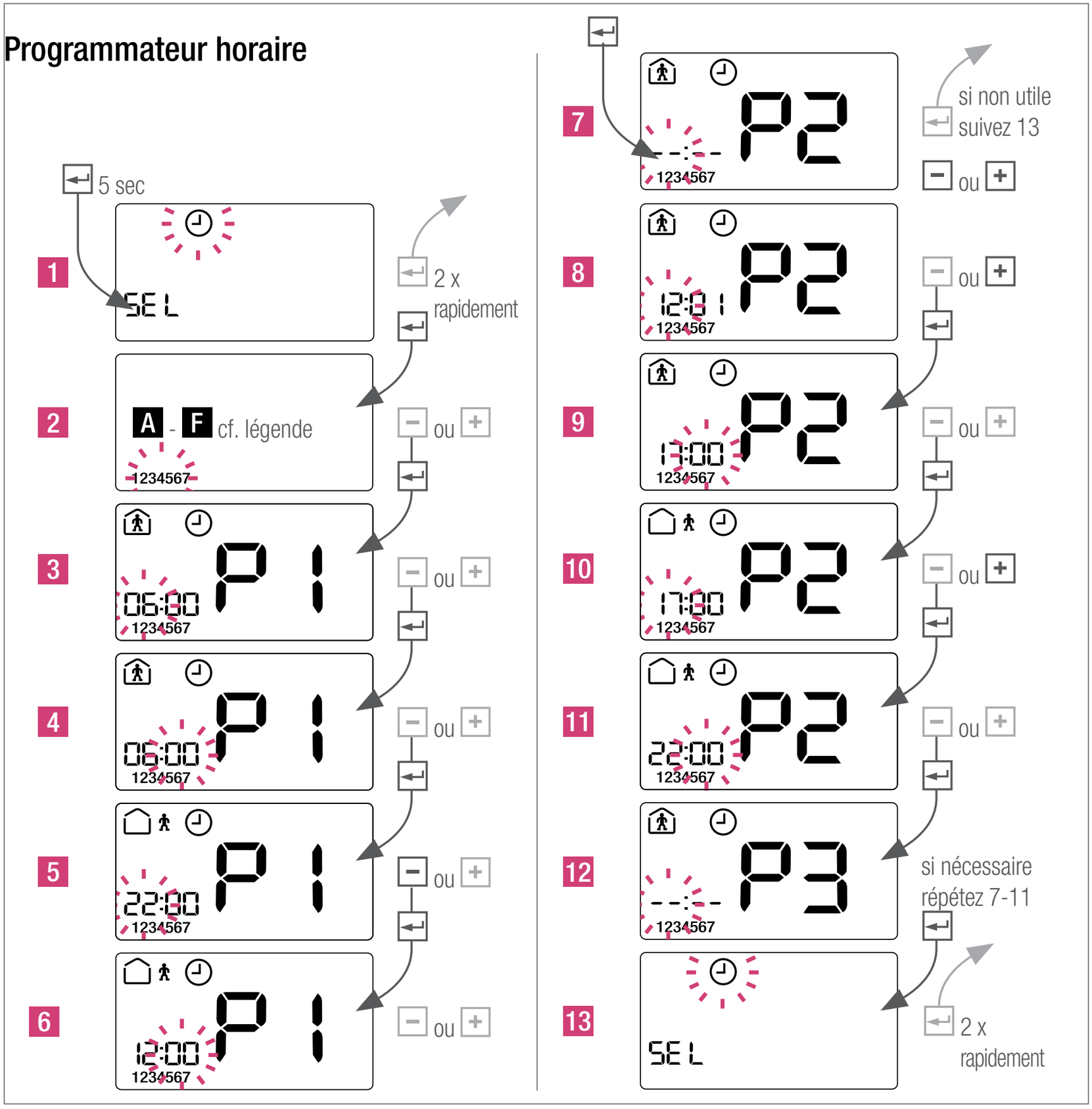

Exemple de réglage

P1 6:00 - 12:00

P2 17:00 - 22:00

P3 --:-- - --:--

	Indicateur	Explication
A	1234567	Programme semaine complète
B	123456/7	Programme du Lu au Sa et du Di
C	12345/67	Programme du Lu au Ve et du Sa/Di
D	1/2/3/4/5/6/7	Programmation à la journée
E	dEF	Retourner au programme par defaut
F	dEL AL.L	Effacer tous les programmes

Vous ne pouvez sélectionner un autre indicateur (A - D) sans effacer l'indicateur en cours. Pour cela choisissez « F » et confirmez.

Réglages par défaut

C / 🏠 / 06:00 - 22:00

Heure, date et mode congés

Réglage de l'heure

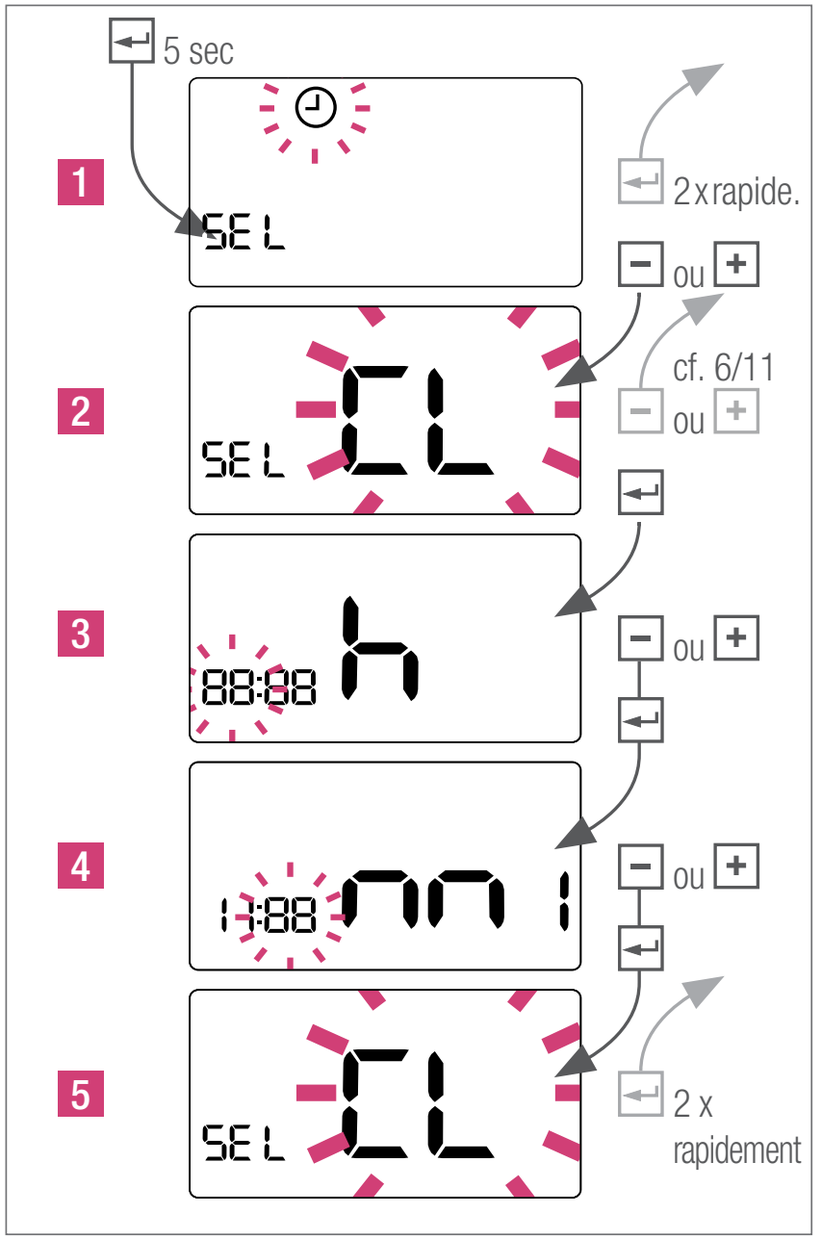

DE EN CZ ES FR GR HU IT NL PL RO RS RU SE TR

Réglage de la date

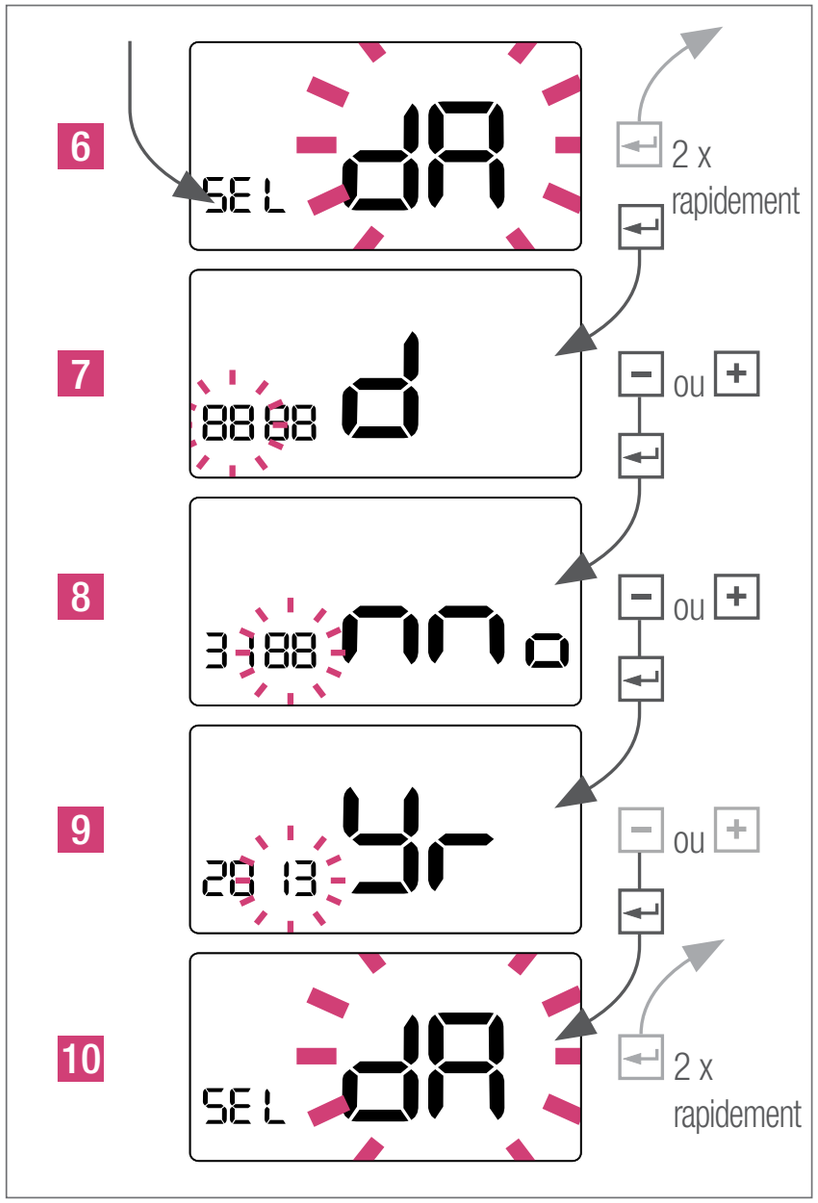

Réglage mode congés

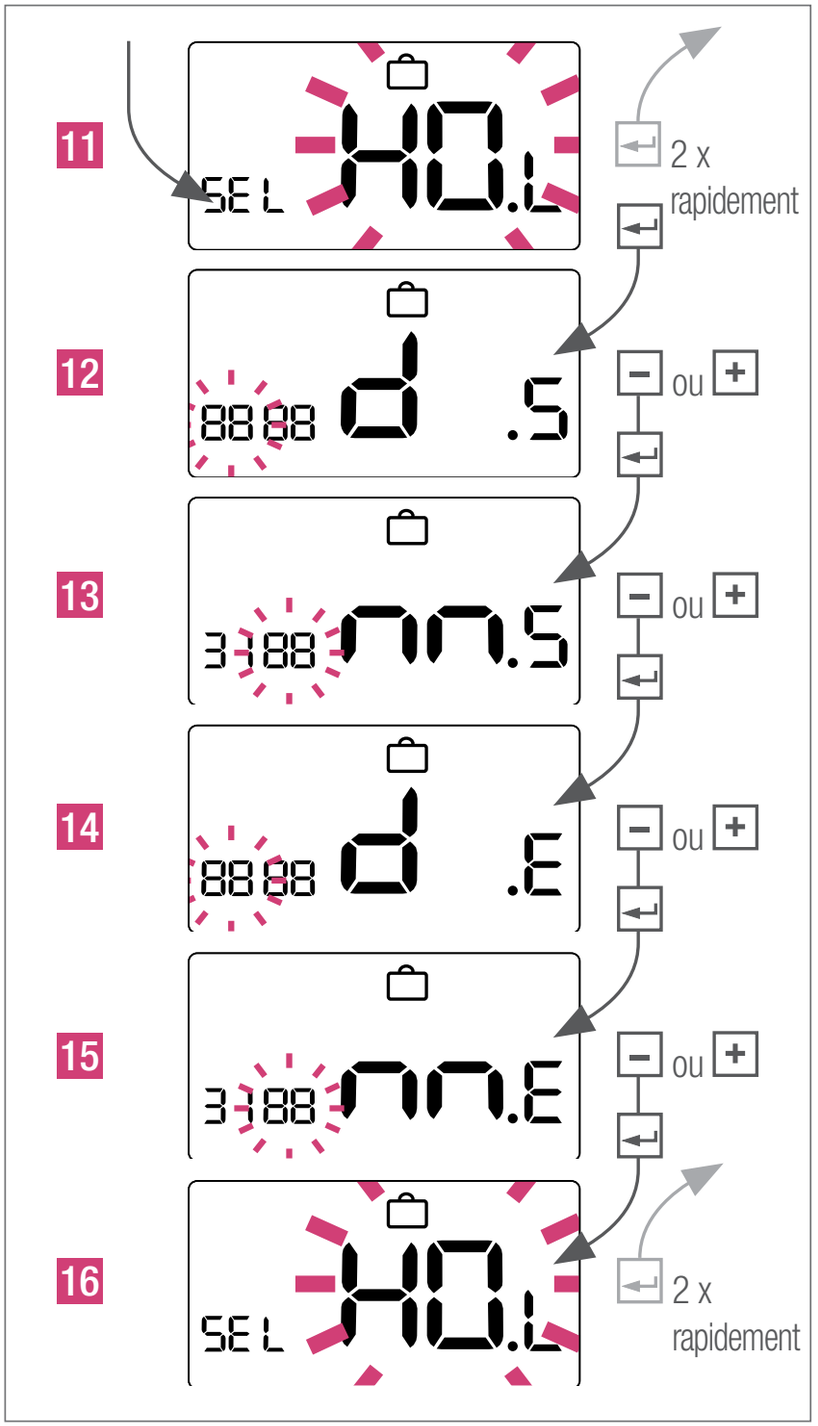

Messages écran

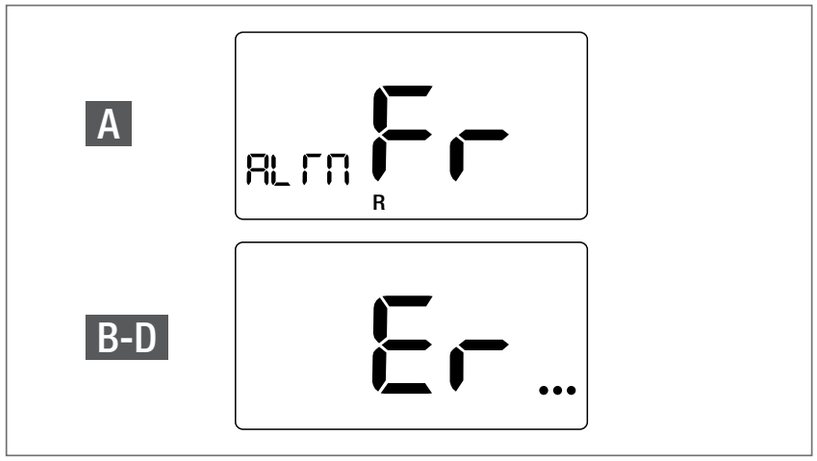

A *Hors-gel activé*
B *Er 4 – Température de la pièce hors plage du capteur*
C *Er 5 – Coupure de la sonde du thermostat d'ambiance*
D *Er 6 – Court-circuit de la sonde du thermostat d'ambiance*

Hors-gel est affiché jusqu'à ce qu'on appuie sur une quelconque touche.

Informations générales

Protection de valve

Une mise en marche des sorties pendant 5 minutes est programmée chaque semaine. Cette fonction évite le blocage de la valve au cours d'un arrêt prolongé.

Modulation de largeur d'impulsion

La régulation de la température est obtenue par l'ouverture et la fermeture de la valve de régulation des circuits pendant des durées définies. Le temps d'ouverture des valves est déterminé par l'énergie requise.

Régulateur PI

Pour optimiser le résultat de réglage, le régulateur PI ajuste le signal graduellement à la demande du système. Cette fonction doit être utilisée avec précaution dans le cas d'un chauffage par le sol.

Nettoyage du Nea

Veuillez utiliser pour le nettoyage uniquement un chiffon doux et sec, sans solvant.

Une rupture de fusible indique un défaut sur votre installation. Avant de remplacer le fusible, le système doit être contrôlé par un spécialiste accrédité.

Données techniques

	Nea HT 230 V	Nea HT 24 V***
Tension de service	230V-AC+/-10%	24V-AC+20%-10%
Courant interrupteur maxi	0,2 A*	1 A*
Fusible	0,63 A T	1 A T
Sécurité**	classe II	classe III
Nbr. maxi d'actionneurs	5 x 3 W	
Degré de protection	IP30	
Mode d'impact	1.Y	
Niveau d'encrassement	2	
Mesure de surtension transitoire	4 kV	
Mode hors-gel à	5 °C	
Fonction protection valve	5 min/semaine	
Dimensions avant	88 x 88 (mm)	
Dimensions arrières	75 x 75 (mm)	
Profondeur	26 (mm)	
Valeurs de service	6 .... 37 °C	
Température de stockage	-20 à 65 °C	
Température ambiante	0 à 50 °C	
Humidité relative de l'air	80 % maxi, sans condensation	

* *Charge ohmique*

** *Les exigences de la classe de protection sont satisfaites après un montage approprié.*

*** *L'alimentation électrique doit provenir d'un SELV transformateur*

Dans la mesure où l'on prévoit une autre application que celle décrite dans l'information technique en vigueur, l'utilisateur devra consulter REHAU et se procurer expressément un assentiment écrit avant de lancer cet emploi. Faute d'un tel assentiment, l'emploi en question est entièrement sous la responsabilité de l'utilisateur respectif. L'application, l'utilisation et la transformation des produits se trouvent dans ce cas en dehors de nos possibilités de contrôle. Si néanmoins une responsabilité entre en considération, elle se limite aux dommages portant sur la valeur de la marchandise que nous aurons livrée et que vous aurez utilisée. Les droits reposant sur les déclarations de garantie données expirent pour des applications qui ne sont pas décrites dans les informations techniques.

ΝΕΟΙ ΘΕΡΜΟΣΤΑΤΕΣ ΘΕΡΜΑΝΣΗΣ ΨΥΞΗΣ 24 V & 230 V

REHAU ΘΕΡΜΟΣΤΑΤΕΣ ΧΩΡΟΥ

ΟΔΗΓΙΕΣ ΧΡΗΣΗΣ ΚΑΙ ΟΔΗΓΟΣ ΓΡΗΓΟΡΗΣ ΕΓΚΑΤΑΣΤΑΣΗΣ

www.rehau.gr

περιεχόμενα

Περιεχόμενα συσκευασίας 116
Εισαγωγή 117
Συμμόρφωση Προιόντος και ασφάλεια . .117
Οδηγίες ασφάλειας 117
Ρυθμίσεις παραμέτρων εγκαταστάτη-Επίπεδο ειδικού. 118
Θέση συναρμολόγησης 119
Αφαίρεση του καλύματος 125
Χειριστήρια καί οθόνη. 126
Ρύθμιση θερμοκρασίας 128
Τρόποι λειτουργίας 128
Χρονοπρόγραμμα. 130
Ωρα, ημερομηνία καί λειτουργία διακοπών 131
Μηνύματα οθόνης 133
Γενικές πληροφορίες Χρήσης 133
Τεχνικές πληροφορίες 134

Ασφάλεια

Σημαντικές Πληροφορίες

Το ώφελός σας

Περιεχόμενα συσκευασίας

Θερμοστάτης (1 τμχ.)

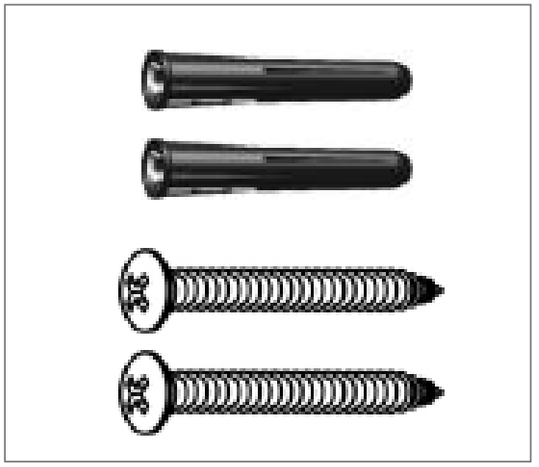

Ούπα & Βίδες (από 2 τμχ.)

Τεχνικό Εγχειρίδιο (1 τμχ.)

Εισαγωγή

Ευχαριστούμε που επιλέξατε την αγορά Νέου θερμοστατη REHAU. Ο νέος αυτός θερμοστάτης είναι ένας προγραμματιζόμενα ψηφιακός θερμοστάτης χώρου ο οποίος διατίθεται σε 24 V & 230 V και και προσφέρει την δυνατότητα απλής προσαρμογής του συστήματος σας σε θέρμανση και ψύξη.

Με την αγορά ενός από τους θερμοστάτες REHAU Nea έχετε επιλέξει έναν ηλεκτρονικό θερμοστάτη με δυνατότητα μεμονομένης ρύθμισης της θέρμανσης και ψύξης διαφόρων επιφανειών όπως π.χ. δαπέδου, επίτοιχης ή οροφής για ξενοδοχεία,κατοικίες ή καταστήματα. Η εξοικονόμηση ενέργειας επιτυγχάνεται με την μείωση θερμοκρασίας του χώρου.

Ελπίζουμε να απολάυσετε την επιλογή της νέας σειράς θερμοστατων REHAU.

Συμμόρφωση Προιόντος και ασφάλεια

Συμμόρφωση προοιόντος

Το προοιόν αυτό είναι σύμφωνο με τισ απαιτήσεις CE και συμμορφώνεται με τις ακόλουθες EU δηγίες:

- Οδηγία Ηλεκτρομαγνητικής ακτινοβολίας 2014/30/EU
- Οδηγία χαμηλής τάσης 2014/35/EU

Οδηγίες ασφάλειας

Να χρησιμοποιηθεί λαμβάνοντας υπόψην τους κανονισμούς

Οι νέοι REHAU θερμοστάτες χώρου επιτρέπουν την χρήση θερμού και κρύου νερού συστημάτων επιφανειών εντός εσωτερικών χώρων και οχι τον έλεγχο ροής ή την επιτήρηση ροής σε συστήματα θέρμανσης ή ψύξης. σε αυτό το έντυπο ο νέος θερμοστάτης πρέπει να χρησιμοποιηθεί αποκλειστικά για τον έλεγχο των μηχανισμών ενεργοποίησης κυκλωμάτων. Ο κατασκευαστής δεν φέρει ευθύνη για ασύμβατη χρήση.

Εξουσιοδοτημένοι αντιπρόσωποι

Η ηλεκτρική σύνδεση πρέπει να εκτελεστεί σύμφωνα με τις τρέχουσες διεθνείς οδηγιές, όπως επίσης και με τους τοπικους κανονισμούς της εταιρείας παροχής ηλεκτρικής ενέργειας. Αυτές οι οδηγίες απαιτούν ειδικές γνώσεις σύμφωνα με το επίπεδο γνώσης που παρέχουν τα παρακάτω επαγγέλματα :

- Ηλεκτρολόγος Εγκαταστάτης ή Ηλεκτρονικός Μηχανικός

Σύμφωνα με διεθνείς κανονισμούς όπως επίσης και σύμφωνα με συγκρίσιμα επαγγέλματα που υπόκεινται μέσα στο φάσμα των νόμων της Χώρας

Κίνδυνος

Ο θερμοστάτης πρέπει να αποσυνδεθεί από την κύρια παροχή ρεύματος προτού μετακινηθεί το κάλυμα του.

Σημαντικό

Απομονώστε την Τάση σε ολόκληρο το ανεξάρτητο σύστημα έλεγχου θερμοκρασίας χώρου.

Ρυθμίσεις παραμέτρων εγκαταστάτη-Επίπεδο ειδικού

Παράμετροι και service

Οι νέοι θερμοστάτες έχουν την δυνατότητα ποκίλης παραμετροποίησης. Αυτές οι παράμετροι μπορούν εύκολα να προσαρμοστουν ανάλογα την εφαρμογη. Δες τις παραμέτρους service & expert στο site www.rehau.gr/nea.

Παρακαλώ λάβετε υπόψην ότι στο μενού παράμετροι μπορούν να έχουν πρόσβαση μόνο ο εγκαταστάτης ή αρμόδιο άτομο. Η αλλαγη των παραμέτρων αυτών μπορεί να έχει σοβαρές επιπτώσεις στο σύστημα θέρμαμσης.

Παρακαλώ εισάγετε κάθε αλλαγή των παραμέτρων στο τμήμα σημειώσεων του εγκαταστάτη.

Θέση συναρμολόγησης

Για να διασφαλιστεί ή απρόσκοπτη χρήση και υψηλή απόδοση του προιόντος, θα πρεπει να εγκατασταθεί πίσω από την πόρτα σε ύψος 130 εκατοστα από το πάτωμα.

Μην τοποθετείτε τον θερμοστάτη κοντά σε πηγές θερμότητας, πίσω από κουρτίνες, ή εκτεθειμένο σε ηλιακή ακτινοβολία ή σε περιοχές υψηλής σχετικής υγρασίας.

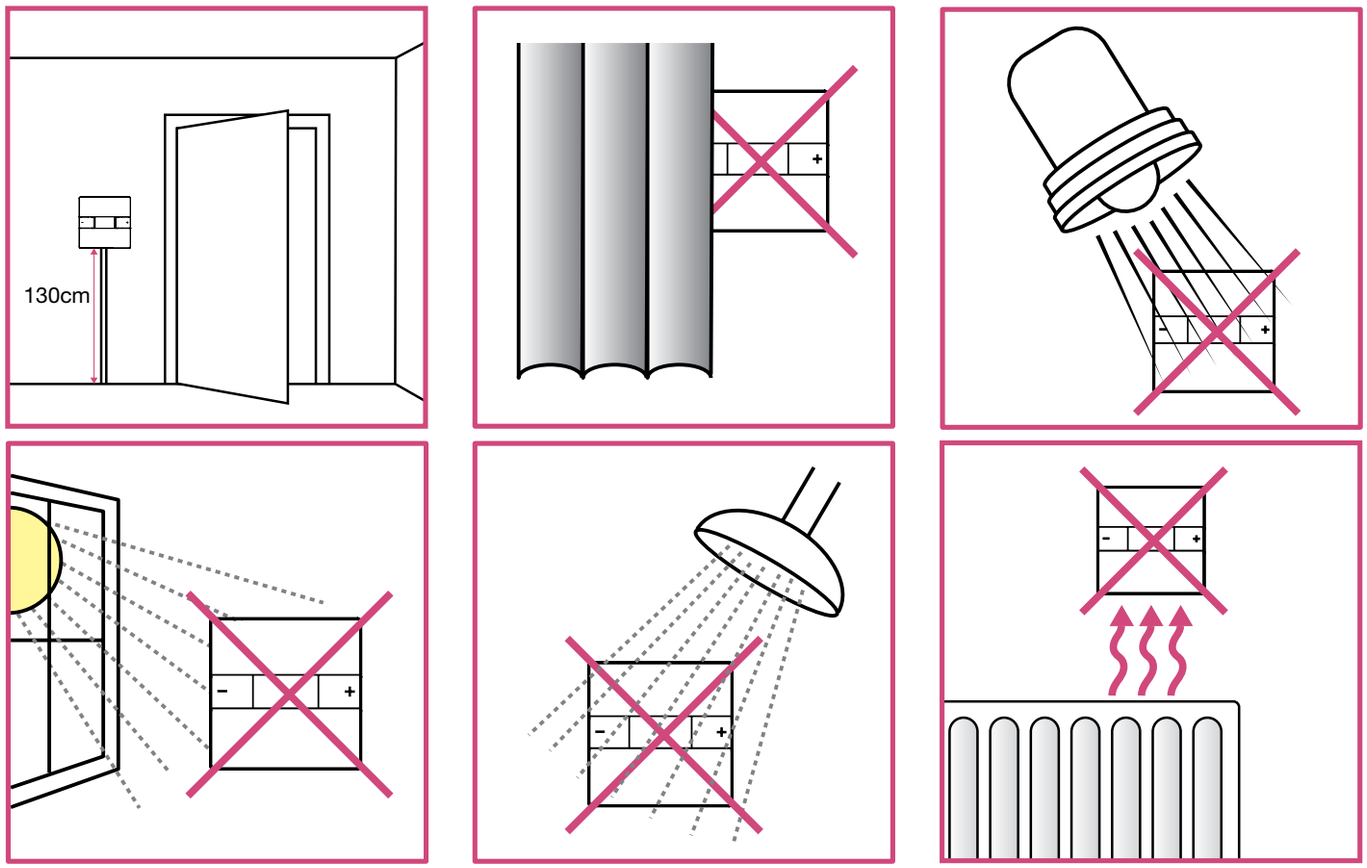

- Δεν τοποθετείτε σε εξωτερικό χώρο

Συναρμολόγηση

1 Επίτοιχη τοποθέτηση

Γιά τοποθέτηση σε τοίχο τοποθετήστε καί σημειώστε την πίσω θήκη στον τοίχο. Ο θερμοστάτης Nea μπορεί επίσης να τοποθετηθεί σε διάφορα κουτιά τοίχου.

2 Συνδέσεις καλωδίωσης

Συμπαγές καί γυμνό καλώδιο

230V: Μέγιστη διατομή καλωδίου 1,5 mm^2

24V: Μέγιστη διατομή καλωδίου 0,75 mm^2 – 1,5 mm^2

A 55 mm

B 8 mm

** Μέγιστη διάσταση καφαλής βίδας.*

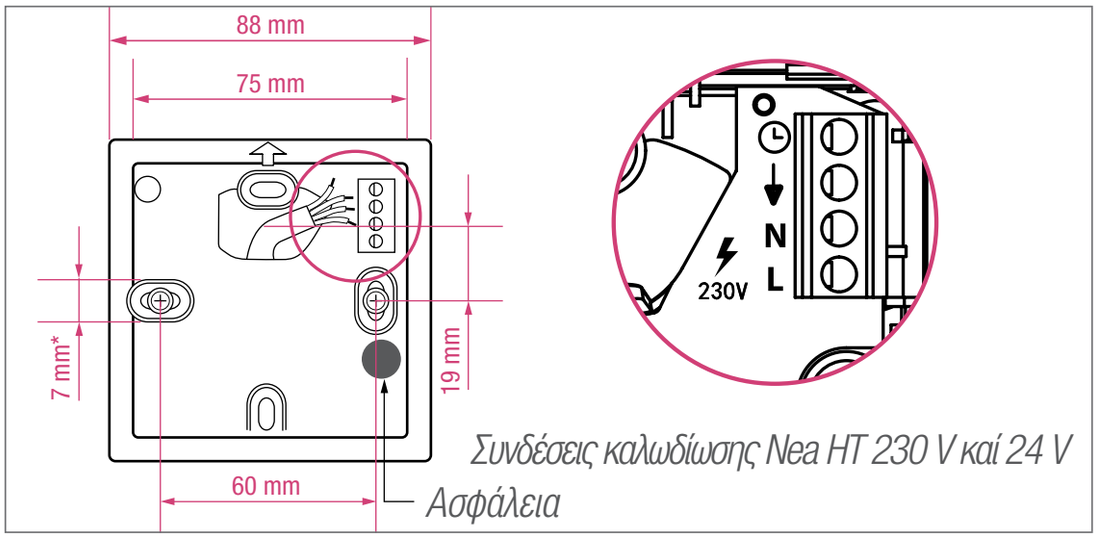

Συνδέσεις καλωδίωσης Nea HT 230 V καί 24 V

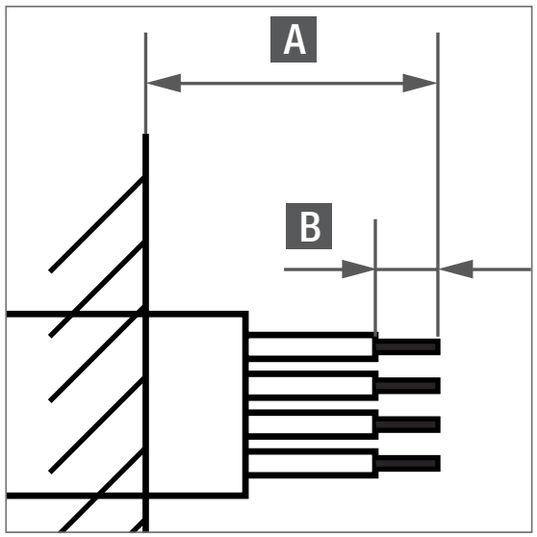

Νεα HT Καλλωδίωση.

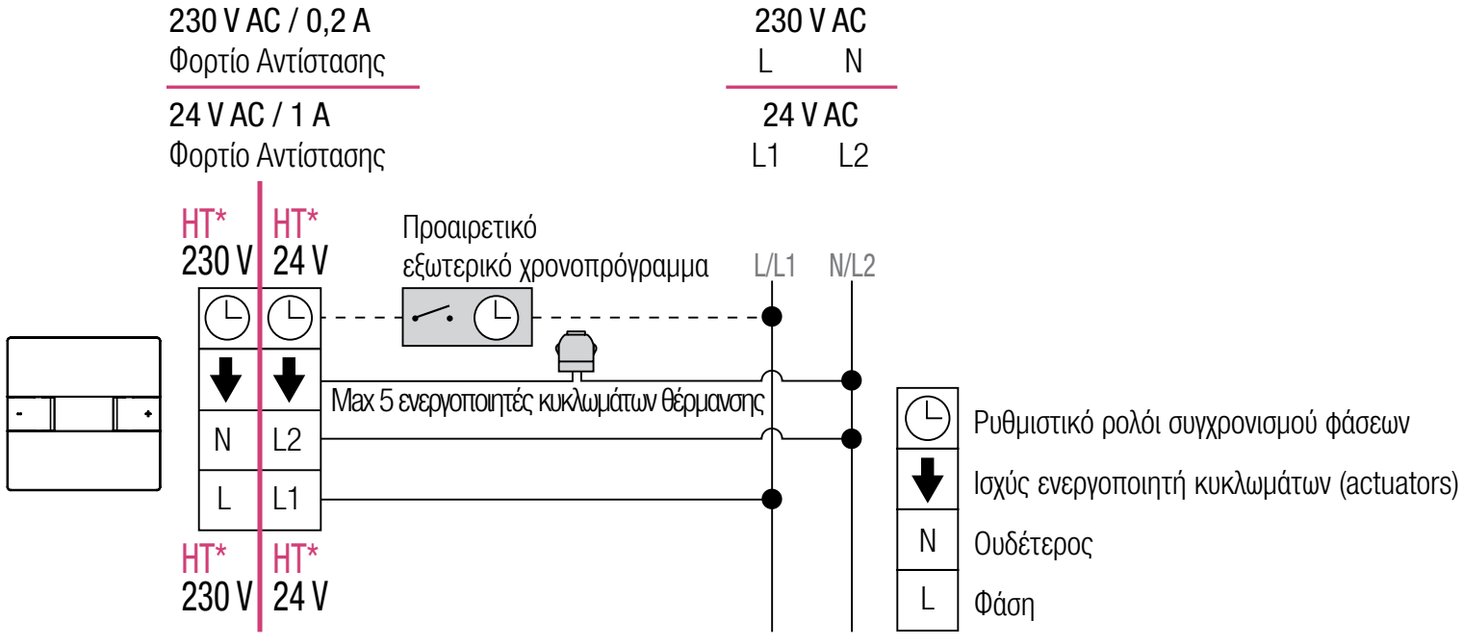

** Ο θερμοστάτης χώρου Νεα HT 230 V καί 24 V είναι διαφορετικά μοντέλα.*

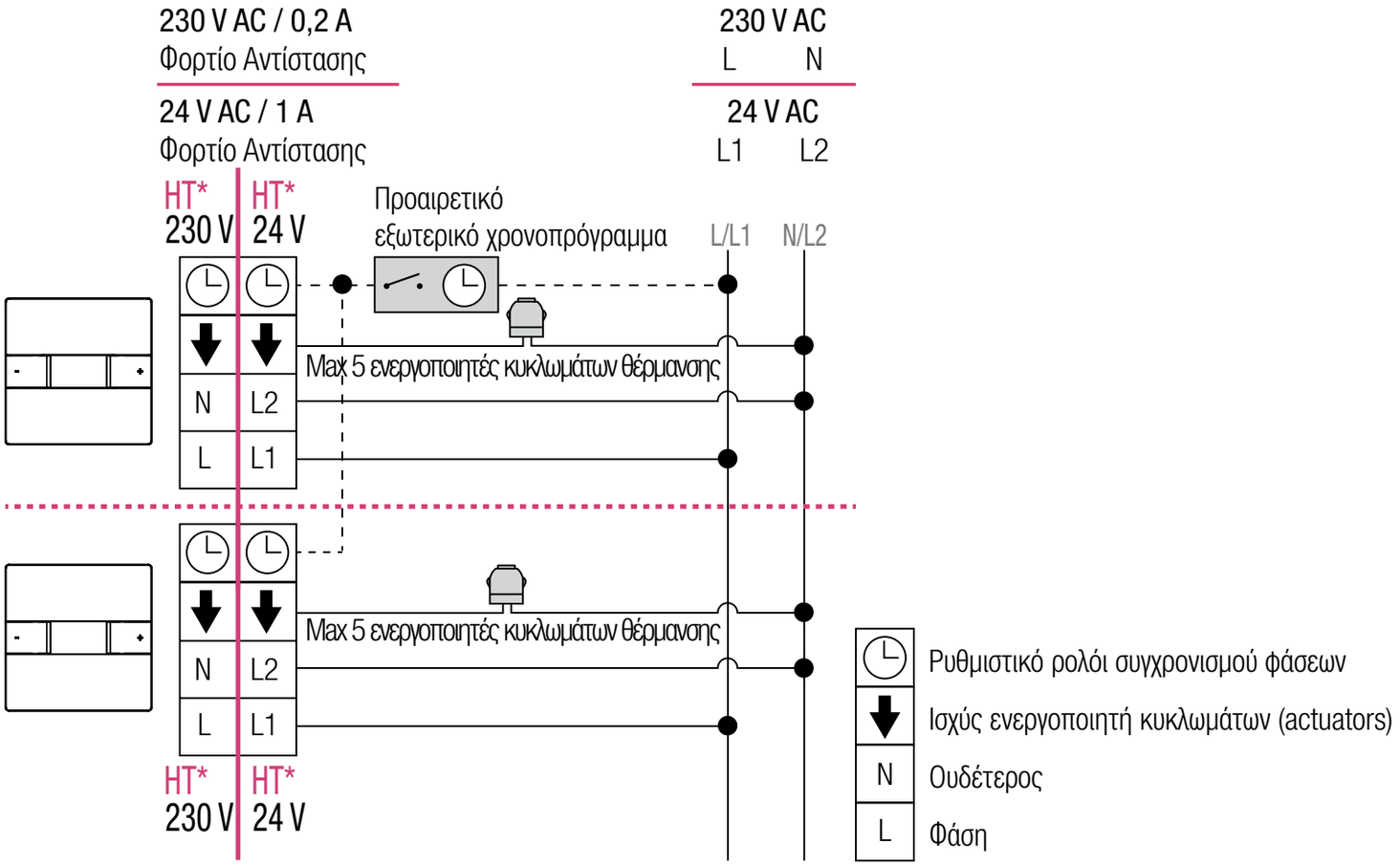

** Ο θερμοστάτης χώρου Νεα HT 230 V καί 24 V είναι διαφορετικά μοντέλα.*

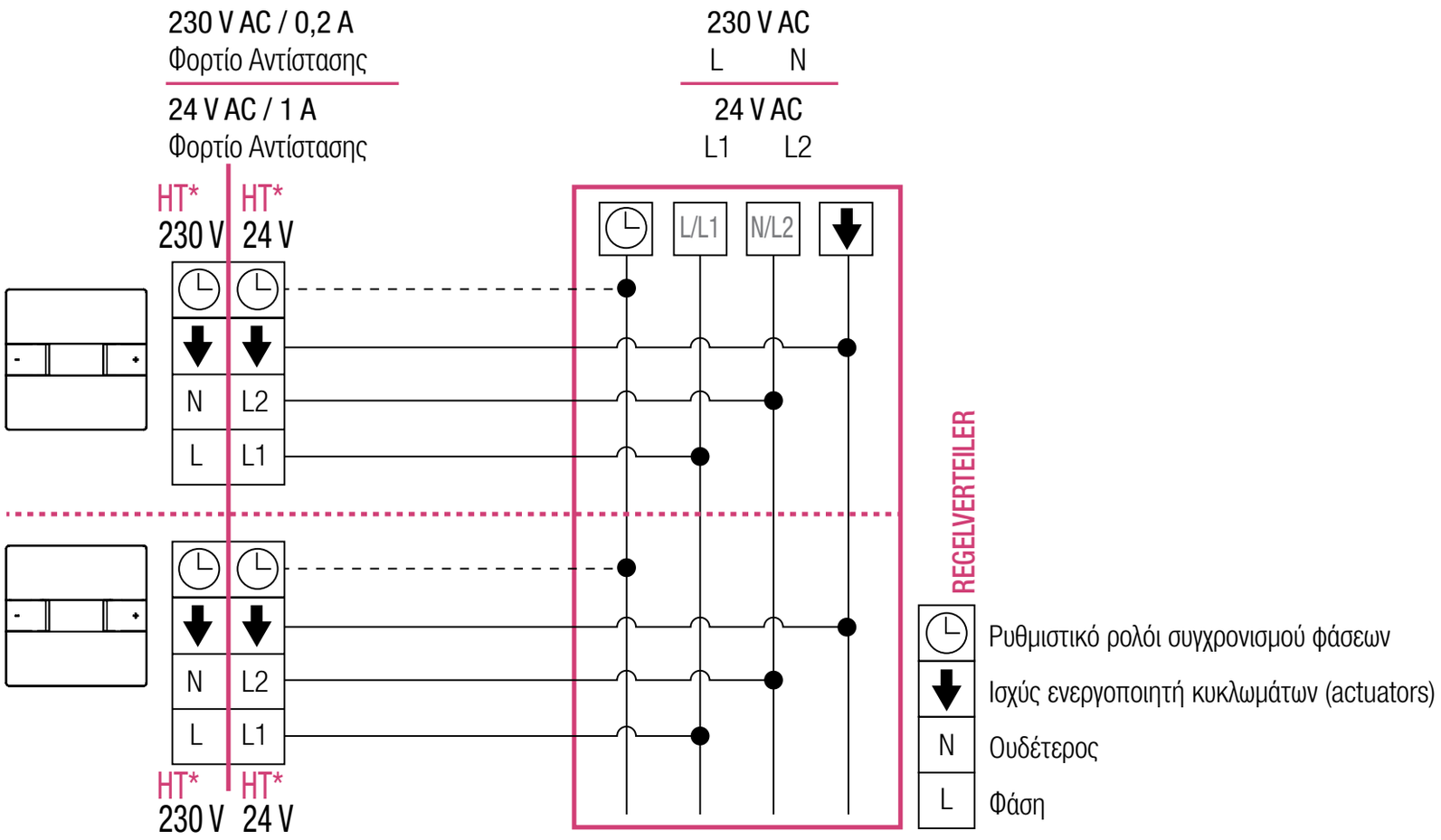

**Ο θερμοστάτης χώρου Nea HT 230 V καί 24 V είναι διαφορετικά μοντέλα.*

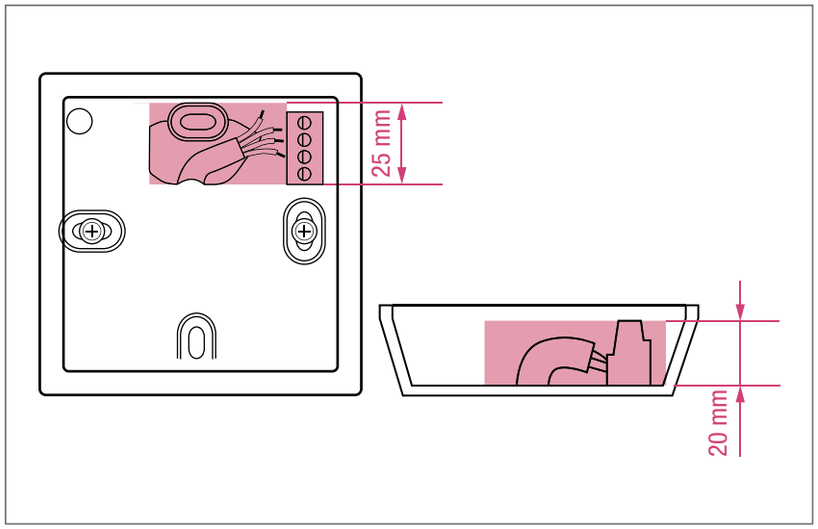

Βεβαιωθείτε ότι το καλλώδιο βρίσκεται εντός της σκιασμένης περιοχής.

3 Τοποθετείστε το μπροστινό κάλυμα διασφαλίζοντας ότι τα αρθρωτά κλιπς είναι στην θέση τους.

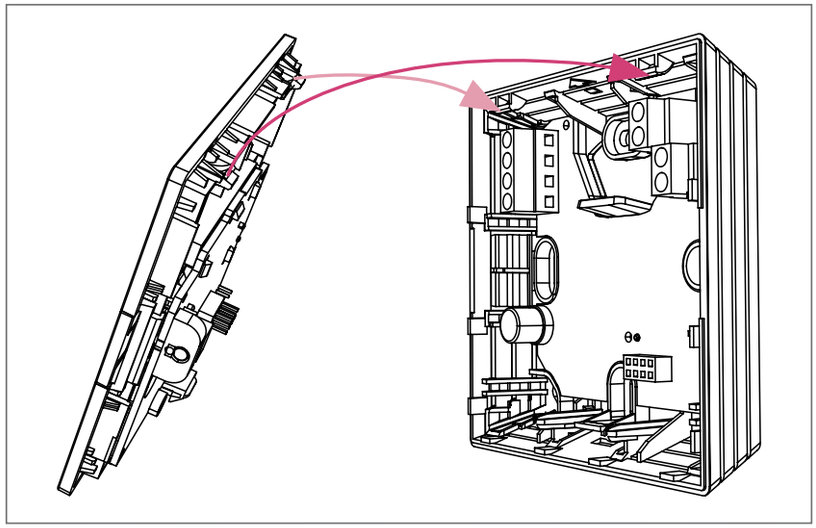

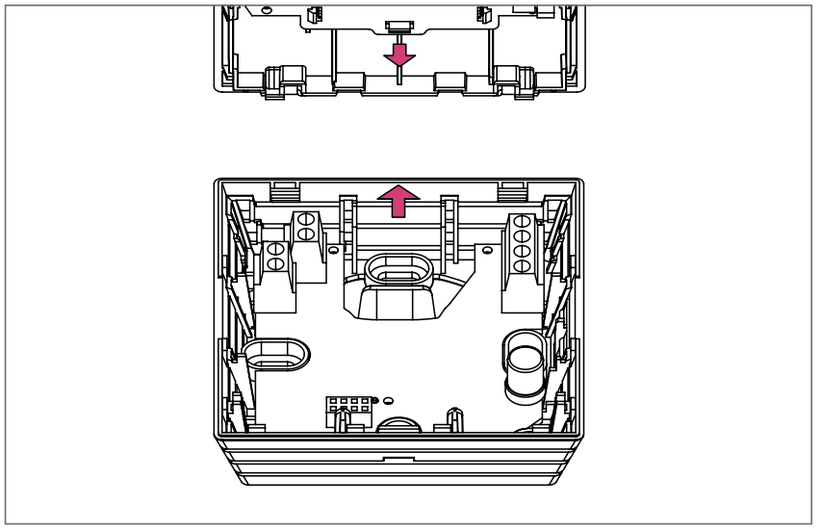

Βεβαιωθείτε ότι τα δύο βέλη είναι ευθυγραμμισμένα πριν το κλείσιμο.

4 Τοποθετείστε πρώτα τις αρθρώσεις.

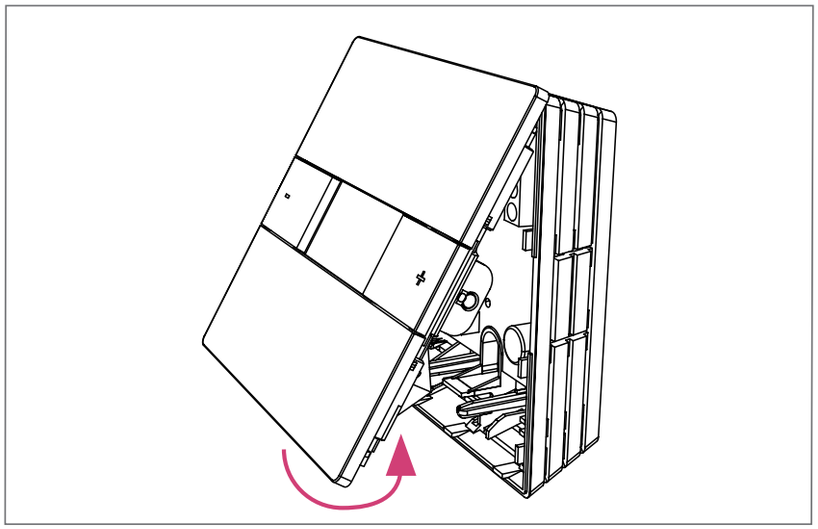

5 Τοποθετείστε απαλά το ασφαλιστικό κλιπ στην θέση του πίσω καλύματος.

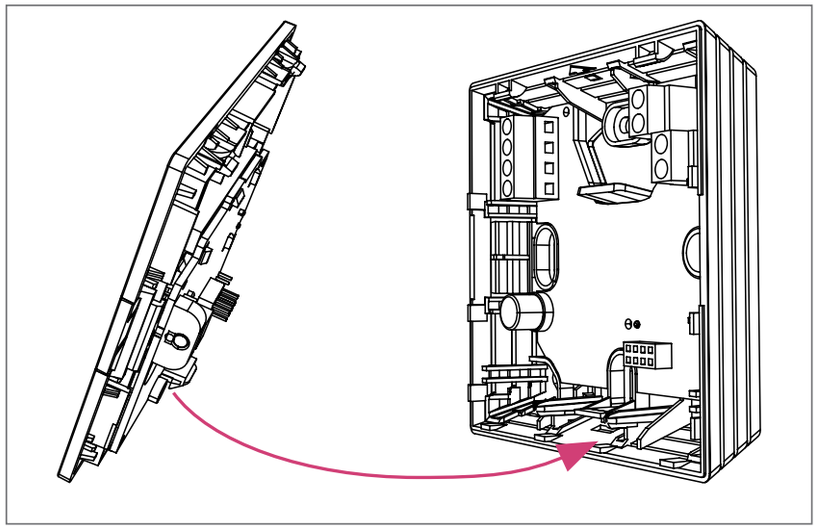

Βεβαιωθείτε ότι το ασφαλιστικό κλιπ έχει ασφαλίσει στο πίσω κάλυμα

Αφαίρεση του καλύματος

1 Χρησιμοποιήστε εργαλείο ,γιά να σπρώξετε απαλά ,το ασφαλιστικό κλιπ κάθετα.

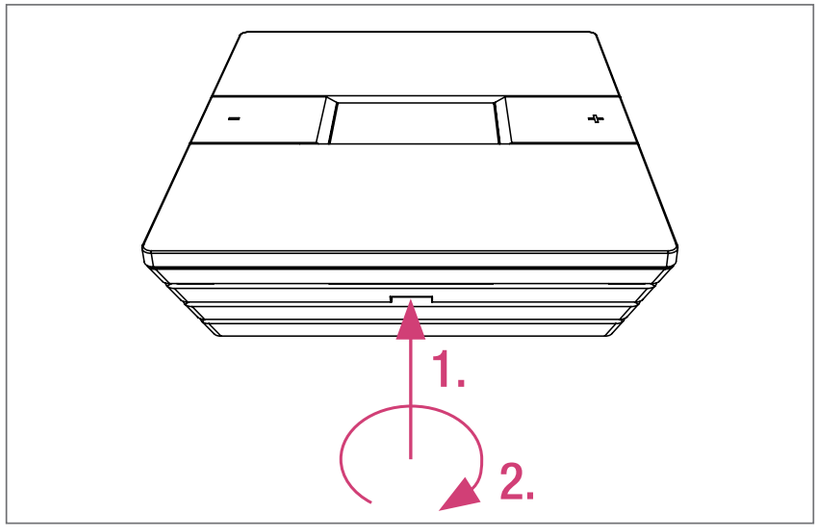

Συνιστώμενο πλάτος 5 mm γιά το εργαλείο.

2 Τραβήξτε την βάση του καλύματος από την πίσω θήκη.

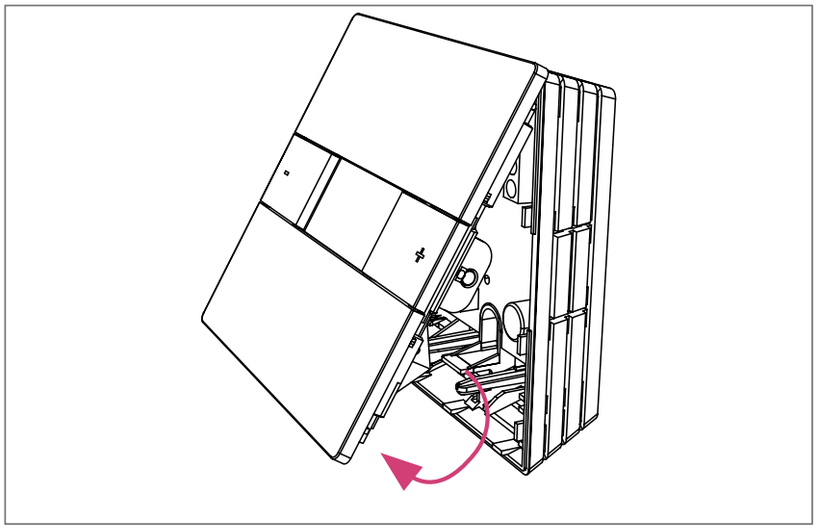

3 Αφαιρέστε το κάλυμα καί τοποθετήστε το σε ασφαλές σημείο.

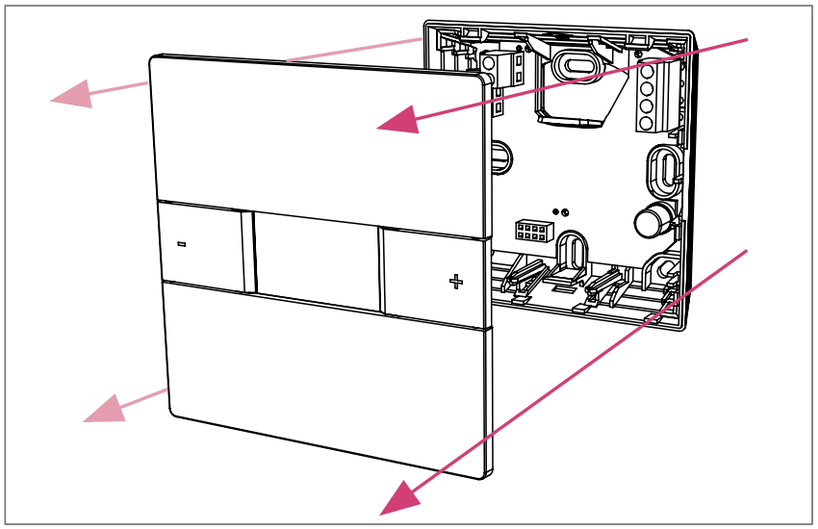

Χειριστήρια καί οθόνη.

Εκκινώντας γιά πρώτη φορά.

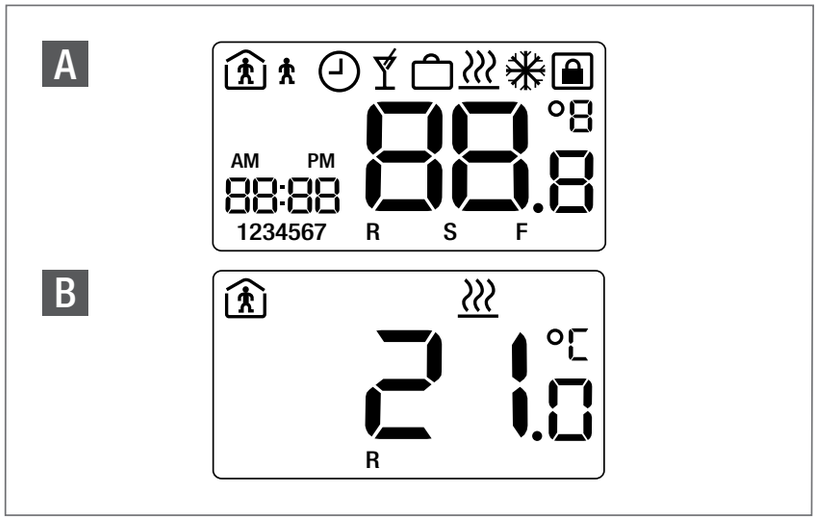

A *Μετά την εκκίνηση όλα τα ψηφία της οθόνης μένουν αναμένα γιά δύο δευτερόλεπτα..*

B *Μετά από δύο δευτερόλεπτα ,εμφανίζεται η έκδοση του λογισμικού καί ο θερμοστάτης εκκινεί.*

Αν ο θερμοστάτης εκκινεί γιά πρώτη φορά τότε επιστρέφει στις εργοστασικές ρυθμίσεις. Μετά από διακοπή ρεύματος ο θερμοστάτης συνεχίζει την λειτουργία στην κατάσταση πριν την διακοπή. Αυτό ισχύει γιά 15 ώρες, αν ο θερμοστάτης είχε κανονική τροφοδοσία γιά 24 ώρες πριν.

Οι παράμετροι του εγκαταστάτη καί τα χρονοπρογράμματα αποθηκεύονται μόνιμα κατά την διακοπή ρεύματος.

Χειριστήρια θερμοστάτη.

Μείωση θερμοκρασίας. Επίσης πίσω στις ρυθμίσεις μενού.

Αύξηση θερμοκρασίας. Επίσης μπροστά στις ρυθμίσεις μενού.

Είσοδος/Εξοδος.

Οι ενδείξεις καί οι αριθμοί πού αναβοσβήνουν μπορούν να αλλαχθούν.

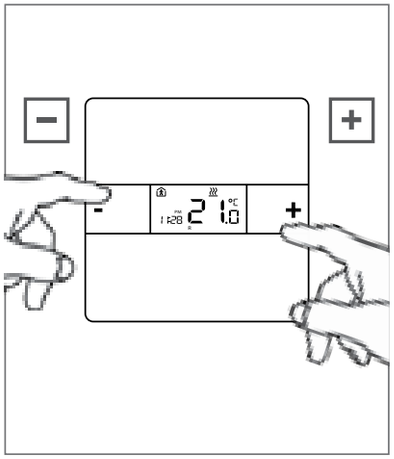

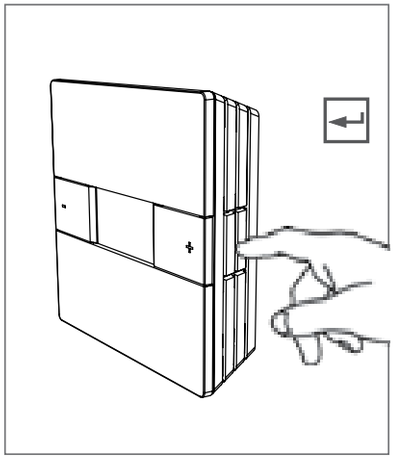

LCD σύμβολα

Ενδειξη	Περιγραφή	Λειτουργία
22.0 °C	θερμοκρασία	Δείχνει την ακριβή θερμοκρασια δωματίου (R) ή την θερμοκρασία του σημείου ρύθμισης (S).
R	Θερμοκρασία χώρου	Η θερμοκρασία που εμφανίζεται είναι η τρέχουσα θερμοκρασία δωματίου.
S	Θερμοκρασίασημείουρύθμισης	Η θερμοκρασία που εμφανίζεται είναι η ζητούμενη θερμοκρασία.
	Θέρμανσηενεργοποιημένη	Η λειτουργία θέρμανσης είναι ενεργοποιημένη.
	Κανονική λειτουργία	Η λειτουργία άνεσης είναι ενεργή
	Μειωμένη λειτουργία	Η λειτουργία μειωμένης θερμοκρασίας είναι ενεργή.
	Χρονοπρόγραμμα	Ο θερμοστάτης επιλέγει αυτόματα κανονική ή μειωμένη θερμοκρασία, βασιζόμενος στον εξωτερικό χρονοδιακόπτη.
	Λειτουργία κλειδώματος	Προστασία του θερμοστάτη χώρου από μη εξουσιοδοτημένη πρόσβαση.
22:00	Ωρα	Ενδειξη ώρας. Χρησιμοποιείται επίσης γιά την ένδειξη ημερομηνίας στις ρυθμίσεις.
	Λειτουργία πάρτυ	Η λειτουργία πάρτυ είναι ενεργή.
	Λειτουργία διακοπών	Η λειτουργεία διακοπών είναι ενεργή.
1234567	Ημερομηνία	Ενδειξη τρέχουσας ημερομηνίας.
AM PM	Κατάσταση ώρας	Ενδειξη πρωί βράδυ

Ρύθμιση θερμοκρασίας

Μείωση της ρυθμισμένης θερμοκρασίας

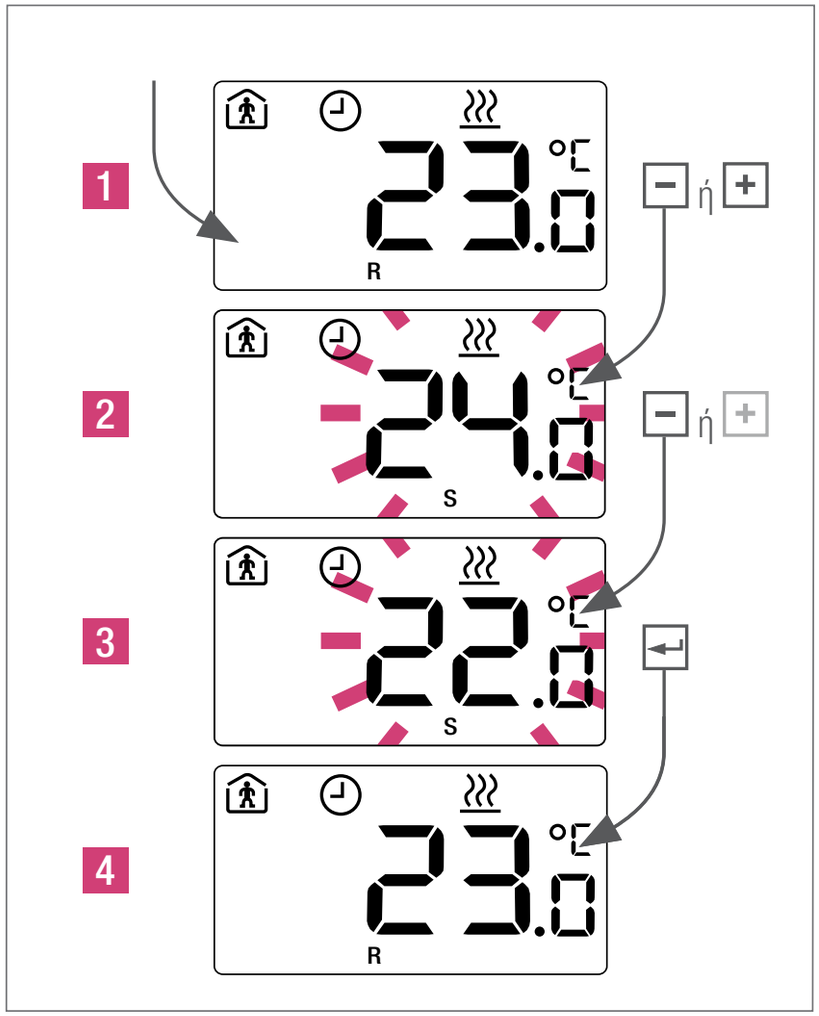

Για εμφάνιση της ρυθμισμένης θερμοκρασίας ,πατήστε μόνο μία φορά + / − *(δες πληροφορίες στην επόμενη σελίδα).*

Τρόποι λειτουργίας

Επιλογή-Στάνταρ θερμοστάτης

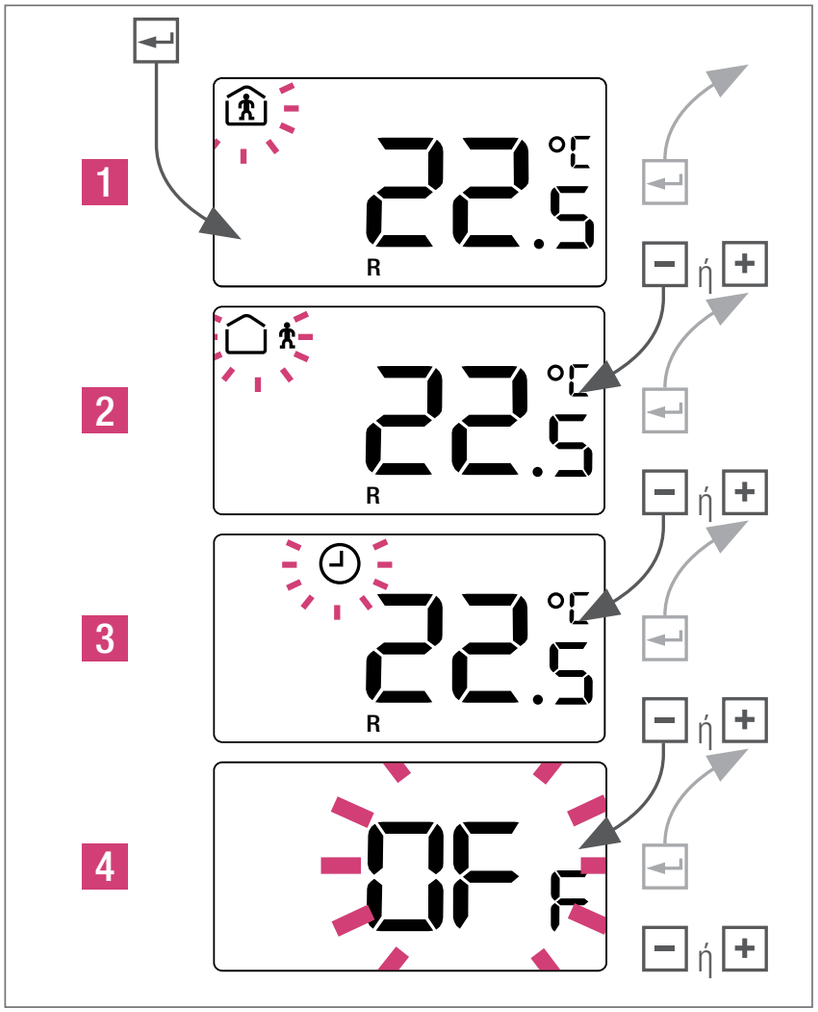

1 *Κανονική λειτουργία: Εργοστασιακή ρύθμιση στους 22°C*

2 *Μειωμένη λειτουργία: Εργοστασιακή ρύθμιση στους 18°C*

3 *Αυτόματη λειτουργία: Μόνο με εξωτερικό χρονοδιακόπτη*

4 *Λειτουργία OFF (προαιρετικό)*

Όταν ο θρμοστάτης είναι στο OFF είναι ενεργοποιημένη η προστασία

αποπάγωσης. Αν η θερμοκρασία πέσει κάτω από τους 5C η βάνα θέρμανσης θα ενεργοποιηθεί.

Εάν ένας εξωτερικός χρονοδιακόπτης συνδεθεί και εμφανιστεί το σήμα του ρολογιού τότε η μεταβολή της θερμοκρασίας του set point είναι προσωρινή. Το set point θα επανέλθει στην κατάσταση κανονική/μειωμένη την επόμενη φορά που το χρονοπρόγραμμα αλλάξει. Εαν το ρολόι δεν εμφανίζεται, η αλλαγή της τιμής του set point είναι μόνιμη.

Αυτόματος-Standard θερμοστάτης

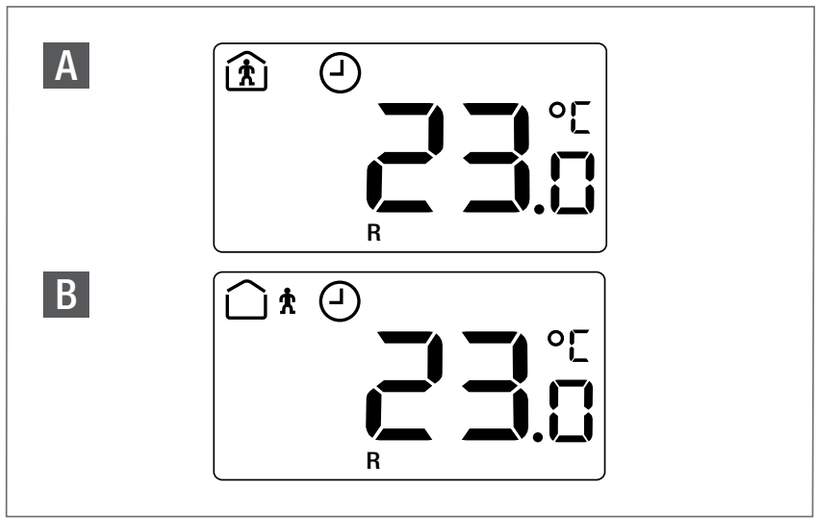

A *Χρονοπρόγραμμα ενεργό: κανονική λειτουργία*
B *Χρονοπρόγραμμα ενεργό: μειωμένη λειτουργία*

Λειτουργία πάρτυ

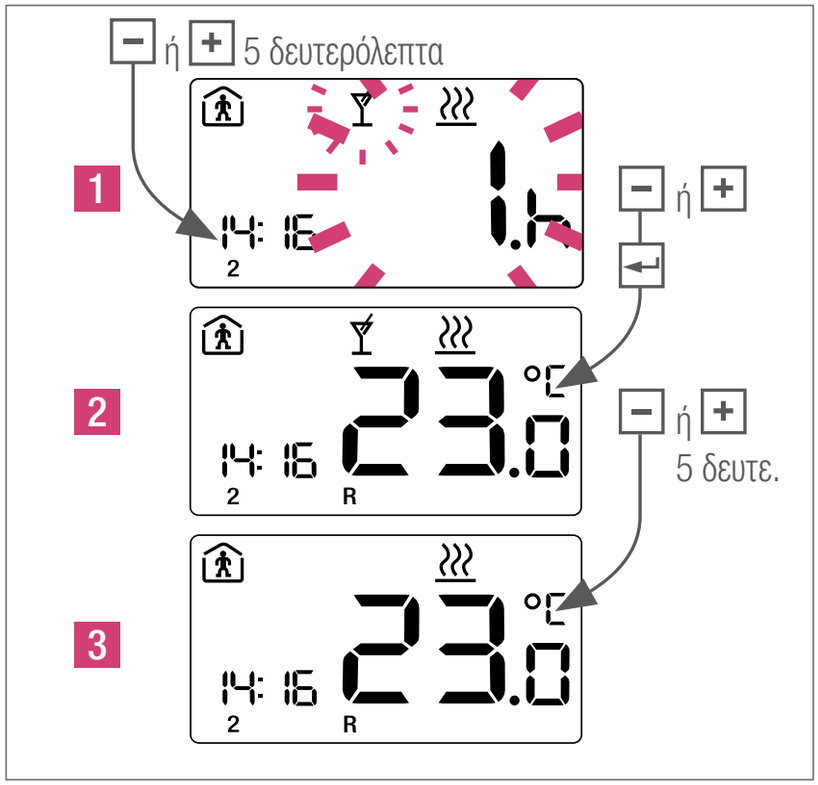

2 *5 δευτερόλεπτα + ή − γιά ακύρωση λειτουργίας πάρτυ αλλιώς απενεργοποιείται με την λήξη του χρόνου.*

Η λειτουργία party είναι μια απλή λειτουργία κατά την οποία η μονάδα αλλάζει από την προγραμματιζόμενη μειωμένη λειτουργία σε κανονική για μια συγκεκριμένη ή μεταβαλλόμενη χρονική περιόδο. ο θερμοστάτης θα επιστρέψει αυτόματα στην μειωμένη λειτουργία όταν ο χρόνος party έχει παρέλθει.

Χρονοπρόγραμμα

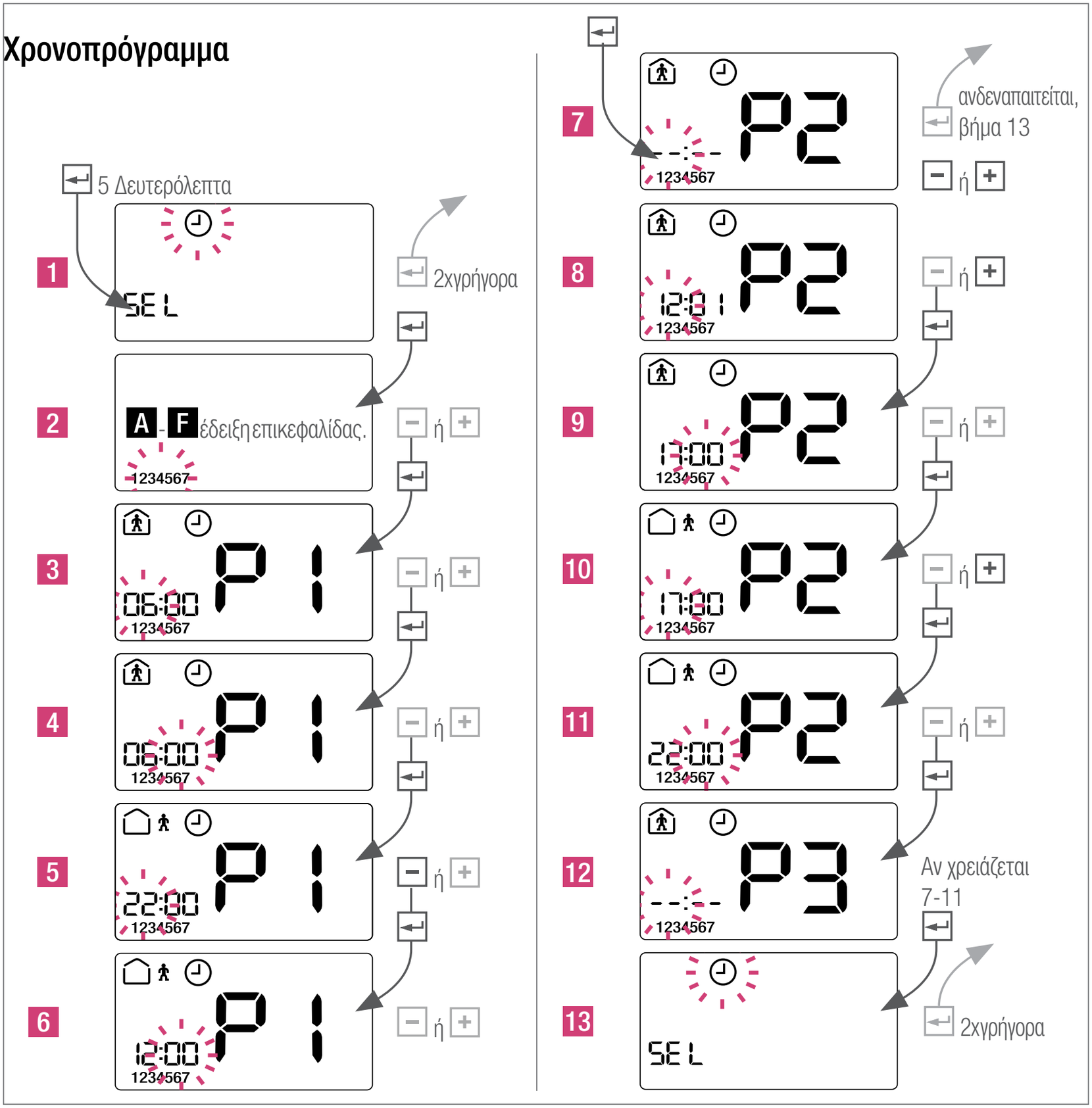

Παράδειγμα ρύθμισης

P1 6:00 - 12:00

P2 17:00 - 22:00

P3 --:-- - --:--

	Ενδειξη	Επεξήγηση
A	1234567	Εβδομαδιαίο πρόγραμμα
B	123456/7	Πρόγραμμα γιά Δευτ ως Σαβ καί γιά Κυρ
C	12345/67	ΠρόγραμμαγιάΔευτωςΠαρκαίγιάΣαβ/Κυρ
D	1/2/3/4/5/6/7	Ημερήσιο πρόγραμμα
E	dEF	Επιστροφή στο βασικό πρόγραμμα
F	dEL AL.L	Διαγραφή όλων των προγραμμάτων

Για επιλογή διαφορετικών ενδείξεων (A - D) ο υπάρχων δείκτης πρέπει να διαγραφεί. Επιλέξτε „F“ και επιβεβαιώστε.

Εργοστασιακές ρυθμίσεις

C / 🏠 / 06:00 - 22:00

Ωρα, ημερομηνία καί λειτουργία διακοπών

Ρυθμιση ώρας

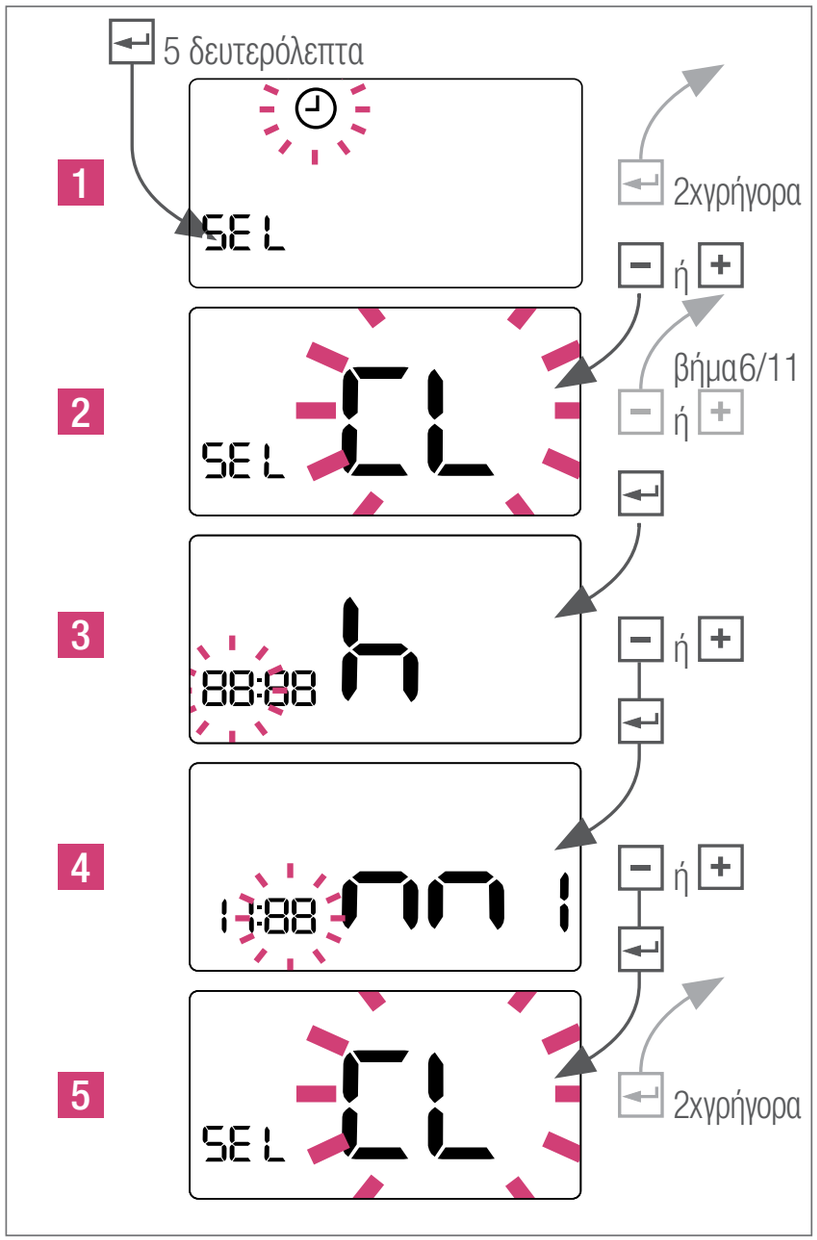

Ρύθμιση θερμοκρασίας

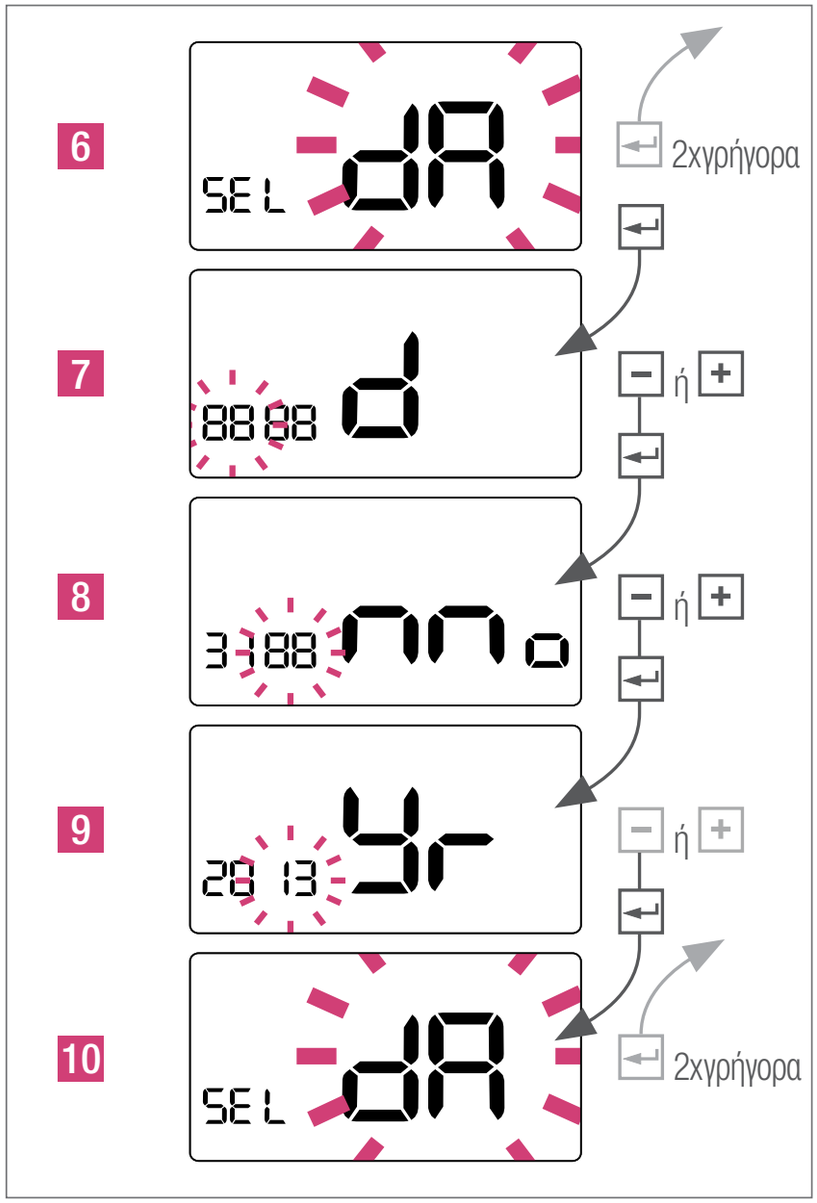

Ρύθμιση λειτουργίας διακοπών

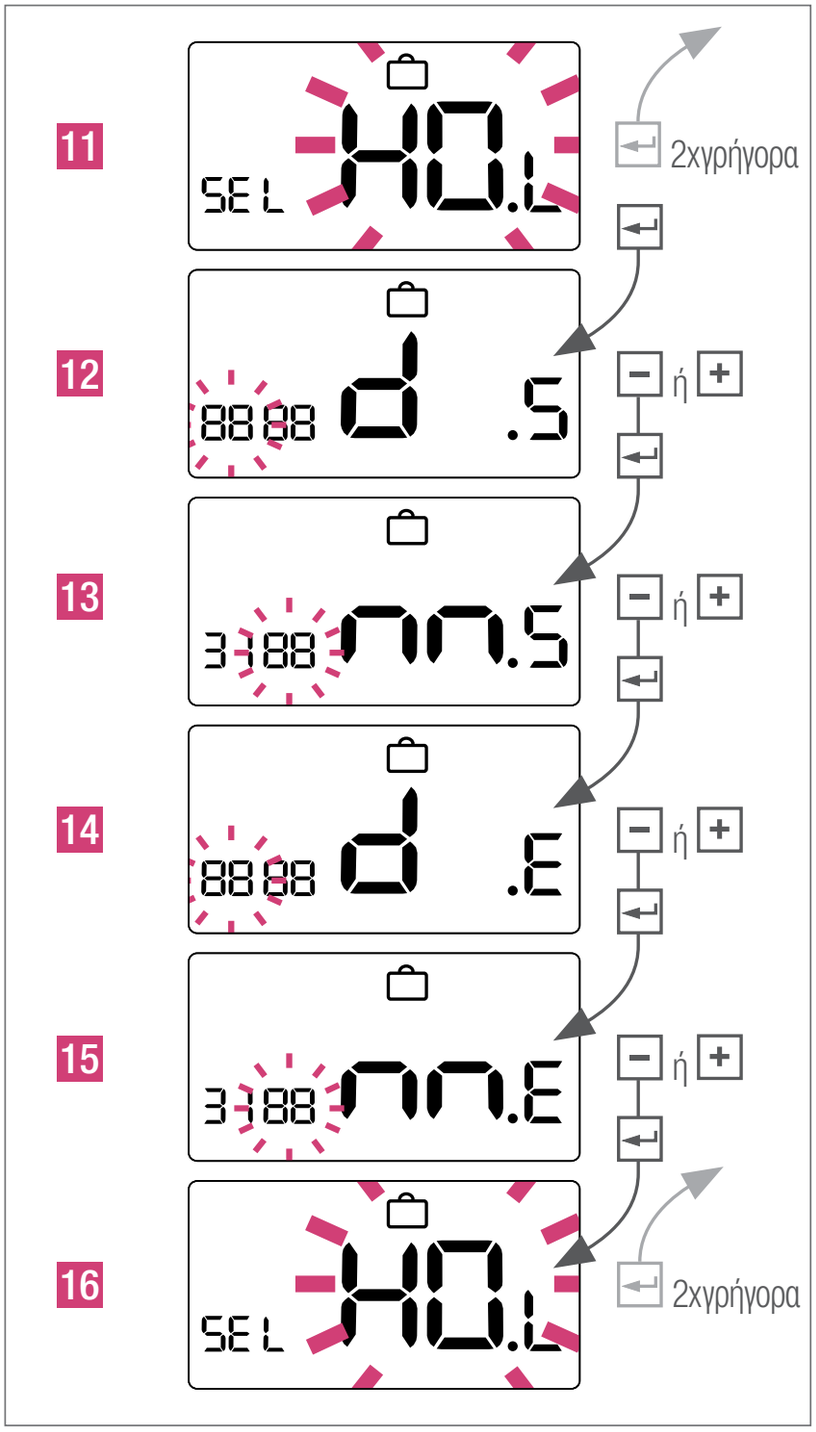

Μηνύματα οθόνης

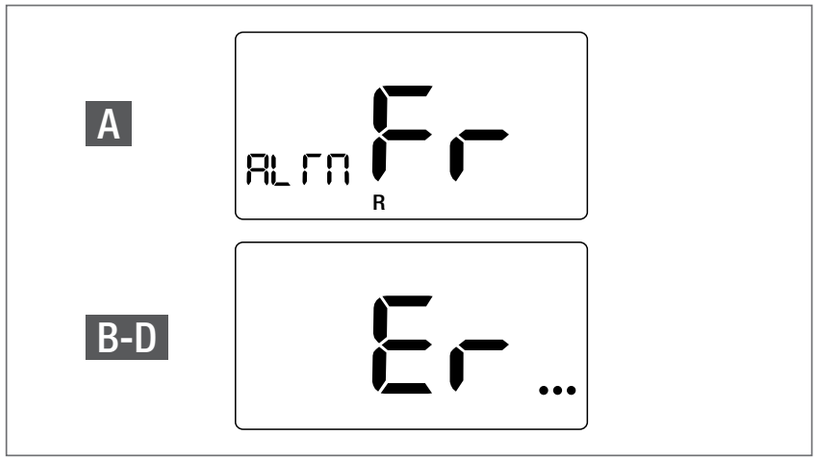

A *Αντιπαγετική προστασία ενεργή*
B *Er 4 – Υπέρβαση των ορίων θερμοκρασίας του θερμοστάτη*
C *Er 5 – Βλάβη αισθητήρα θερμοκρασίας χώρου*
D *Er 6 – Βραχυκύκλωμα αισθητήρα θερμοκρασίας χώρου*

Η ένδειξη της αντιπαγετικής προστασίας παραμένει μέχρι το πάτημα πλήκτρου .

Γενικές πληροφορίες Χρήσης

Προστασία Βάνας

Για την προστασία των ενεργοποιητών κυκλωμάτων η έξοδος αλλάζει για 5 λεπτά κάθε εβδομάδα. Η λειτουργία αυτή αποτρέπει το κόλημα της βάνας εξαιτίας μεγάλων περιόδων μη λειτουργίας

Μεταβαλόμενο εύρος λειτουργίας

Ο έλεγχος της θερμοκρασίας χώρου επιτυγχάνεται με το άνοιγμα και κλείσιμο της βάνας ελέγχου των κυκλωμάτων σε ορισμένους χρόνους .

PI έλεγχος

PI έλεγχος. Είναι μία βιομηχανική νόρμα γιά θερμοστάτη PWM , ο οποίος χρησιμοποιεί εξελιγμένο λογισμικό εξοικονόμισης ενέργειας καί μπορεί να χρησιμοποιηθεί με τα περισσότερα συστήματα θέρμανσης. Ο θερμοστάτης PI απλά διακόπτει την τροφοδοσία ρεύματος στην πηγή θέρμανσης σε συγκεκριμένους χρόνους. Ετσι ικανοποιείται η απαίτηση του φορτίου από την πηγή θέρμανσης , με πιό αποδοτικό τρόπο σε σχέση με τον on/off που ανοιγοκλείνει κάθε φορά που χρειάζεται θέρμανση.

Καθαρισμός του θερμοστάτη Nea

Χρησιμοποιήστε μόνο ένα στεγνό μαλακό πανί χωρίς διαλύματα ,γιά το καθάρισμα.

Μια καμένη ασφάλεια μπορεί να υποδεικνύει κάποιο σφάλμα στο σύστημά σας.

Εφόσον προβλέπεται ένας διαφορετικός σκοπός χρήσης απ' αυτόν που περιγράφεται στις εκάστοτε ισχύουσες Τεχνικές πληροφορίες, πρέπει να έρθει ο χρήστης σε συνεννόηση με την εταιρεία REHAU και να λάβει πριν τη χρήση κατηγορηματικά μια γραπτή συγκατάθεση της εταιρείας REHAU. Εάν αυτό δε συμβεί, τότε η χρήση υπόκειται αποκλειστικά στην περιοχή ευθύνης του εκάστοτε χρήστη. Η εφαρμογή, η χρήση και η επεξεργασία των προϊόντων βρίσκονται σε αυτή την περίπτωση εκτός της δικής μας δυνατότητας ελέγχου. Σε περίπτωση όμως που προκύψει μια ευθύνη, τότε αυτή η ευθύνη περιορίζεται για όλες τις ζημιές στην τιμή των προϊόντων που παραδόθηκαν από εμάς και χρησιμοποιήθηκαν από εσάς. Οι απαιτήσεις από δεδομένες δηλώσεις εγγύησης ακυρώνονται στην περίπτωση των σκοπών χρήσης, που δεν περιγράφονται στις Τεχνικές πληροφορίες.

Τεχνικές πληροφορίες

	Nea HT 230 V	Nea HT 24 V***
Τάση λειτουργίας	230V-AC+/-10%	24V-AC+20%-10%
Διακοπόμενο ρεύμα.	0,2 A*	1 A*
Ασφάλεια	0,63 A T	1 A T
κλάση προστασίας**	Klasse II	Klasse III
Μέγιστος αριθμός επενεργητών.	5 x 3 W	
Προστασία	IP30	
Κατάσταση λειτουργίας	1.Y	
Βαθμός διαβρωσης	2	
Παλμός βαθμονομημένης τάσης	4 kV	
Αντιπαγετική	5 °C	
Προστασία βαλβίδας	5 λεπτά./εβδομάδα	
Διαστάσεις, όψη	88 x 88 mm	
Διαστάσεις, πίσω όψη	75 x 75 mm	
Βάθος	26 mm	
Εύρος λειτουργίας	6 .... 37 °C	
Θερμ. αποθήκευσης	-20 bis 65 °C	
Θερμ. περιβάλοντος	0 bis 50 °C	
Σχετική υγρασία	Μεγ. 80%, χωρίς συμπύκνωση	

* *φορτίο αντίστασης*

** *Ακολουθώντας την κατάλληλη εγκατάσταση, οι απαιτήσεις της κατηγορίας προστασία θα πρέπει να ακολουθηθούν.*

*** *Για παροχή ρεύματος χρησιμοποιήστε έναν SELV-μετασχηματιστή.*

NEA HT 24 V ÉS NEA HT 230 V

REHAU SZOBATERMOSZTÁT

KEZELÉSI ÚTMUTATÓ ÉS RÖVID SZERELÉSI ÚTMUTATÓ

www.rehau.hu

Tartalom

Szállítási terjedelem 136
Bevezetés 137
Termékmegfelelőség és biztonság . . .137
Biztonsági információk 137
Paraméterbeállítások – szakember . . .138
Felszerelési hely 139
A fedlap eltávolítása 145
A termosztát vezérlése és a kijelző . . .146
Az előírt érték beállítása 148
Üzemmódok 148
Időkapcsoló program. 150
Idő, dátum és szabadság üzem. 151
A kijelzőn olvasható jelentések 153
Információk az általános funkciókról . .153
Műszaki adatok 154

Biztonság

Fontos információ

Előnyök

Szállítási terjedelem

Termosztát (1 db)

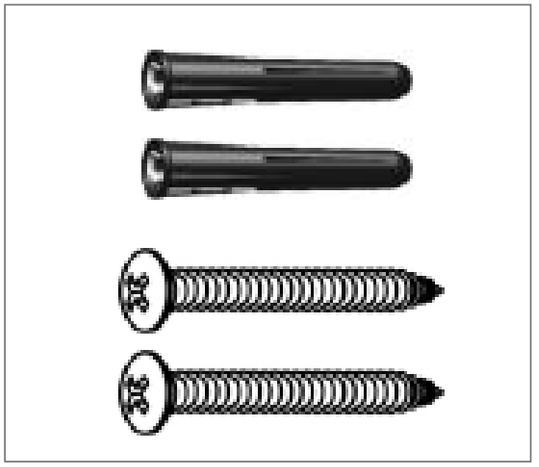

Dübelek és csavarok (2-2 db)

Kézikönyv (1 db)

Bevezetés

Köszönjük, hogy a REHAU Nea szobatermosztátot választotta. A Nea HT programozható, digitális szobatermosztát, amely 24 V-os és 230 V-os kivitelben áll rendelkezésre, és fűtési rendszerének egyszerű hőmérséklet-szabályozását teszi lehetővé.

A REHAU Nea szobatermosztát megvásárlásával olyan elektronikus szabályozó mellett döntött, amellyel hotelek, lakó- és irodaépületek különféle felületfűtési rendszereit, így a padló-, fal- vagy mennyezetfűtést, külön szabályozhatja.
A rendszer kialakításától függően az egyes szobák igényeire szabott fűtésére nyílik lehetőség. A hőmérséklet csökkentésével jelentős energiamegtakarítást érhet el.

Reméljük, hogy elégedett lesz a termékkel!

Termékmegfelelőség és biztonság

Termékmegfelelőség

Ez a termék megfelel a következő EK-irányelvek lényegi követelményeinek:

- Elektromágneses összeférhetőség 2014/30/EU
- Low Voltage Directive 2014/35/EU

Biztonsági információk

Rendeltetésnek megfelelő használat

A Nea HT szobatermosztát csak épületen belüli, hidraulikus felületfűtési rendszerek helyiséghőmérséklet-szabályozásához használható. Nem alkalmas előremenő hőmérséklet-szabályozására vagy -felügyeletére fűtési vagy hűtési üzemben. Ebben az összefüggésben a Nea HT szobatermosztát kizárólag termoelektromos szelepfejek működtetésére használható fel. Szakszerűtlen használat esetén a gyártó nem vállal felelősséget.

Képzett szakember

A villanyszerelési munkálatokat az érvényes nemzeti rendelkezések, illetve az Ön helyi áramszolgáltatójának előírásai szerint kell elvégezni. Ez az útmutató szakismereteket igényel, amelyek a következő szakmák valamelyikében szerzett, hivatalosan elismert végzettséget feltételeznek:

- Villanyszerelő vagy elektronikai szakmunkás

A nemzetközi rendelkezéseknek megfelelő, valamint az Ön országában ide vonatkozó törvényekben szereplő hasonló szakmák.

Veszélyforrások

A termosztátot a fedlap eltávolítása előtt le kell választani az áramellátásról.

Baleset

Kapcsolja le a teljes helyiséghőmérséklet-szabályozó rendszer áramellátását!

Paraméterbeállítások – szakember

Paraméterszolgáltatás és szakértő szint

A Nea termosztát különféle paraméterekkel van felszerelve. Ezek a paraméterek egyszerűen módosíthatók az Ön igényeinek megfelelően. Lásd: Nea szolgáltatás- és szakértői paraméterek a www.rehau.hu/nea oldalon.

Kérjük, vegye figyelembe, hogy a paramétertartományokat csak szerelő vagy szakképzett személy adhatja meg. A paraméterek módosításának komoly következményei lehetnek a fűtési rendszerre nézve.

Kérjük, adjon meg minden paramétermódosítást a „Szerelési jegyzetek” mezőben!

Felszerelési hely

A zavartalan működés és a hatékony szabályozás biztosítására a Nea szobatermosztátot optimálisan huzatmentes helyen kell felszerelni, a padlótól 130 cm távolságra.

Ne szerelje fel a termosztátot hőforrás közelébe, függöny mögé, közvetlen napsütésnek kitett, vagy magas páratartalmú helyekre!

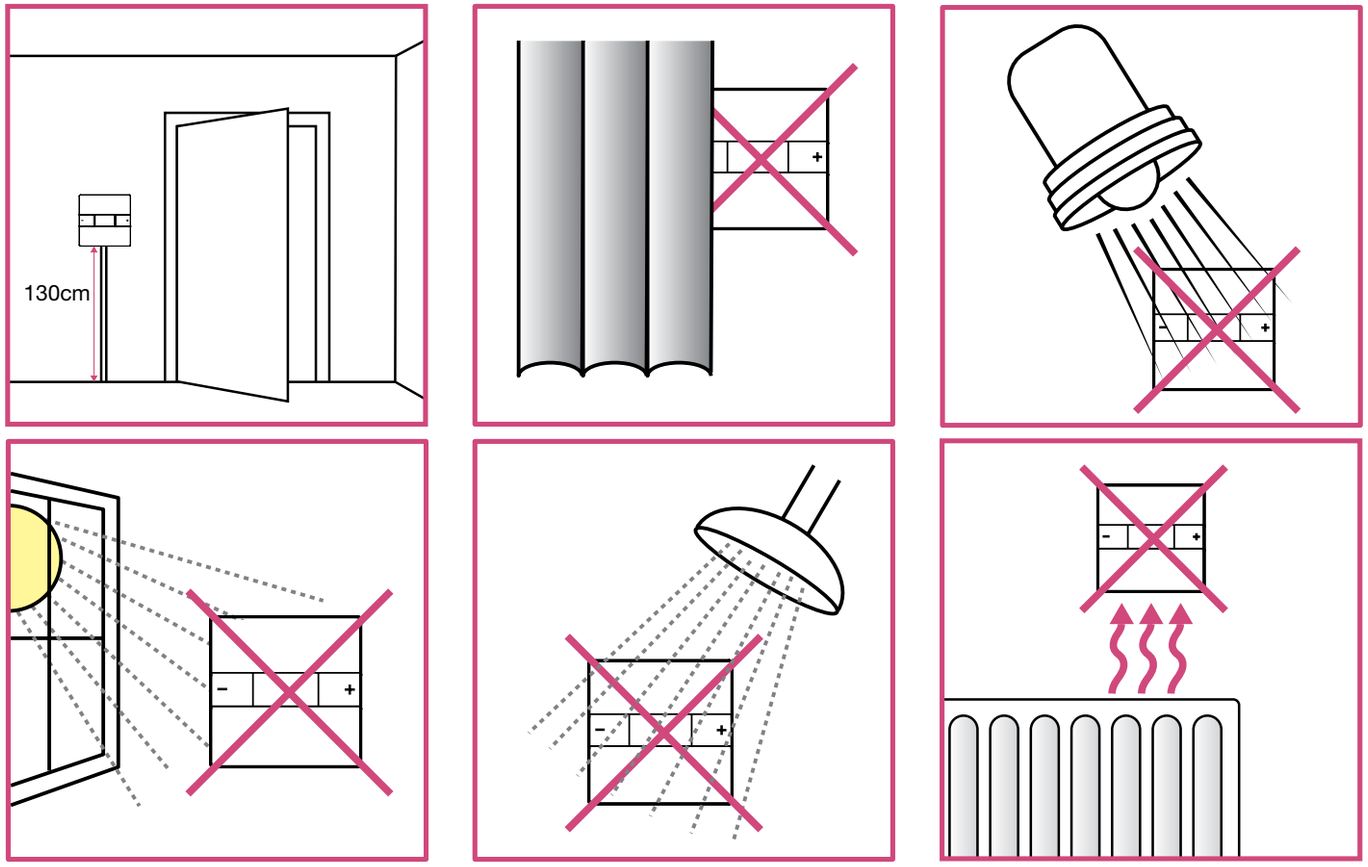

- Ne szerelje fel a termosztátot külső falakra!

Szerelés

1 Falra történő felszerelés

Falra történő szerelésnél a készülék dobozának hátoldalát jelölje be, majd szerelje fel a falra. A termosztát 60 mm-es lyuktávolságú vakolat alatti szerelődobozokhoz megfelelő.

** a csavarfej maximális mérete*

2 Kábelezés

tömör és Litzy huzal

230V: 1,5 mm² kábelkeresztmetszet

24V: 0,75 mm² – 1,5 mm² kábelkeresztmetszet

A 55 mm

B 8 mm

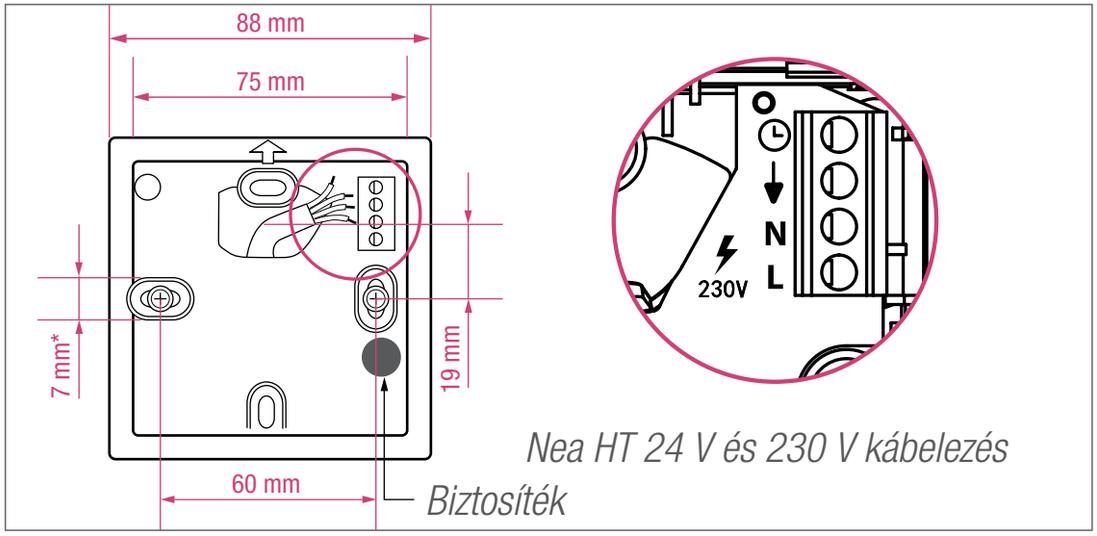

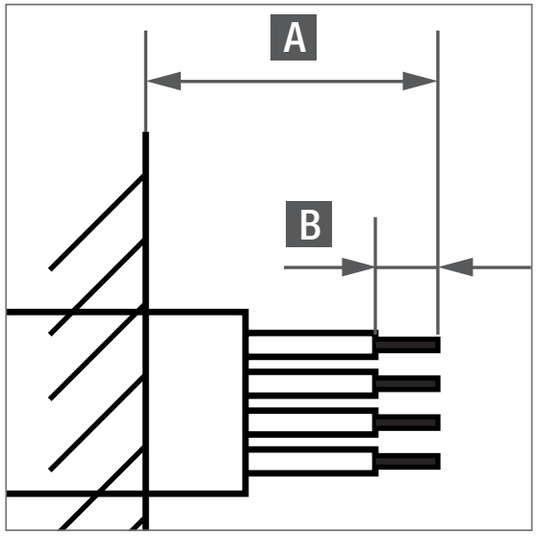

Nea HT kábelezés

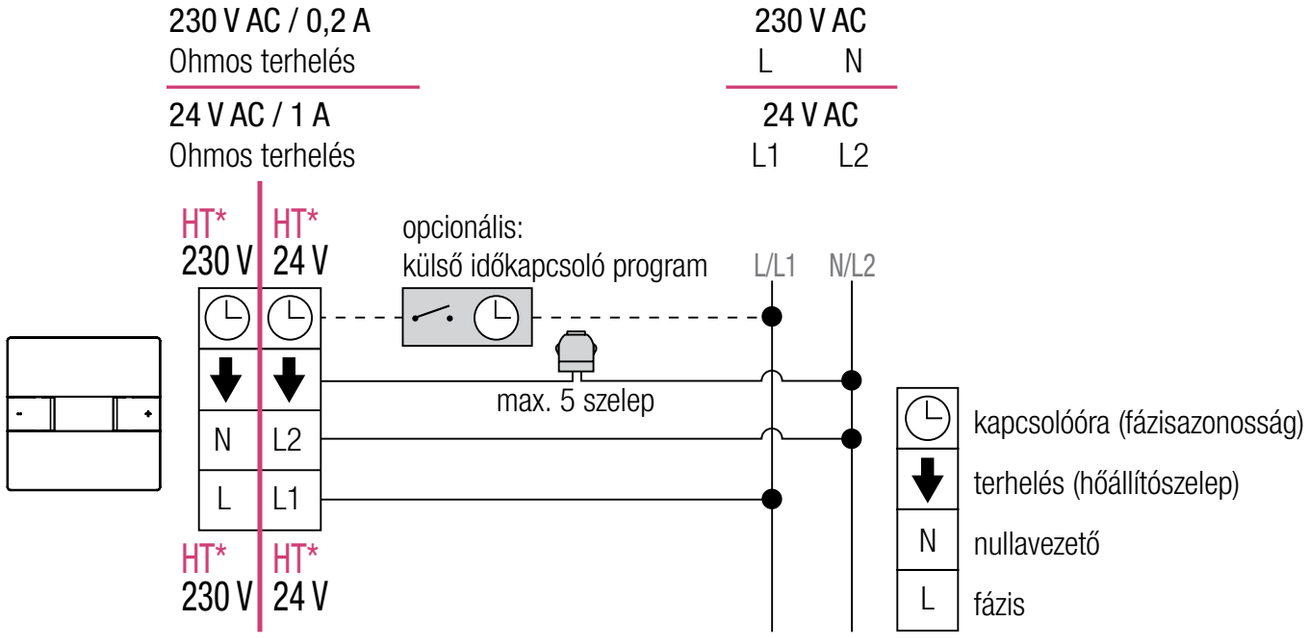

** A Nea HT 230 V és a 24 V szobatermosztát két külön modell*

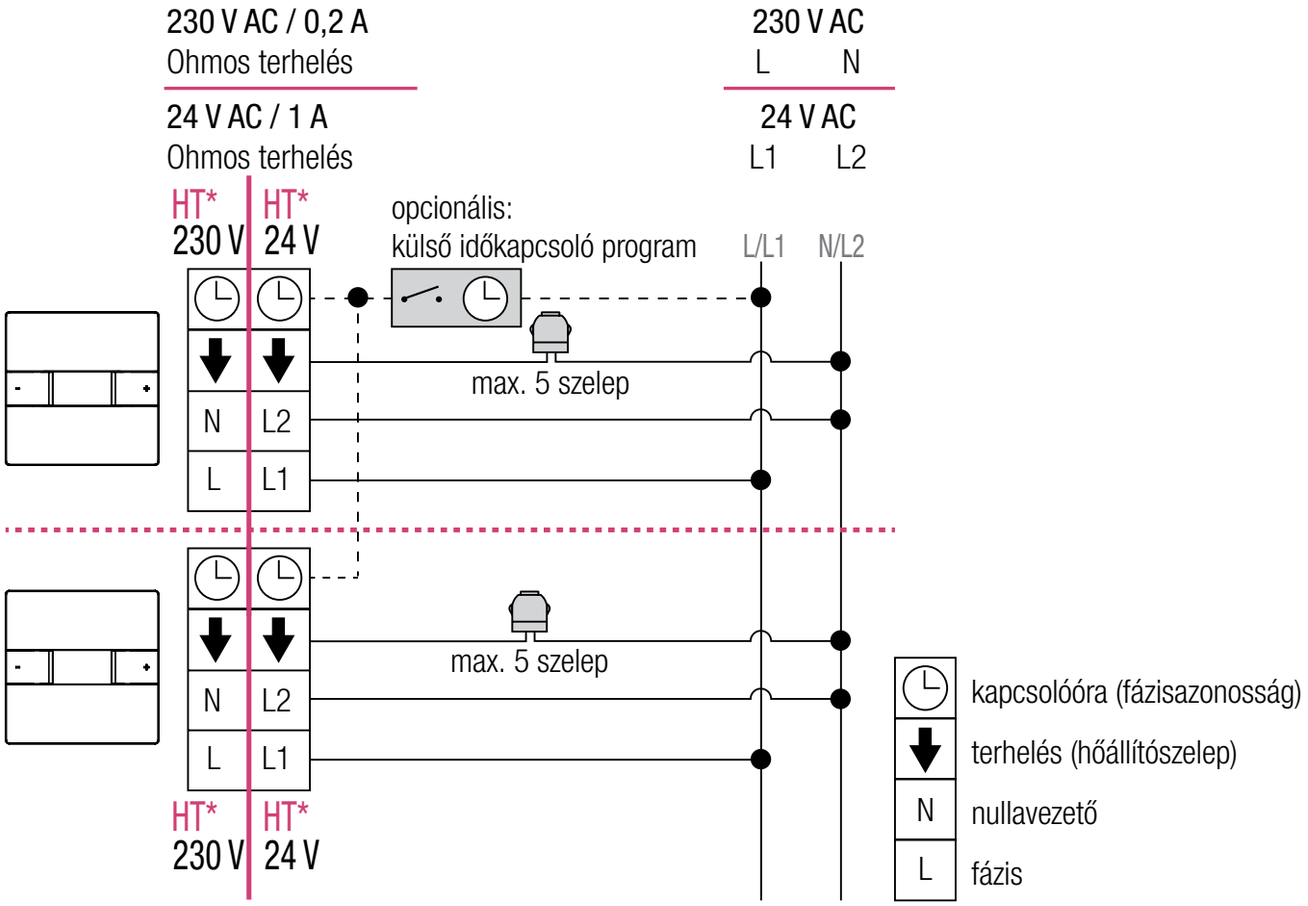

** A Nea HT 230 V és a 24 V szobatermosztát két külön modell*

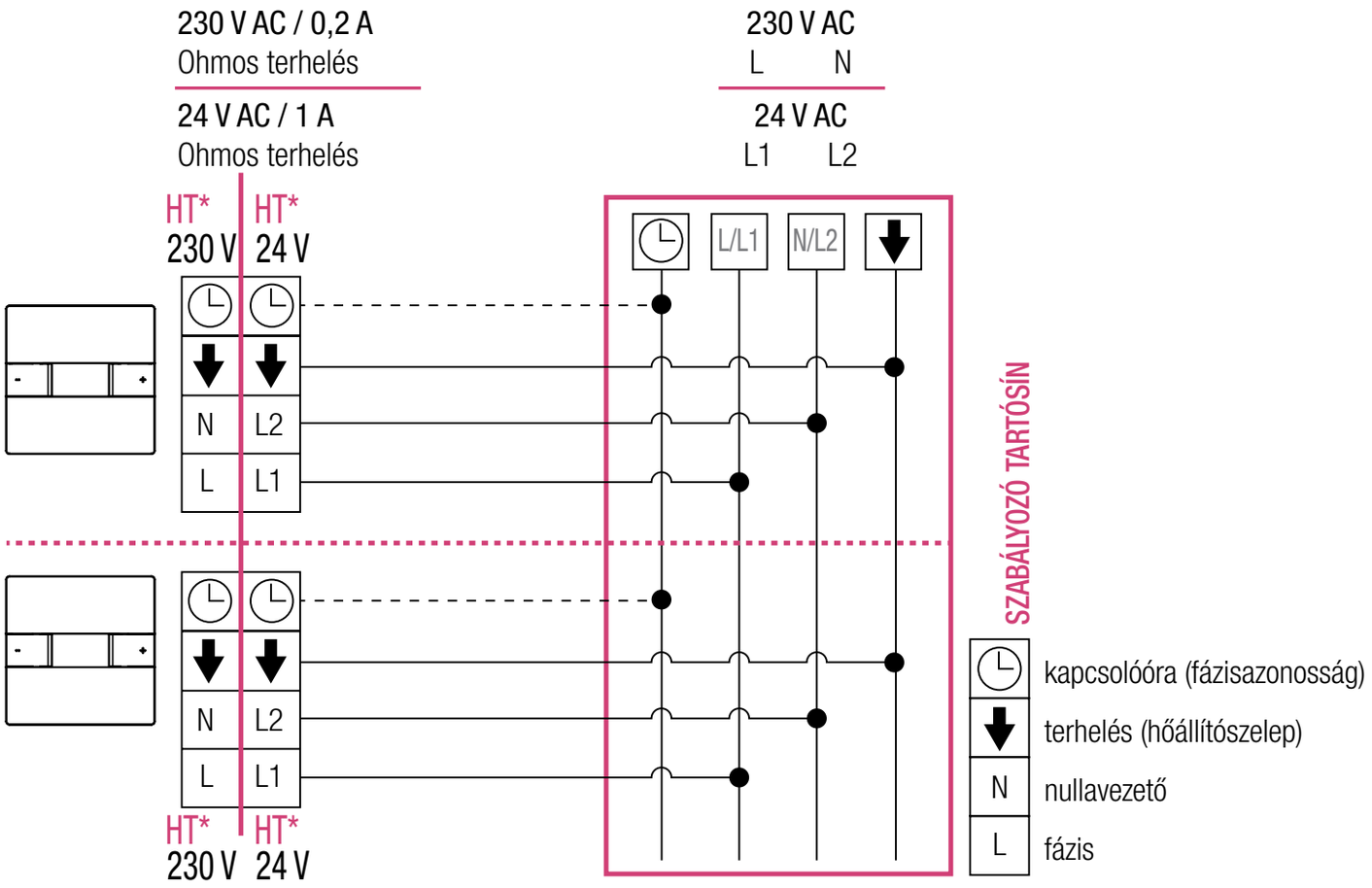

** A Nea HT 230 V és a 24 V szobatermosztát két külön modell*

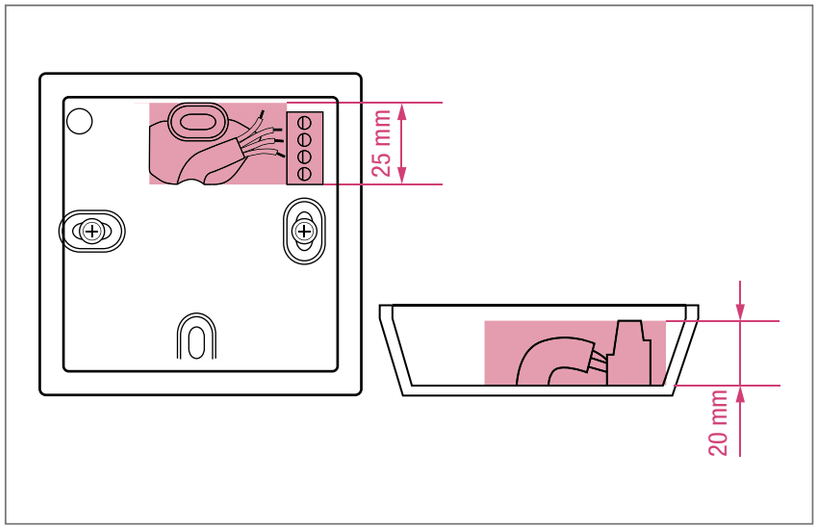

Győződjön meg róla, hogy a vezeték a megjelölt tartományon belül helyezkedik el!

3 Helyezze az elülső fedlapot a hátsó dobozra úgy, hogy a zsanéros zárópántok egymás felé nézzenek!

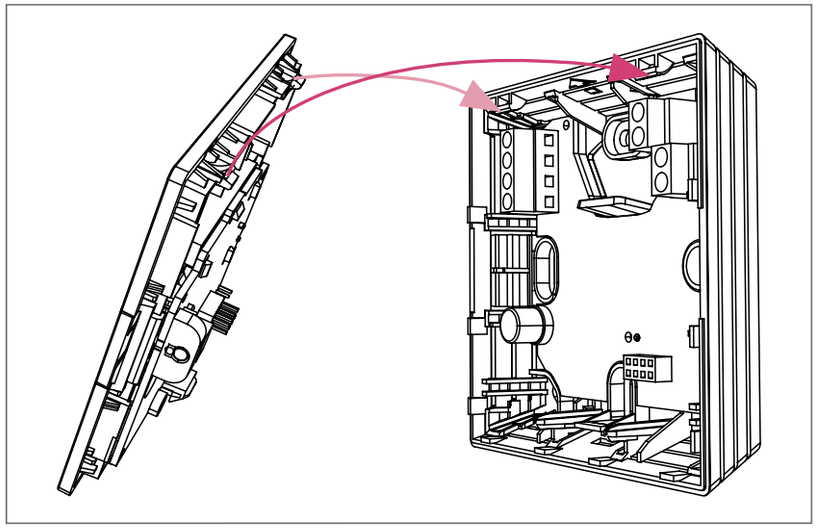

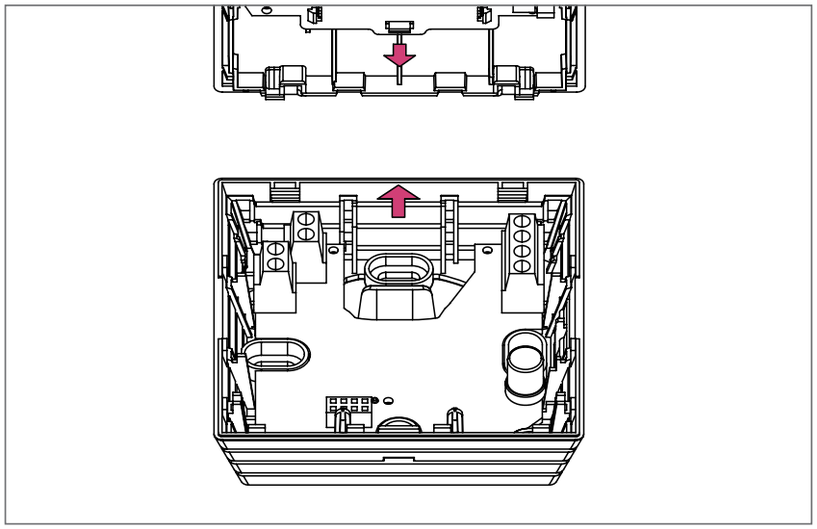

Mielőtt bezárja a dobozt, győződjön meg róla, hogy a két nyíl egymás felé mutat!

4 Zárja le a zsanért!

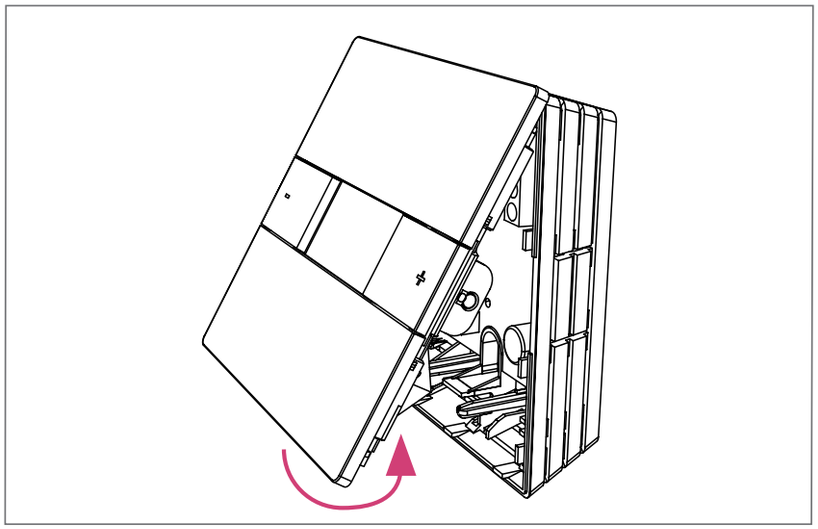

5 Pozicionálja a fedlap bepattanó kampóját óvatosan a hátsó dobozon lévő nyíláshoz, majd zárja le!

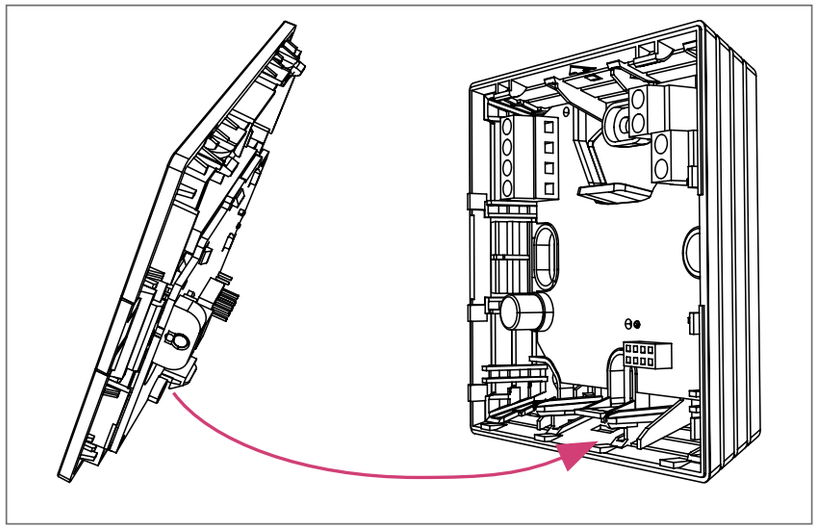

Ellenőrizze, hogy a bepattanó kampó megfelelően lezárt-e!

A fedlap eltávolítása

1 Egy szerszámmal óvatosan nyomja felfelé a fedlap bepattanó kampóját!

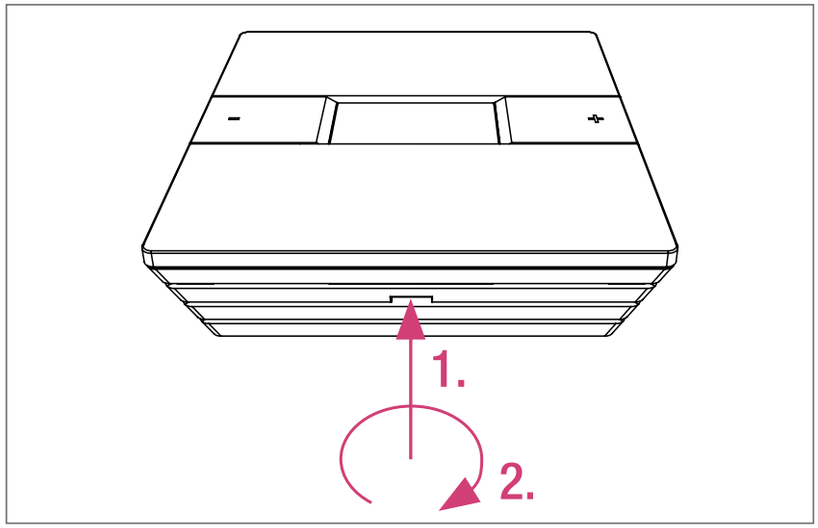

A szerszám ajánlott szélessége: 5 mm.

2 Távolítsa el a fedlapot a hátsó dobozról!

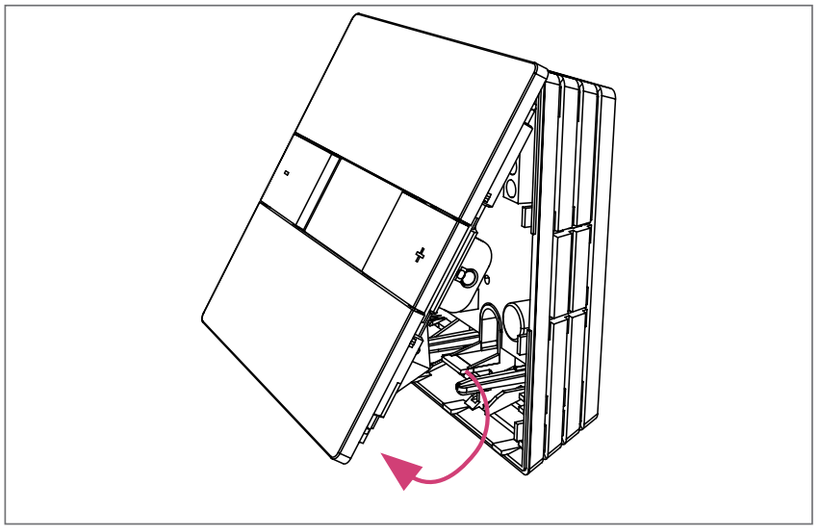

3 Távolítsa el a fedlapot, és rakja azt biztos helyre!

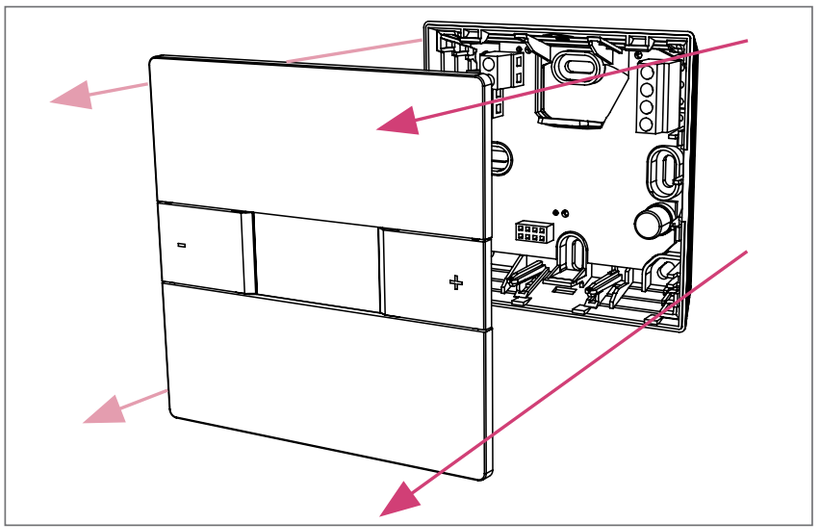

A termosztát vezérlése és a kijelző

Első bekapcsolás

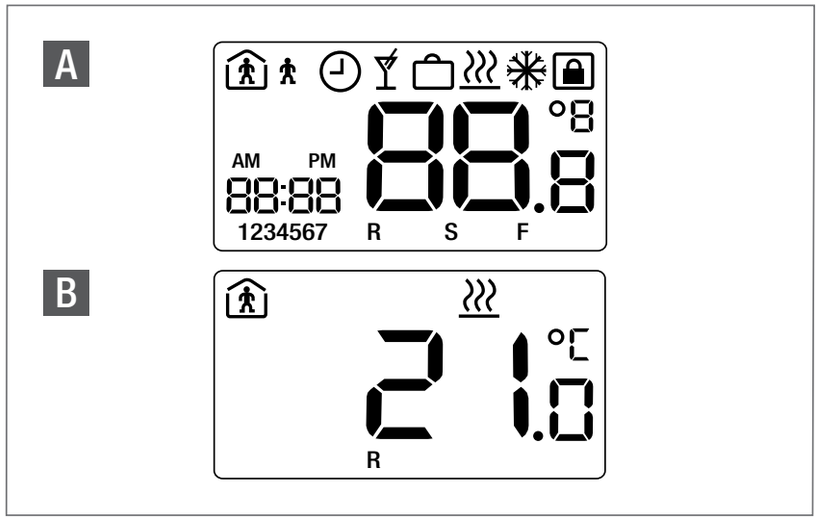

A *A bekapcsolás után valamennyi LCD-szegmens bekapcsol két másodpercre.*

B *Beindulás után a szobatermosztát a standard kijelzőt jeleníti meg.*

A termosztát a gyári előbeállításokkal indul. Áramkimaradás esetén a termosztát továbbra is abban az üzemmódban működik, amelyet az áramkimaradás előtt beállítottak rajta. Ez akár 15 órán át tartó áramkimaradás esetében is így történik, amennyiben a termosztát előzőleg 24 órán át üzemelt.

A szerelő és az időkapcsolós program számára megadott paraméterbeállításokat a készülék áramkimaradás esetén tartósan menti.

Billentyűzet

− A hőmérséklet csökkentése.

A menübeállításokban „Vissza”

+ A hőmérséklet növelése.

A menübeállításokban „Előre”

□ Bevitel / befejezés

A villogó szimbólumok vagy számjegyek módosíthatók

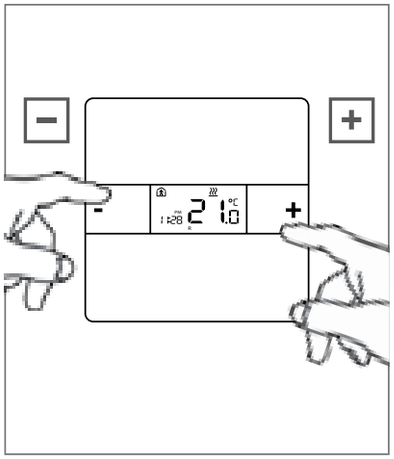

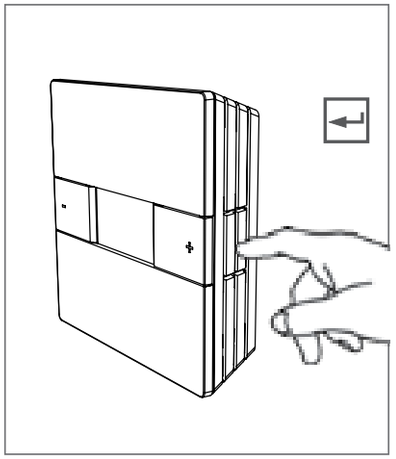

LCD-szimbólum

Kijelzés	Leírás	Magyarázat
22.0 °C	Hőmérséklet	A tényleges helyiséghőmérsékletet (R) vagy az előírt értéket (S) mutatja. Az előírt érték az Ön által elérni kívánt helyiséghőmérsékletet
R	Szobahőmérséklet	A kijelzett hőmérséklet a jelenlegi helyiséghőmérsékletet
S	Előírt érték	A kijelzett hőmérséklet a kívánt helyiséghőmérsékletet
	Fűtési üzem aktív	A fűtési üzem aktív
	Normál üzem	A normál üzemmód aktív
	Korlátozott üzem	A korlátozott üzemmód aktív (energiatakarékos mód)
	Időkapcsolós program	A termosztát automatikusan vált a normál és a korlátozott üzemmód között a belső/külső időkapcsoló program alapján
	Zárolt üzem	Védi a szobatermosztátot az illetéktelen hozzáféréstől
22:00	Idő	Az idő kijelzése. A beállításokban a dátum kijelzésére használatos.
	Parti üzem	A parti üzem aktív
	Szabadság üzem	A szabadság üzem aktív
1234567	Nap	A mai napot mutatja
AM PM	Napszak	Estét vagy reggelt mutat (12 órás kijelzésnél)

Az előírt érték beállítása

Az előírt érték csökkentése

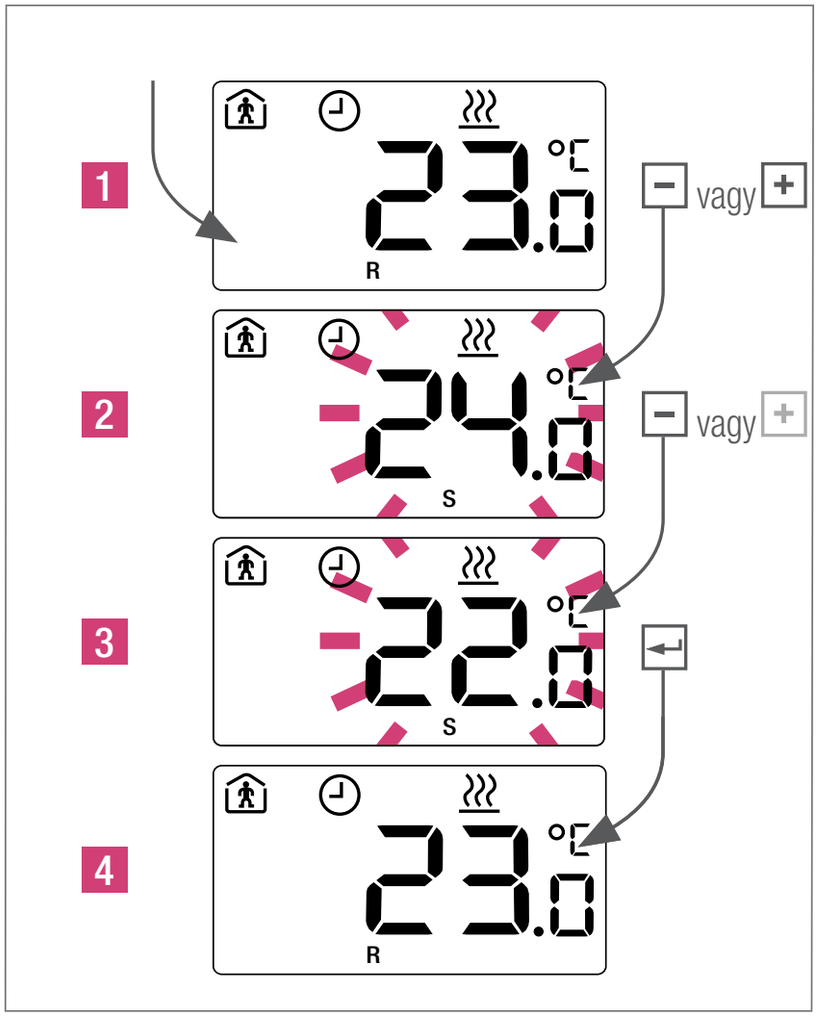

Az előírt érték megtekintéséhez nyomja meg egyszer a [+] / [−] gombot! (lásd a következő oldalon lévő információt).

Üzemmódok

Az üzemmód kiválasztása – hagyományos termosztát

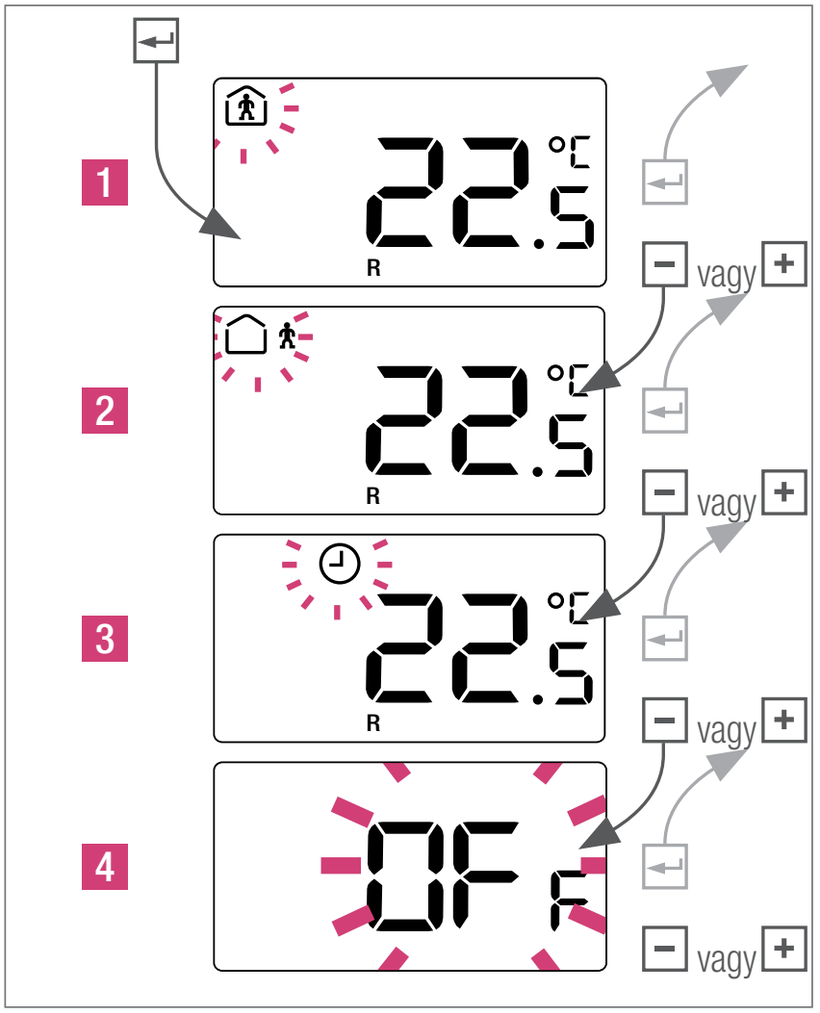

1 *Normál üzem: standard előírt érték 22 °C*

2 *Korlátozott üzem: standard előírt érték 18 °C*

3 *Automatikus üzem: csak akkor működik, ha csatlakoztattak külső időkapcsoló programot*

4 *OFF/KI üzemmód (opcionális)*

Ha a Nea termosztát beállítása OFF/KI, az automatikus fagyvédelem aktív. Amint a hőmérséklet 5 °C alá süllyed, a szelep kinyit.

Ha működik egy időkapcsoló program, és az óra szimbólum világít, akkor az előírt érték módosítása csak időleges. A manuálisan beállított előírt érték csak az időkapcsoló program legközelebbi bekapcsolásáig érvényes. Ha nem jelenik meg az idő, az előírt érték megadása aktív.

Automatikus üzem – standard termosztát

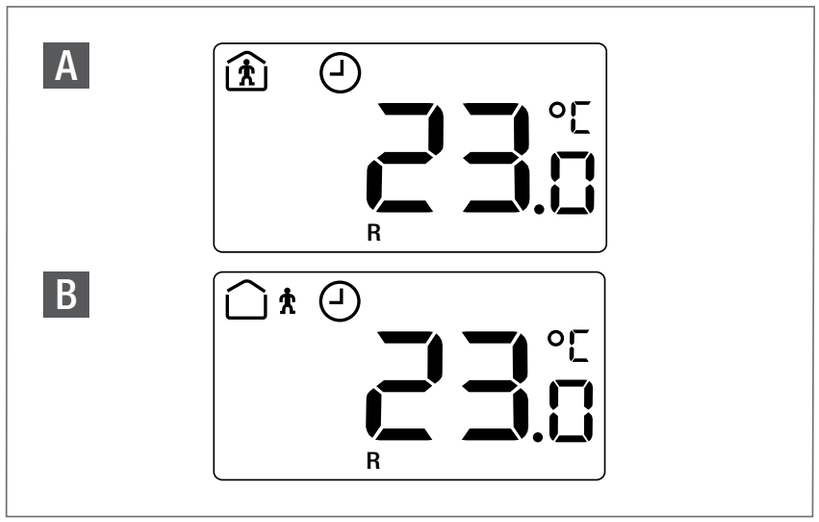

A *Időkapcsoló program aktív: normál üzemmód*

B *Időkapcsoló program aktív: korlátozott üzemmód*

Parti üzemmód

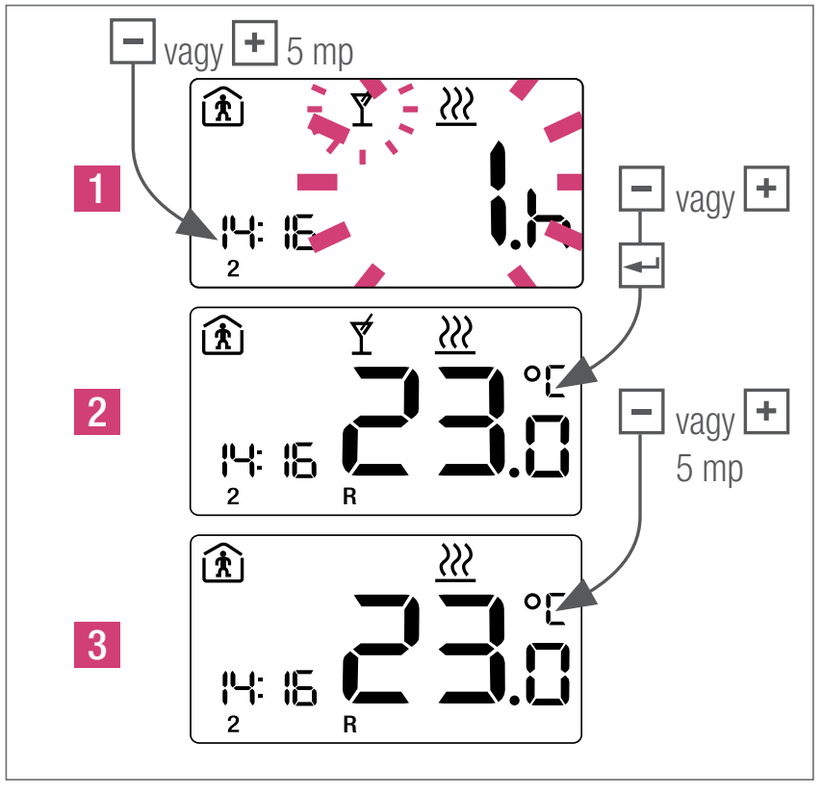

2 *A következők megnyomásával: 5 mp [+] vagy [−] manuálisan befejezheti a parti üzemmódot.*

A parti üzemmóddal a felhasználó egy kiválasztott időtartamra a korlátozott üzemmódból normál üzemmódra válthat. A termosztát automatikusan visszatér a korlátozott üzemmódra, amikor a parti ideje letelik.

Időkapcsoló program

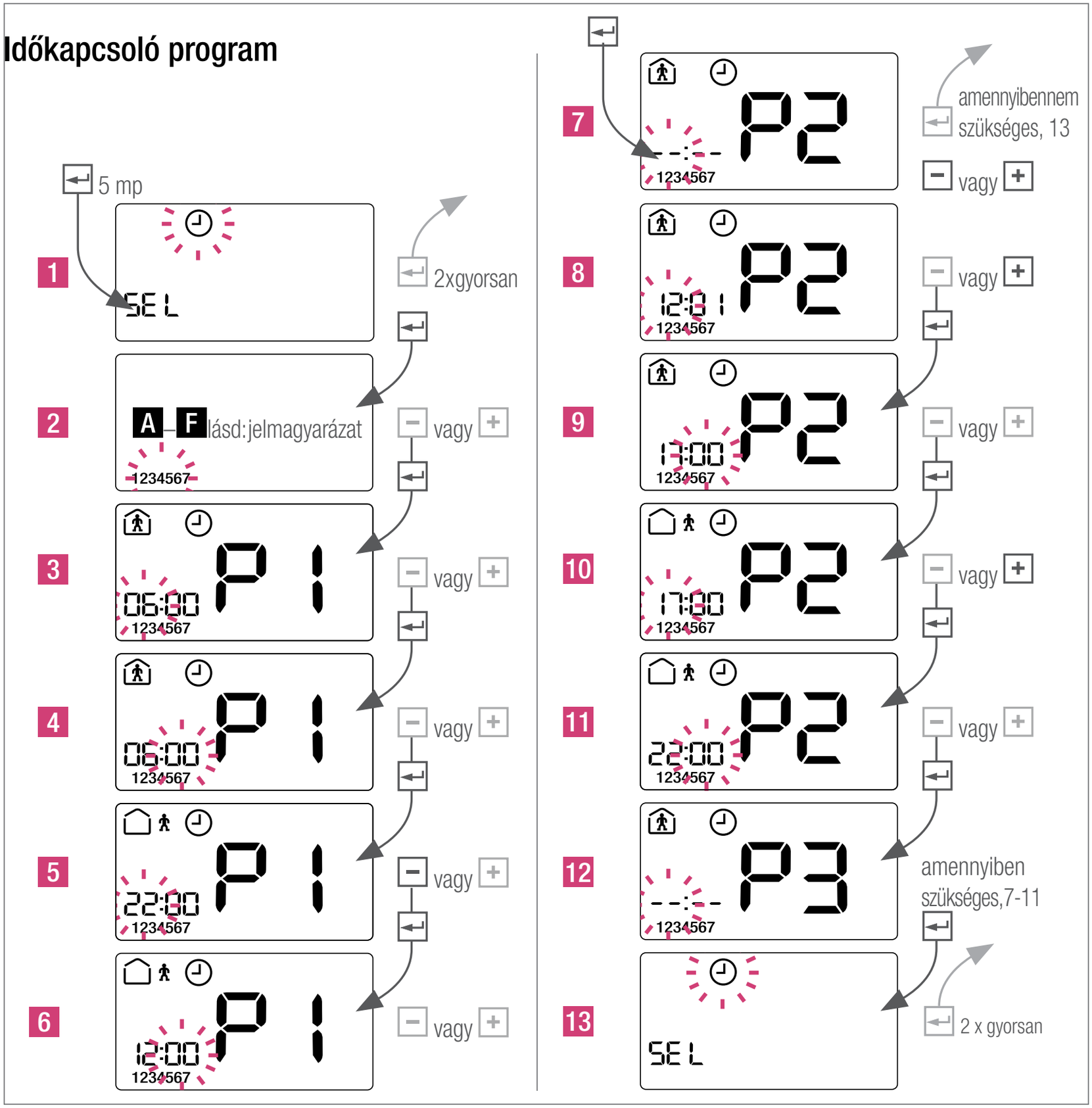

Beállítási példa

P1 6:00 - 12:00

P2 17:00 - 22:00

P3 --:-- - --:--

	Kijelző	Magyarázat
A	1234567	Program az egész hétre
B	123456/7	Program hétfőtől szombatig és vasárnapra
C	12345/67	Program hétfőtől péntekig és szombatra/vasárnapra
D	1/2/3/4/5/6/7	Napi szintű program
E	dEF	Vissza az alapprogramra
F	dEL AL.L	Összes program törlése

Más indikátor (A-D) kiválasztásához a jelenlegi indikátort törölni kell.
Ehhez válassza ki az „F“-et és nyugtázza!

Előbeállítások

C / 🏠 / 06:00 - 22:00

Idő, dátum és szabadság üzem

Idő beállítása

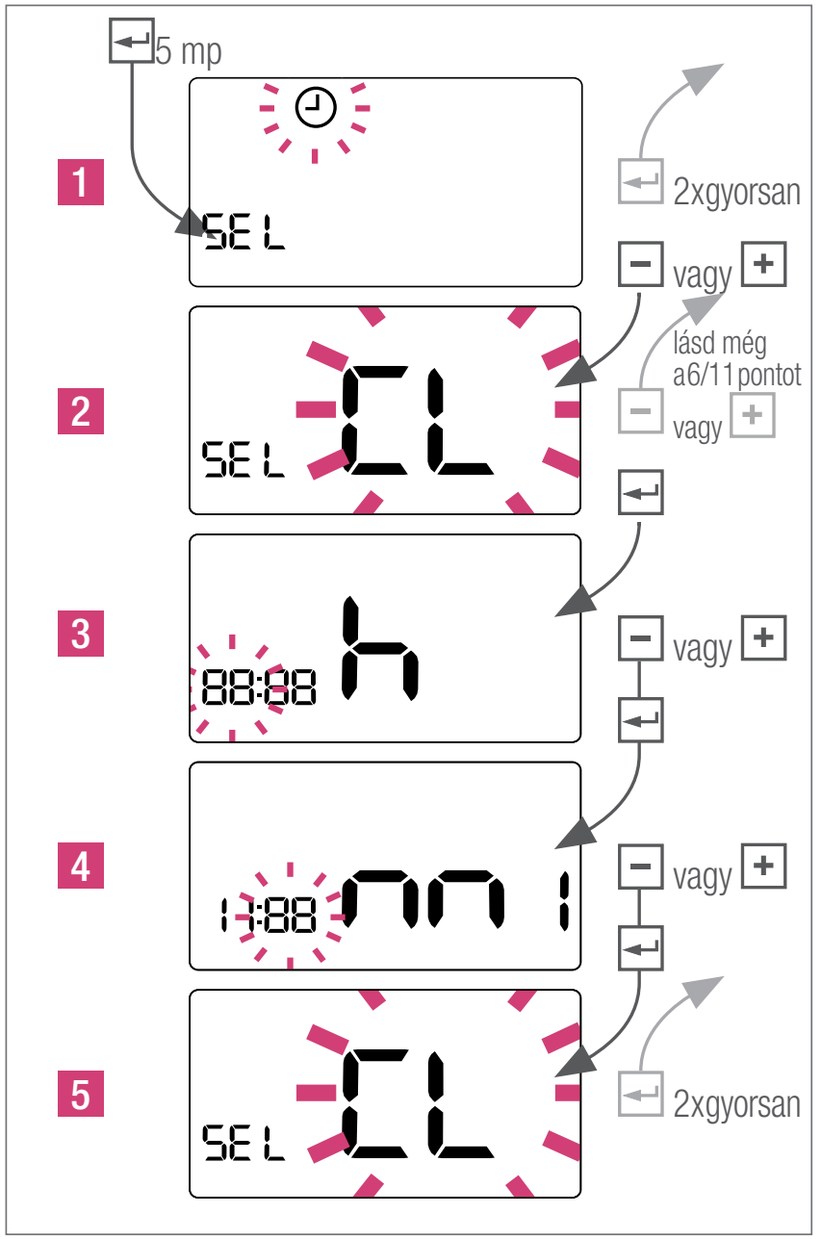

DE EN CZ ES FR GR HU IT NL PL RO RS RU SE TR

Dátum beállítása

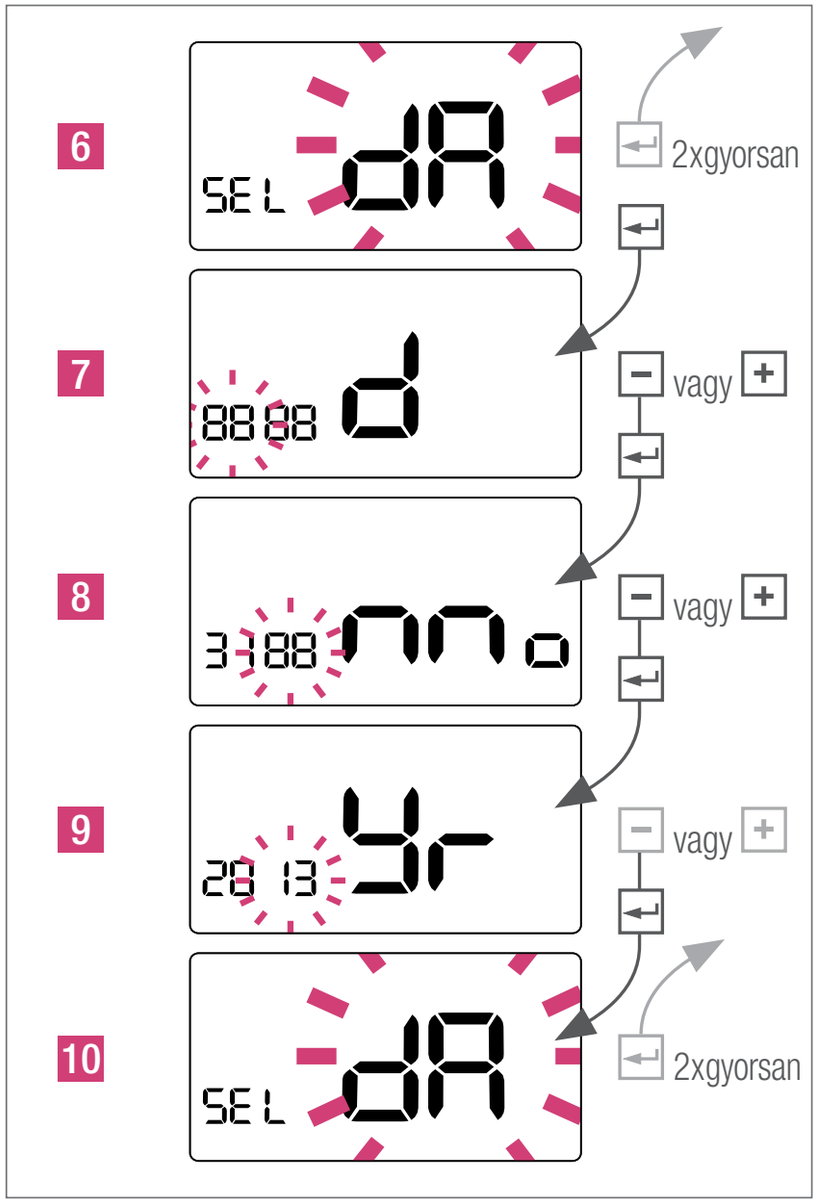

Szabadság üzem beállítása

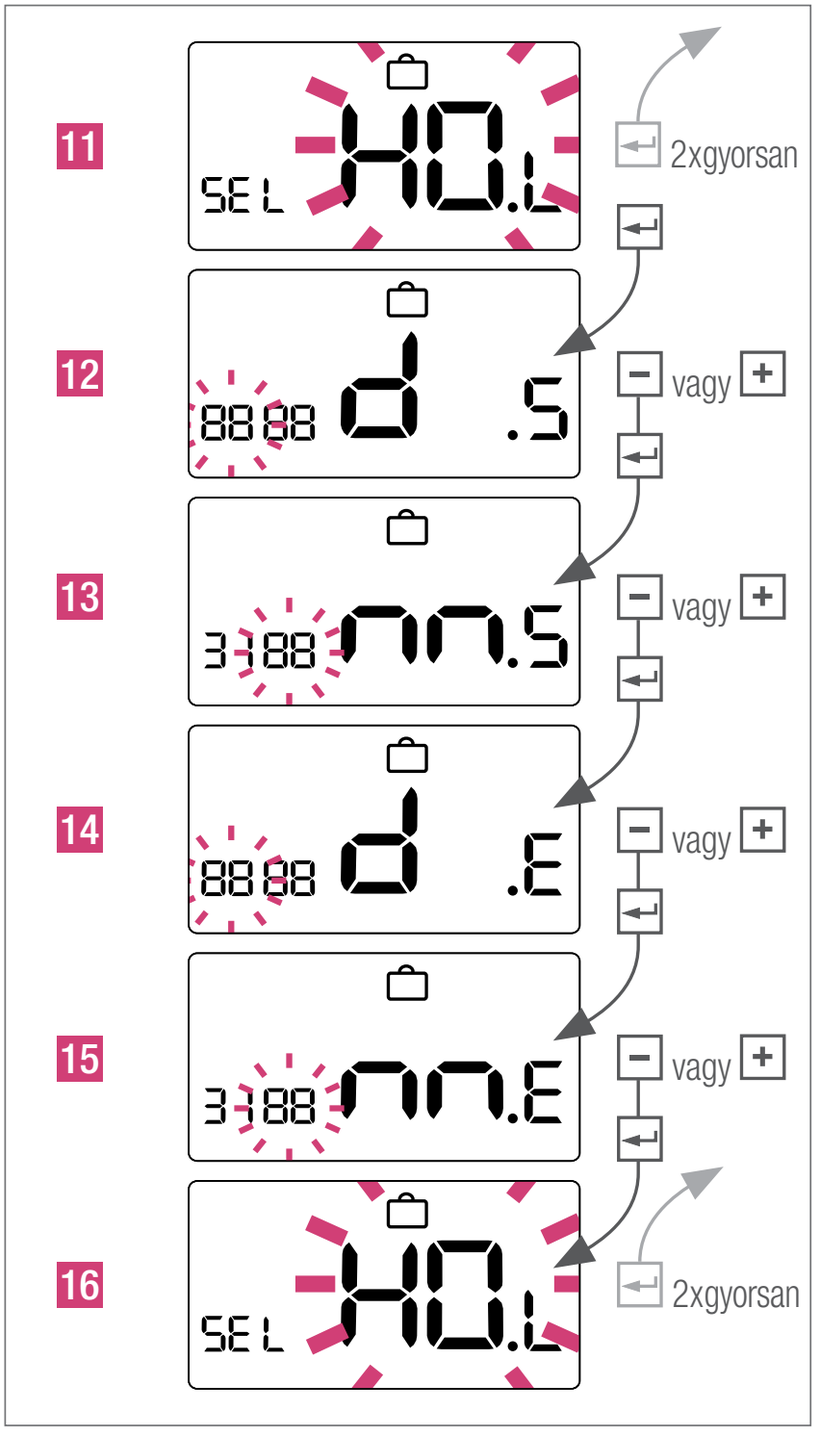

A kijelzőn olvasható jelentések

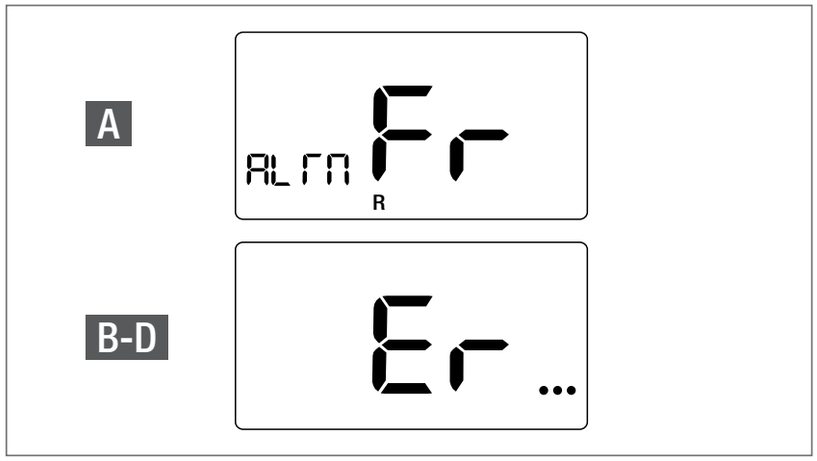

A *A fagyvédelem aktív*

B *Er 4 – A helyiséghőmérséklet-érzékelő a mérési tartományon kívül*

C *Er 5 – Szakadás a helyiséghőmérsékletérzékelőnél*

D *Er 6 – Rövidzárlat a helyiséghőmérséklet-érzékelőnél*

A fagyvédelem kijelzése mindaddig fennáll, amíg le nem nyom egy gombot.

Információk az általános funkciókról

Szelepvédelem

A szelepek védelme érdekében a kimenet minden héten 5 percre bekapcsol. Ez a funkció megakadályozza, hogy a szelep hosszabb üzemszünet esetén beragadjon.

Impulzusszélesség-moduláció

A helyiséghőmérséklet-szabályozás a szelepek időnkénti kinyitásával történik. A szelepek kinyitásának időtartamát a szükséges fűtési igény meg.

PI-szabályozó

A PI-szabályozó fokozatosan igazítja szabályozási jelét a rendszer szükségletéhez a szabályozási eredmény optimalizálása érdekében. Felületfűtési rendszereknél ezt az optimalizálási funkciót nagyon óvatosan kell használni.

A REHAU Nea szobatermosztát tisztítása

Tisztításhoz csak puha, száraz, oldószermentes rongyot használjon.

Meghibásodott biztosíték a készülék hibájára utal. A biztosíték kicserélése előtt ezért vizsgáltassa át a készüléket szakemberrel!

Műszaki adatok

	Nea HT 230 V	Nea HT 24 V***
Üzemi feszültség	230V-AC+/-10%	24V-AC+20%-10%
Kapcsolási áram max.	0,2 A*	1 A*
Biztosíték	0,63 A T	1 A T
Védelmi osztály**	II. osztály	III. osztály
Szelepfejek max. száma	5 x 3 W	
Védettség	IP30	
Verziószám	1.Y	
Elkoszolódás foka	2	
Mért-feszültséglökés	4 kV	
Fagyvédelmi üzem	5 °C	
Szelepvédő funkció	5 perc/hét	
Méret, előlap	88 x 88 mm	
Méret, hátlap	75 x 75 mm	
Mélység	26 mm	
Üzemi értékek	6 .... 37 °C	
Tárolási hőmérséklet	-20 és 65 °C között	
Helyiséghőmérséklet	0 és 50 °C között	
Relatív páratartalom	max. 80%, nem kicsapódó	

* *Ohmos terhelés*

** *Szakszerű szerelés esetén a védelmi osztály követelményértékei teljesülnek.*

*** *A feszültségellátásnak egy SELV- transzformátoron keresztül kell történnie.*

Amennyiben a mindenkor érvényes „Műszaki tájékoztatóban” ismertetett alkalmazástól eltérő célú alkalmazás igénye merül fel, a felhasználóknak az alkalmazás előtt ki kell kérnie a REHAU cég véleményét és egyértelmű, írásbeli engedélyét. Amennyiben ez nem történik meg, az alkalmazás a mindenkori felhasználó kizárólagos felelősségére történik. A termék alkalmazása és feldolgozása ellenőrzési körünkön kívül esik. Ha ennek ellenére felmerül a szavatosság kérdése, úgy az csakis az általunk szállított és Önök által felhasznált áru értékére korlátozódik. Az adott garanciális nyilatkozatból következő igények minden olyan felhasználási mód esetén érvénytelenek, amelyek ebben a „Műszaki tájékoztatóban” nem szerepelnek.

NEA HT 24 V & NEA HT 230 V

TERMOSTATO AMBIENTE REHAU

MANUALE UTENTE E QUICK GUIDE DI INSTALLAZIONE

www.rehau.it

Contenuti

Contenuto della confezione 156
Introduzione 157
Conformità del prodotto e sicurezza . .157
Avvertenze di sicurezza. 157
Parametri di installazione, livello esperti 158
Posizione di installazione e montaggio .159
Rimozione del coperchio da Nea 165
Comandi e display del termostato . . .166
Impostare la temperatura richiesta . . .168
Modi operativi 168
Programmi orari 170
Orario, data e modo Vacanza 171
Messaggi sul display 173
Informazioni sul funzionamento 173
Dati tecnici 174

Avvertenze di sicurezza

Informazione importante

Vantaggio per Voi

Contenuto della confezione

Termostato (1 pz)

Tasselli e viti (2 pz)

Manuale (1 pz)

Introduzione

Grazie per aver acquistato il termostato ambiente REHAU Nea. Il Nea HT è un termostato ambiente digitale programmabile, disponibile a 24 V e 230 V, offre una regolazione semplice delle temperature di sistemi di riscaldamento.

Acquistando un termostato ambiente REHAU Nea potete regolare individualmente sistemi radianti di riscaldamento a pavimento, parete e soffitto per edifici residenziali, hotel ed uffici. Il controllo su misura di ogni singolo locale può essere implementato in base allo schema del sistema. Riducendo la temperatura è possibile risparmiare energia.

Ci auguriamo che possiate apprezzare questo prodotto.

Conformità del prodotto e sicurezza

Conformità del prodotto

Questo prodotto è conforme CE e soddisfa le seguenti Direttive EU

- Direttiva sulla compatibilità elettromagnetica 2014/30/EU
- Direttiva Bassa Tensione 2014/35/EU

Avvertenze di sicurezza

Attenersi alle Normative in materia.

Il termostato Nea HT deve essere utilizzato per il controllo di sistemi radianti ad acqua calda e fredda all'interno di edifici e non per il controllo della miscelazione o supervisione in caso di riscaldamento e raffrescamento. In questo contesto il Nea HT può essere utilizzato per controllare gli azionatori elettrotermici. Il Costruttore non è responsabile dell'utilizzo improprio del prodotto.

Specialisti autorizzati

L'installazione elettrica deve essere realizzata in accordo con le più recenti

normative nazionali e con la Vostra azienda elettrica locale di distribuzione dell'energia. Queste istruzioni richiedono una speciale competenza e abilitazione che corrisponda ad una delle seguenti professioni:

- Installatori elettrici o ingegneri elettrici

In accordo con le norme internazionali e le equivalenti professioni del Vostro quadro normativo nazionale.

Fonti di pericolo

Il termostato deve essere scollegato dall'alimentazione di rete o dal fusibile prima di rimuovere l'involucro.

In caso di emergenza

Togliere la tensione a tutto il sistema di controllo delle temperature.

Parametri di installazione, livello esperti

Nel termostato Nea sono disponibili diversi parametri configurabili a seconda delle specifiche richieste. Consultate la sezione Nea Servzio e Parametri Expert su www.rehau.it/nea.

Si prega di notare che la modifica dei parametri deve essere eseguita solamente da un installatore o da personale esperto. La modifica dei parametri può avere serie conseguenze sul funzionamento del sistema.

Si prega di riportare ogni cambiamento apportato alle impostazioni nella sezione di note dell'installatore.

Posizione di installazione e montaggio

Per evitare problemi e avere un controllo efficiente, assicurarsi di installare il termostato Nea in una zona priva di correnti d'aria e a 130 cm di altezza dal pavimento. Non posizionare il termostato accanto a fonti di calore, dietro a tende, esposto alla luce solare diretta o in una zona molto umida.

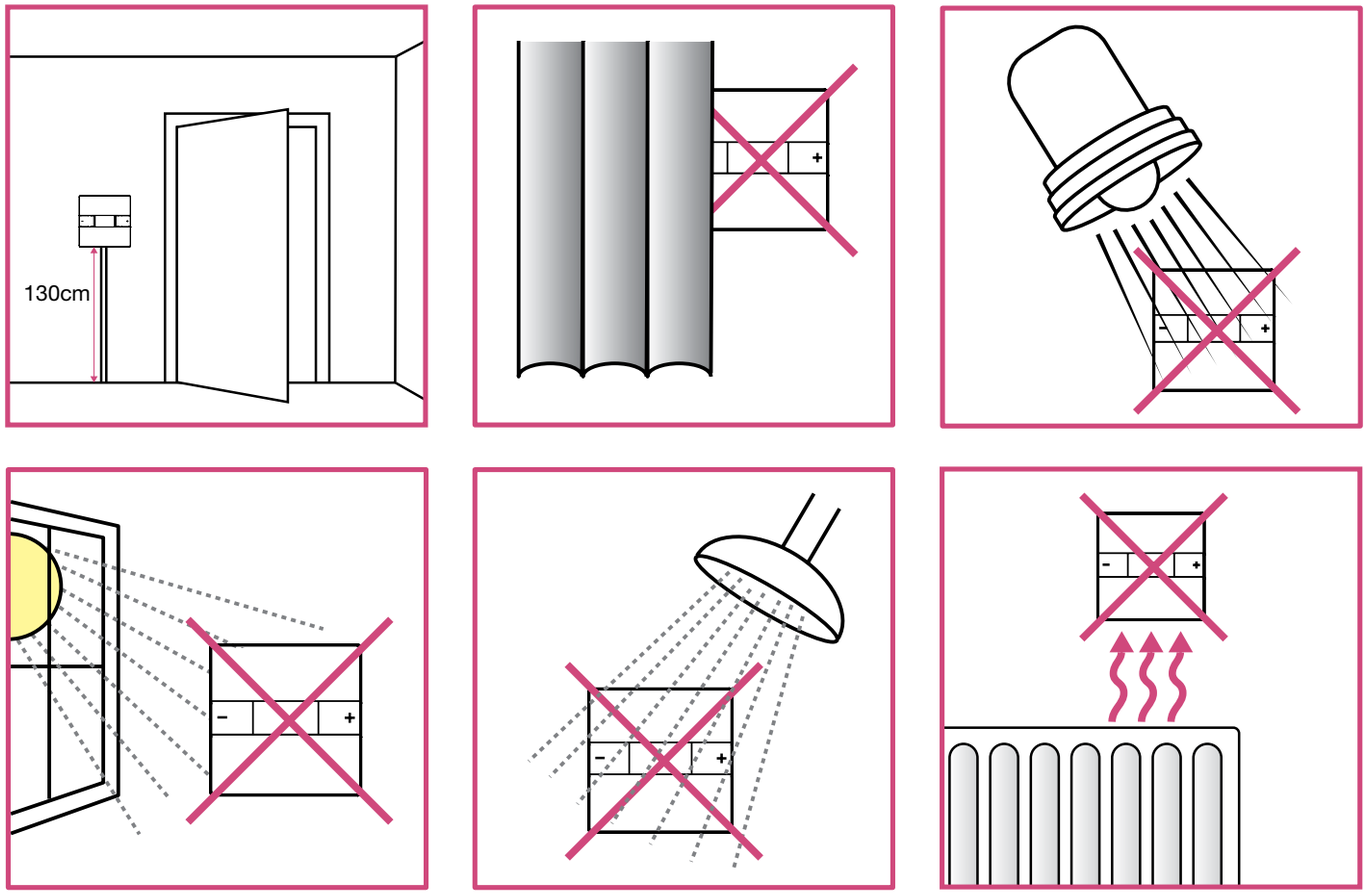

- Non installare su muri esterni

Installazione

1 Montaggio a muro

Per il montaggio a muro, segnare e montare a muro la scatola posteriore. Nea è adatto scatole da incasso a muro con distanza tra l'interasse dei fori di 60 mm.

2 Cablaggio

Cavo ad anima piena e flessibile

230V: 1.5 mm^2 quadrati

24V: 0.75 mm^2 – 1.5 mm^2 quadrati

A 55 mm

B 8 mm

** massima dimensione della testa delle viti*

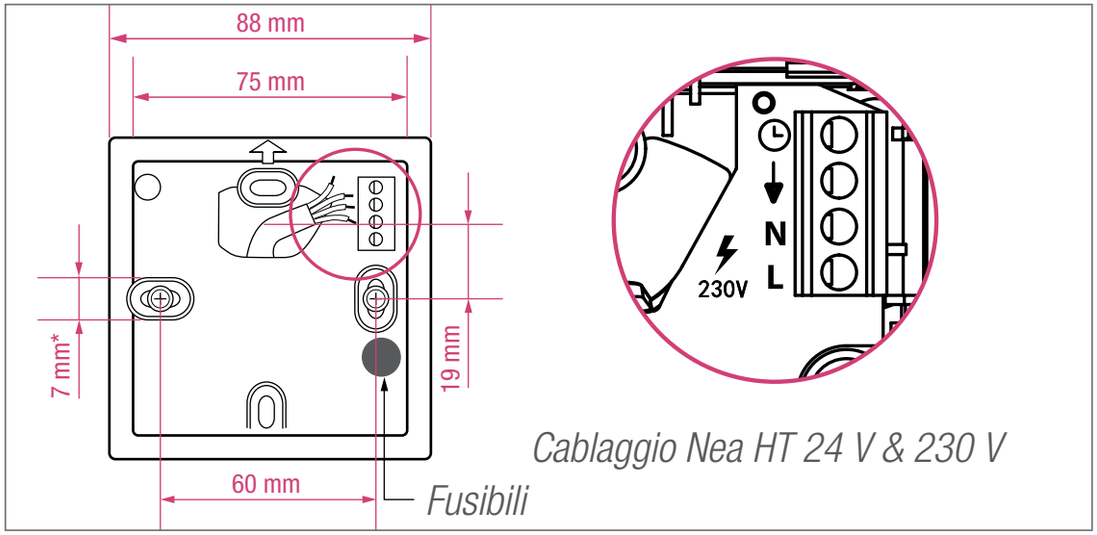

Cablaggio Nea HT 24 V & 230 V

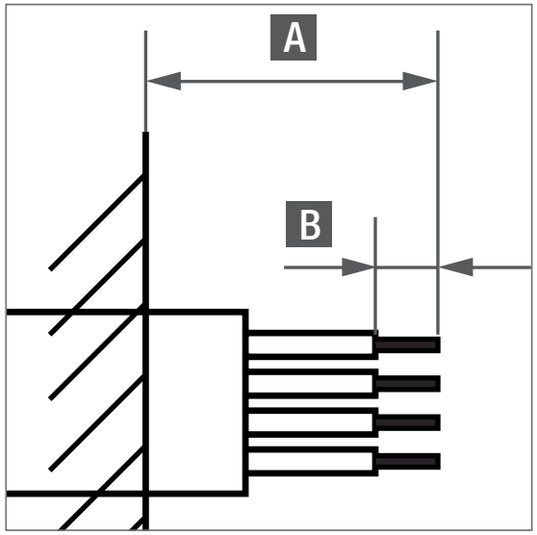

Cablaggio Nea HT

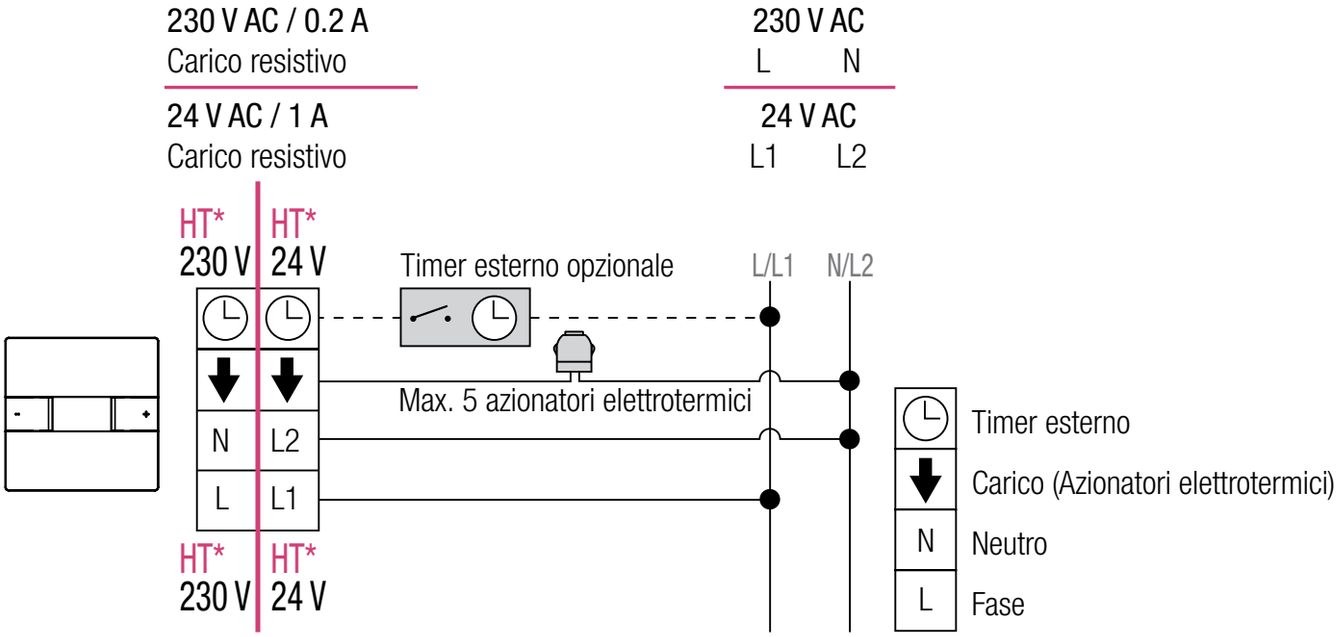

** I termostati Nea HT 230 V e 24 V sono modelli differenti*

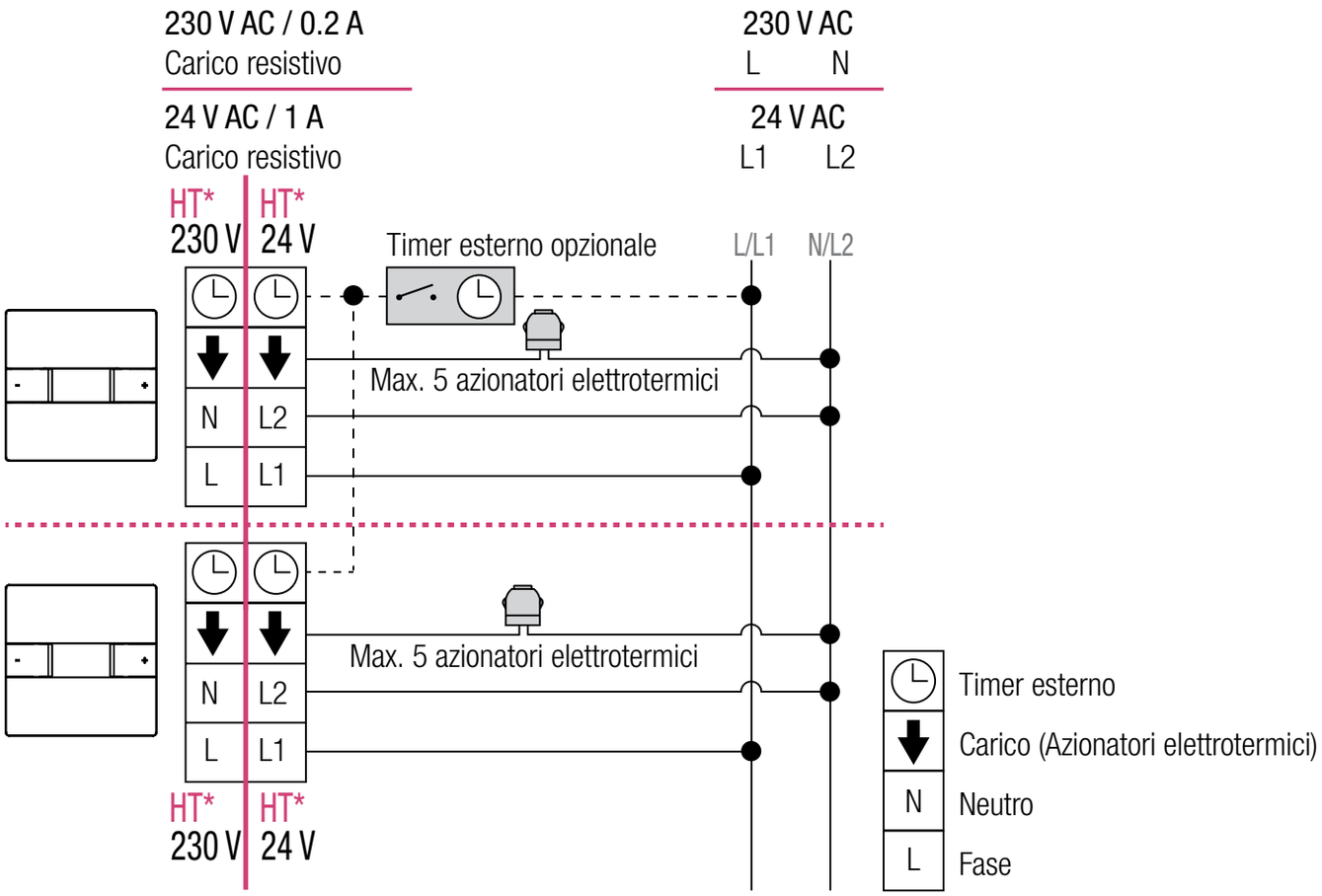

** I termostati Nea HT 230 V e 24 V sono modelli differenti*

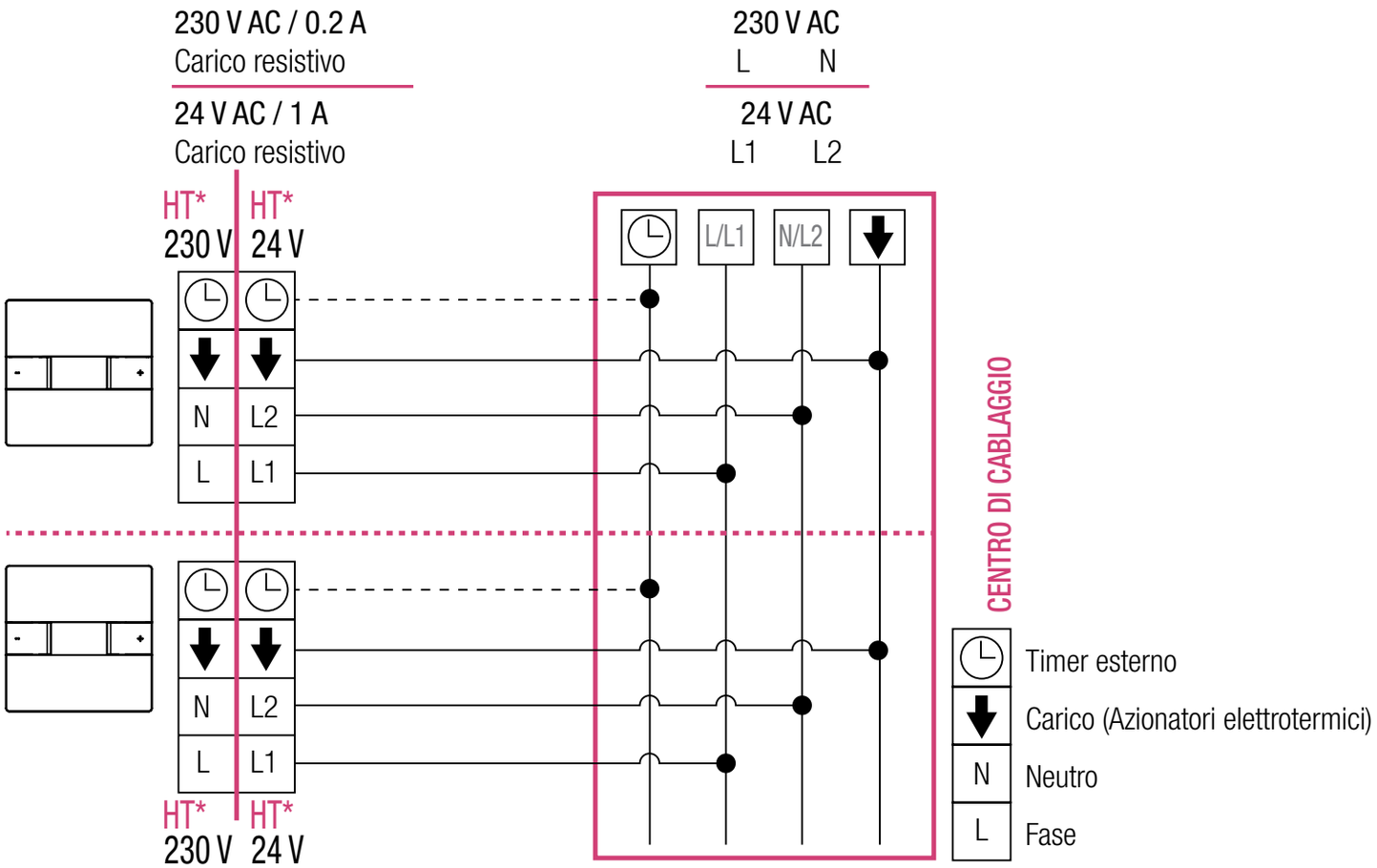

** I termostati Nea HT 230 V e 24 V sono modelli differenti*

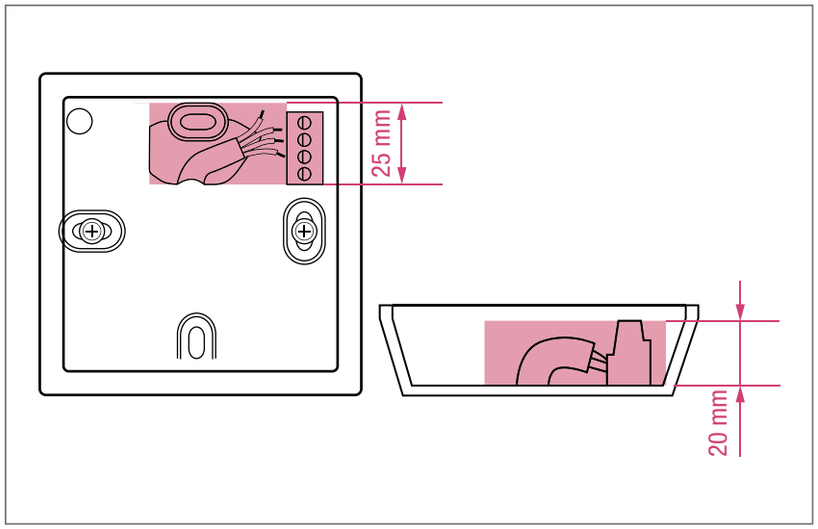

Assicurarsi che il cavo sia contenuto nella zona evidenziata.

3 Posizionare il coperchio sulla scatola posteriore, assicurandosi che le clip a cerniera siano infilate per prime.

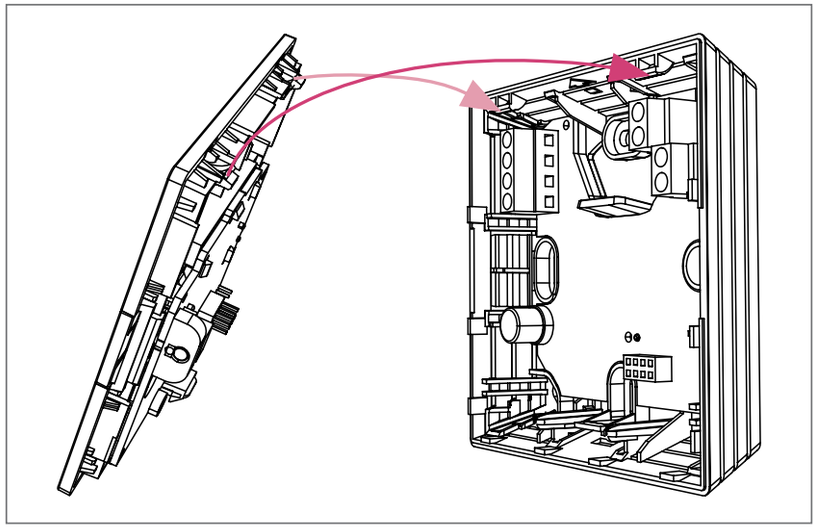

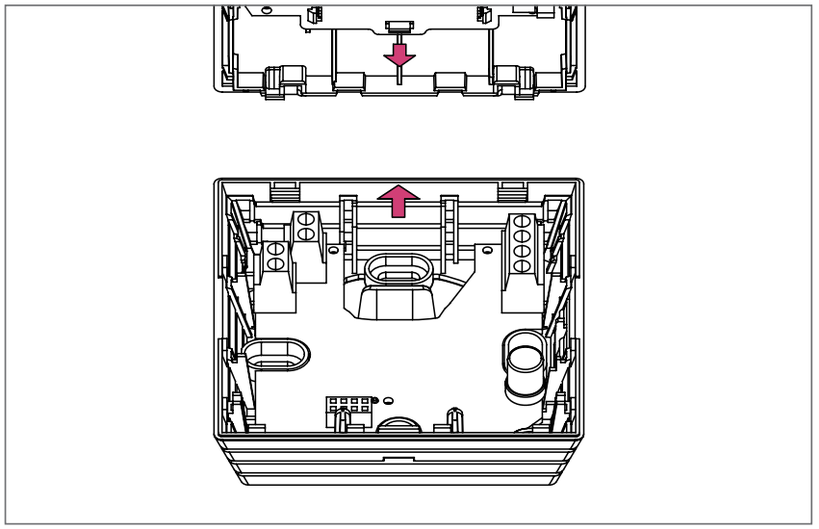

Assicurarsi che le due frecce siano allineate correttamente prima di richiudere il coperchio.

4 Individuare i perni per primi

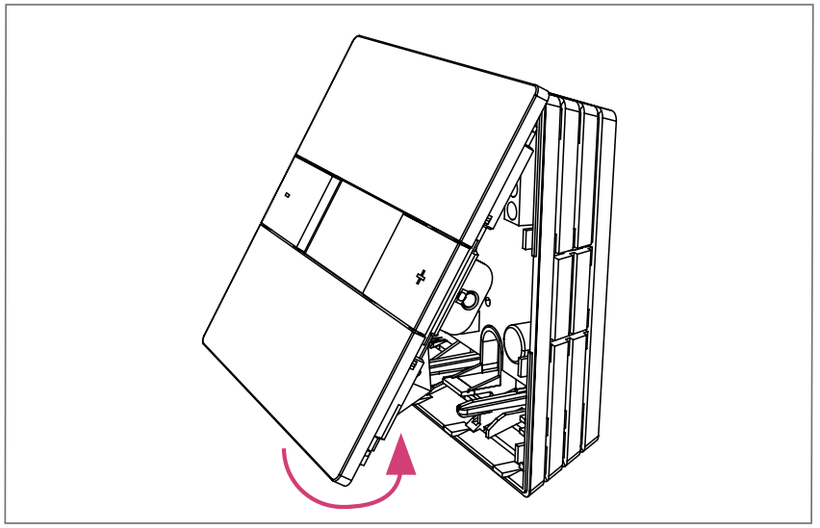

5 Individuare con cautela il clip di fissagio del coperchio nella scatola posteriore.

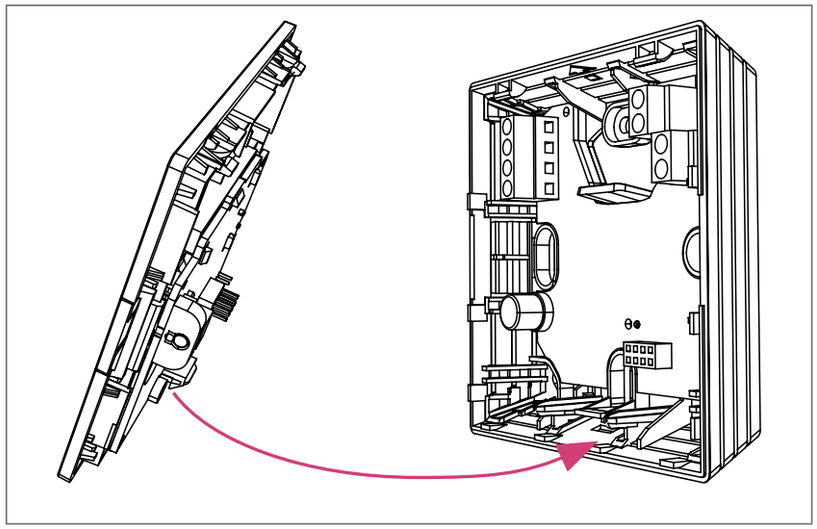

Garantire che il coperchio sia ancorato nella scatola posteriore.

Rimozione del coperchio da Nea

1 Premere verticalmente e con cautela il clip di bloccaggio del coperchio.

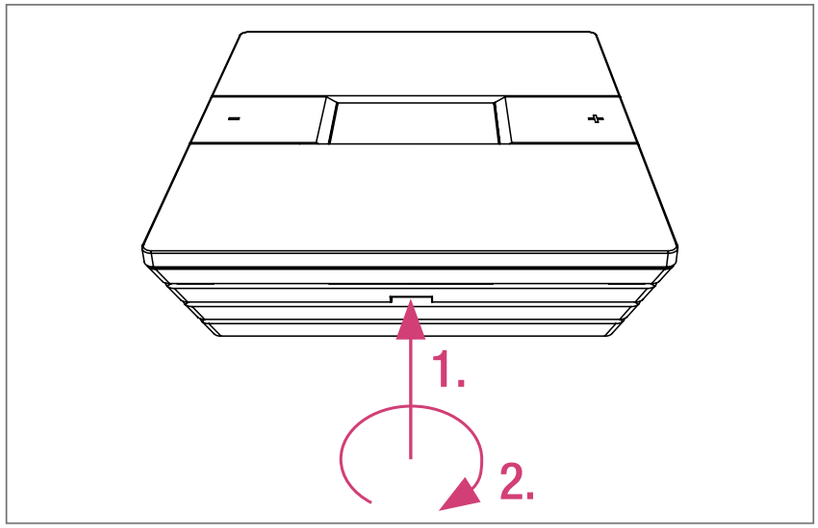

Si raccomanda un attrezzo di 5 mm di larghezza.

2 Tirare la base del coperchio allontandola dalla scatola posteriore.

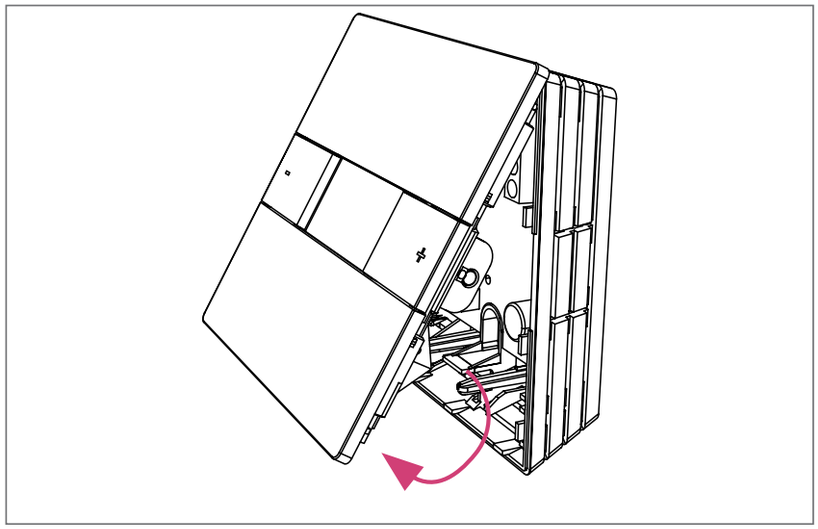

3 Rimuovere il coperchio e riporlo in luogo sicuro.

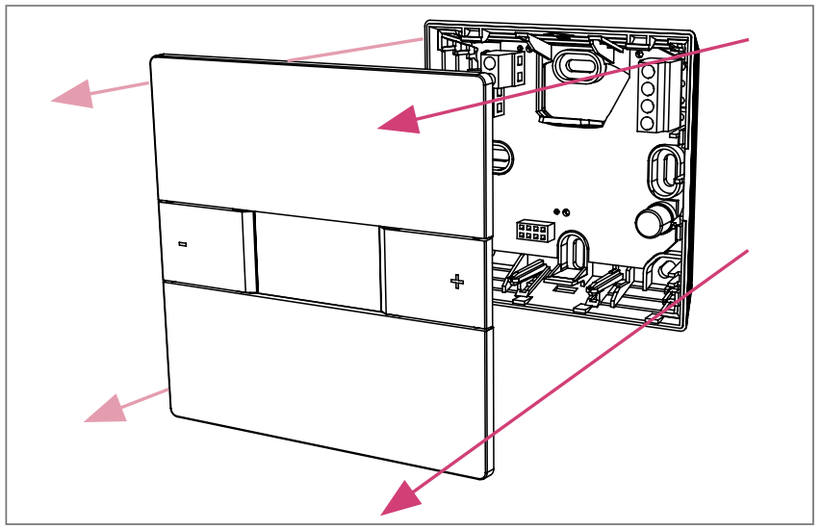

Comandi e display del termostato

Primo avviamento

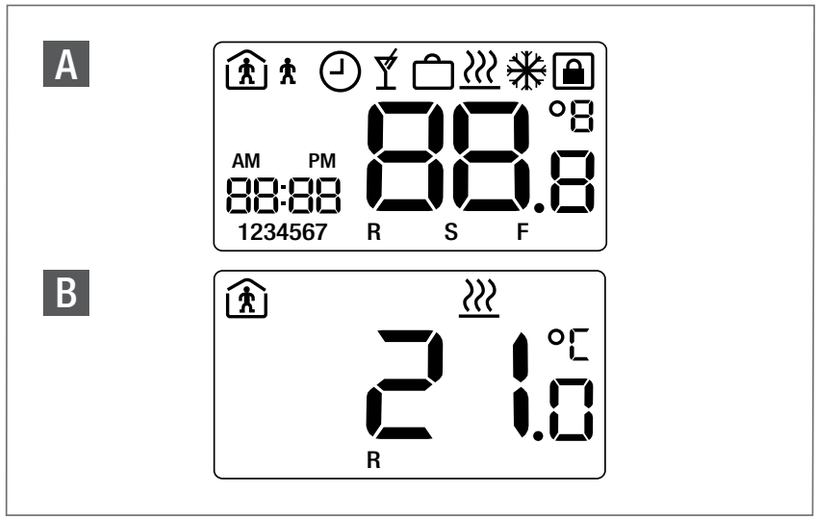

A *Dopo l'avvio, tutti i campi del LCD vengono accesi per due secondi.*

B *Dopo l'avvio, il termostato ambiente mostrerà il display standard.*

Il termostato viene avviato con le impostazioni di fabbrica di default. Dopo un'interruzione di corrente, il termostato continuerà il modo operativo in funzione prima del riavvio. Ciò accade fino a 15 ore se l'unità è stata alimentata continuamente per 24 ore.

I parametri di installazione e i programmi orari sono memorizzati in caso di mancanza di corrente.

Configurazione dei tasti

Diminuire la temperatura o tornare indietro al menù parametri

Aumentare la temperatura o andare avanti nel menu parametri

Invio / Uscita

I simboli e i numeri lampeggianti sono modificabili

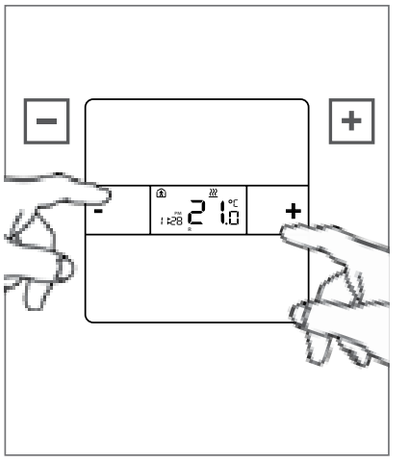

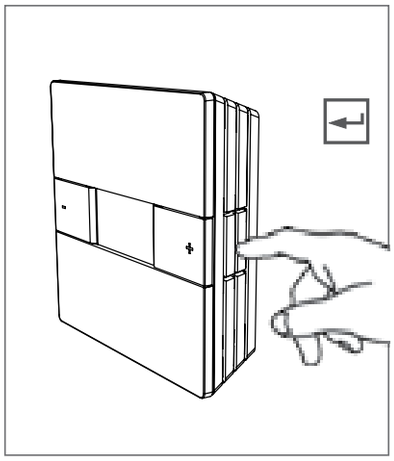

Icone sullo schermo LCD

Icone-info	Descrizione	Commento
22.0 °C	Temperatura	Mostra la temperatura attuale del locale (R) o il setpoint impostato (S). La temperatura di setpoint è la temperatura ambiente richiesta.
R	Temperatura del locale	Il display mostra la temperatura ambiente rilevata
S	Temperatura di setpoint	Il display mostra la temperatura ambiente richiesta
	Riscaldamento attivo	Il modo riscaldamento è attivo
	Modo Normale	Viene attivata la modalità operativa Normale
	Modo Ridotto	Viene attivata la modalità operativa Ridotto
	Programmi orari	Il termostato passa al Modo Normale e Ridotto automaticamente in base ai timer interni o esterni selezionati
	Modalità bloccata	Protegge il termostato dall'accesso non autorizzato.
22:00	Orologio	Viene mostrato l'orario. Può essere utilizzato per la data nelle impostazioni
	Modalità Party	La modalità Party è attiva
	Modalità Vacanza	La modalità Vacanza è attiva
1234567	Data	Viene mostrata la data
AM PM	Parte della giornata	L'orario appartiene alle prime 12h della giornata (AM) o alle seconde 12h (PM).

Impostare la temperatura richiesta

Ridurre la temperatura di setpoint

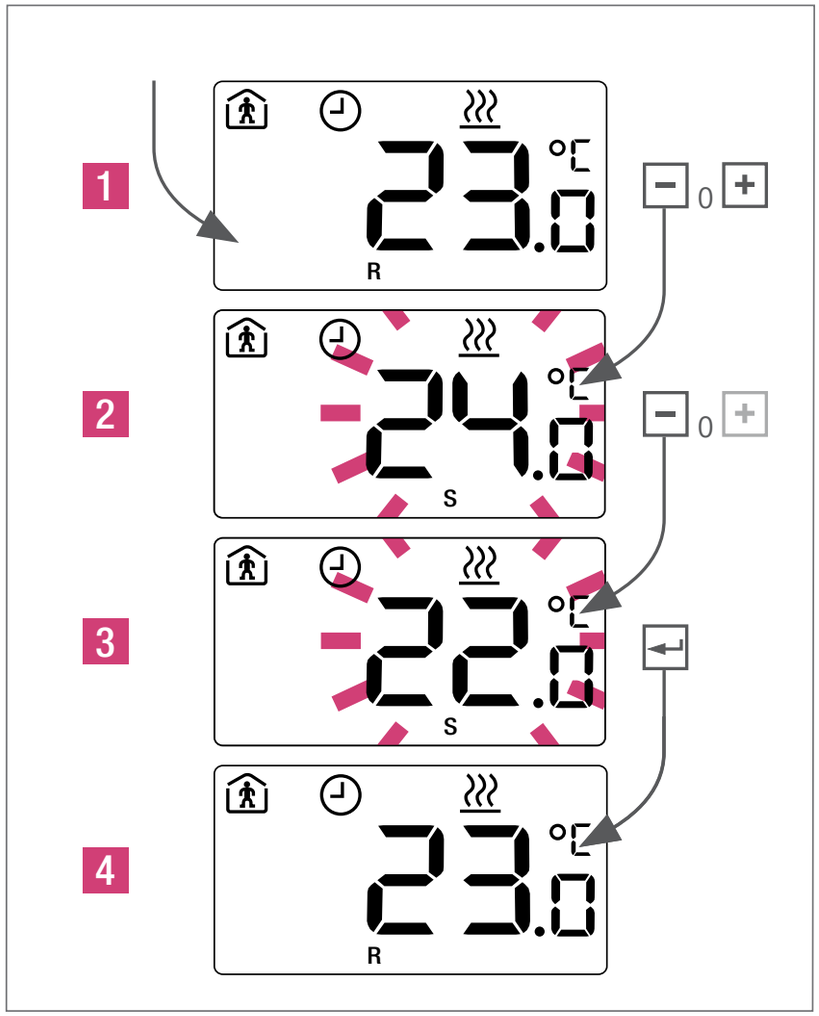

Per visualizzare il setpoint premere una sola volta ⊞ / ⊟ *(vedere l'informazione sulla prossima pagina).*

Modi operativi

Selezione - Termostato standard

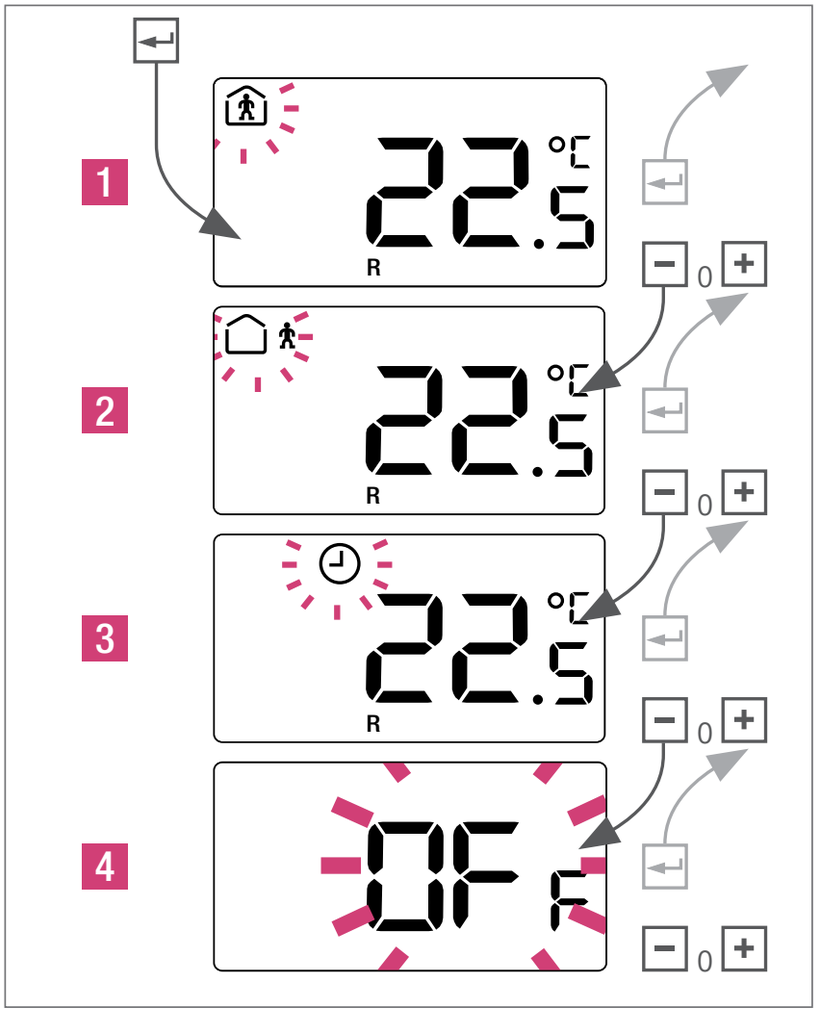

1 *Modo Normale: setpoint di defaulf 22ºC*
2 *Modo Ridotto: setpoint di default 18ºC*
3 *Modo Automatico: solo con timer esterno*
4 *Modo operativo OFF (opzionale)*

Quando Nea è impostato su OFF, rimane attiva la protezione antigelo. Quando la temperatura esterna scende

sotto i 5°C, viene attivato il riscaldamento.

Quando è attivo un programma orario e viene mostrato l'orologio, i cambi di setpoint di temperatura sono temporanei. Il setpoint tornerà a Normale/Ridotto alla successiva attivazione di un programma orario. Se il simbolo dell'orologio non è illustrato sul display, la modifica del Setpoint rimane permanente.

Auto - Termostato standard

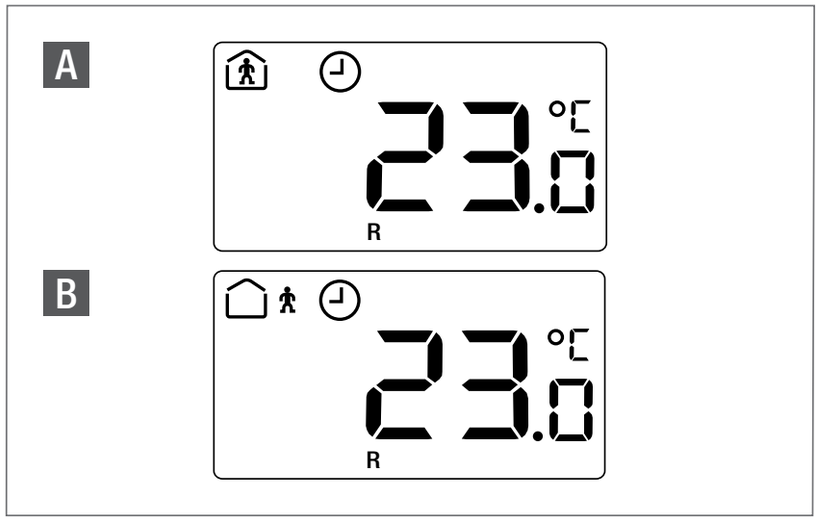

A *Programma orario attivo; Modo Normale*
B *Programma orario attivo; Modo Ridotto*

Modalità Party

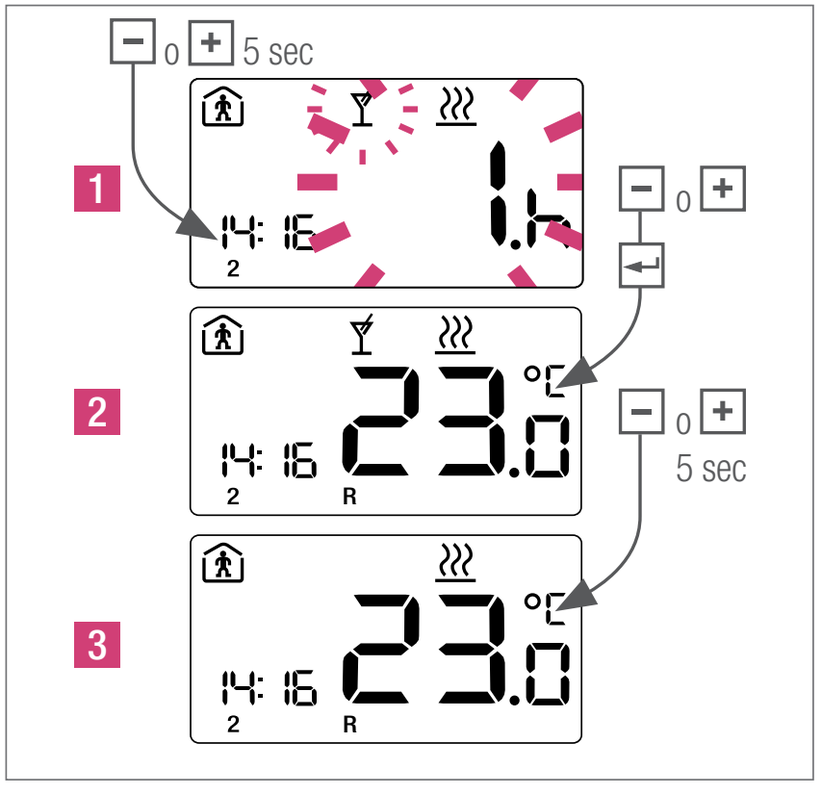

2 *Premere + o − per 5 secondi per disattivare manualmente la funzione Party.*

La modalità Party mantiene impostato il Modo Normale al posto del Ridotto per una durata impostabile. Il termostato tornerà automaticamente in Modo Ridotto al termine della durata imposta per il Party.

Programmi orari

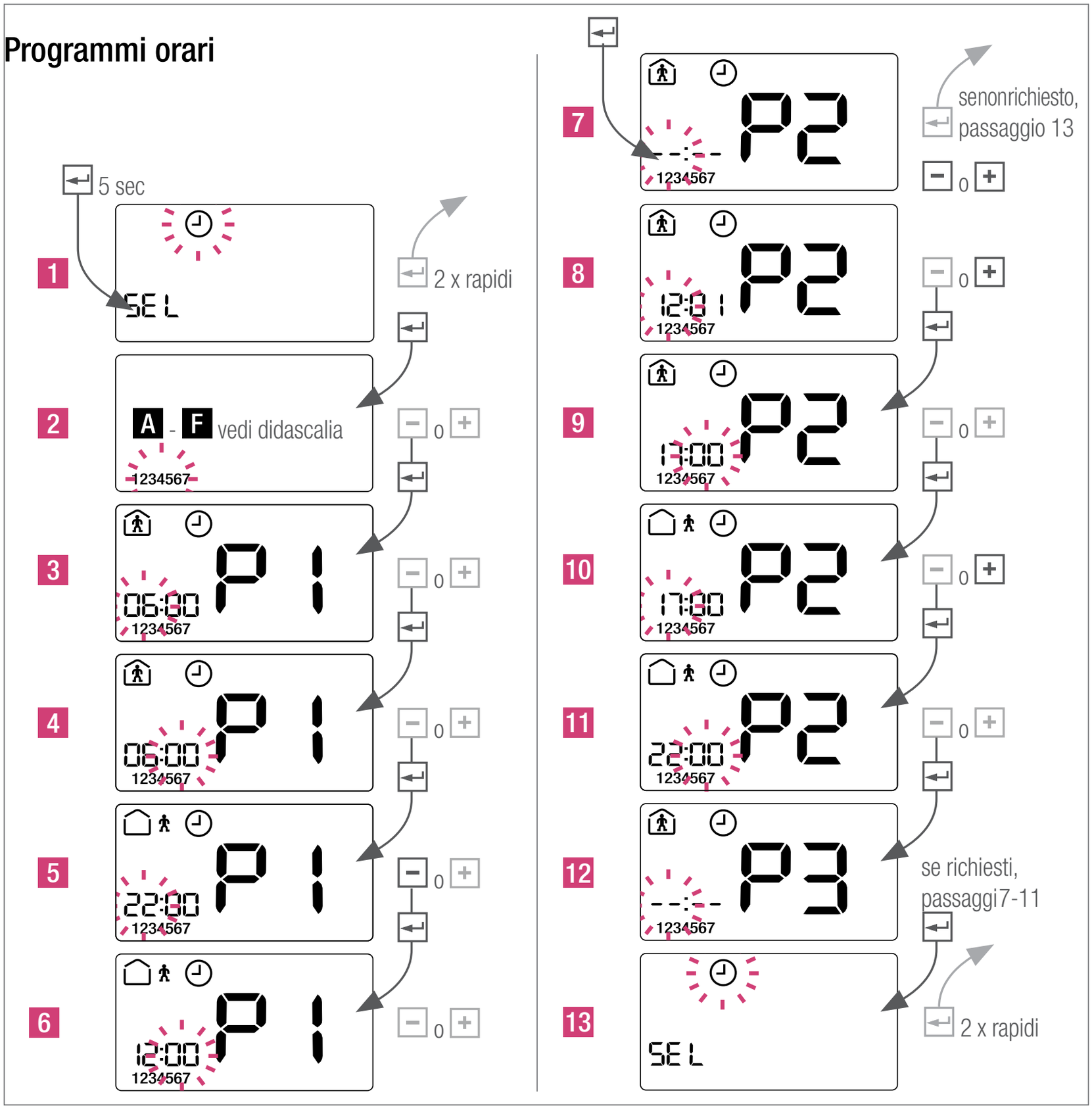

Esempio di timer impostati

P1 6:00 - 12:00

P2 17:00 - 22:00

P3 --:-- - --:--

	Indicatore	Commento
A	1234567	Programma attivo tutta settimana
B	123456/7	Programma da Lun a Sab e Dom
C	12345/67	Programma da Lun a Ven e Sab/Dom
D	1/2/3/4/5/6/7	Programma giornaliero individuale
E	dEF	Reimposta i programmi di default
F	dEL AL.L	Cancella tutti i programmi

Per la selezione di ulteriori indicatori (A - D) l'indicatore attutale deve essere cancellato. Per questo scegliere „F“ e premere per confermare.

Impostazioni di default

C / 🏠 / 06:00 - 22:00

Orario, data e modo Vacanza

Impostazione dell'orario

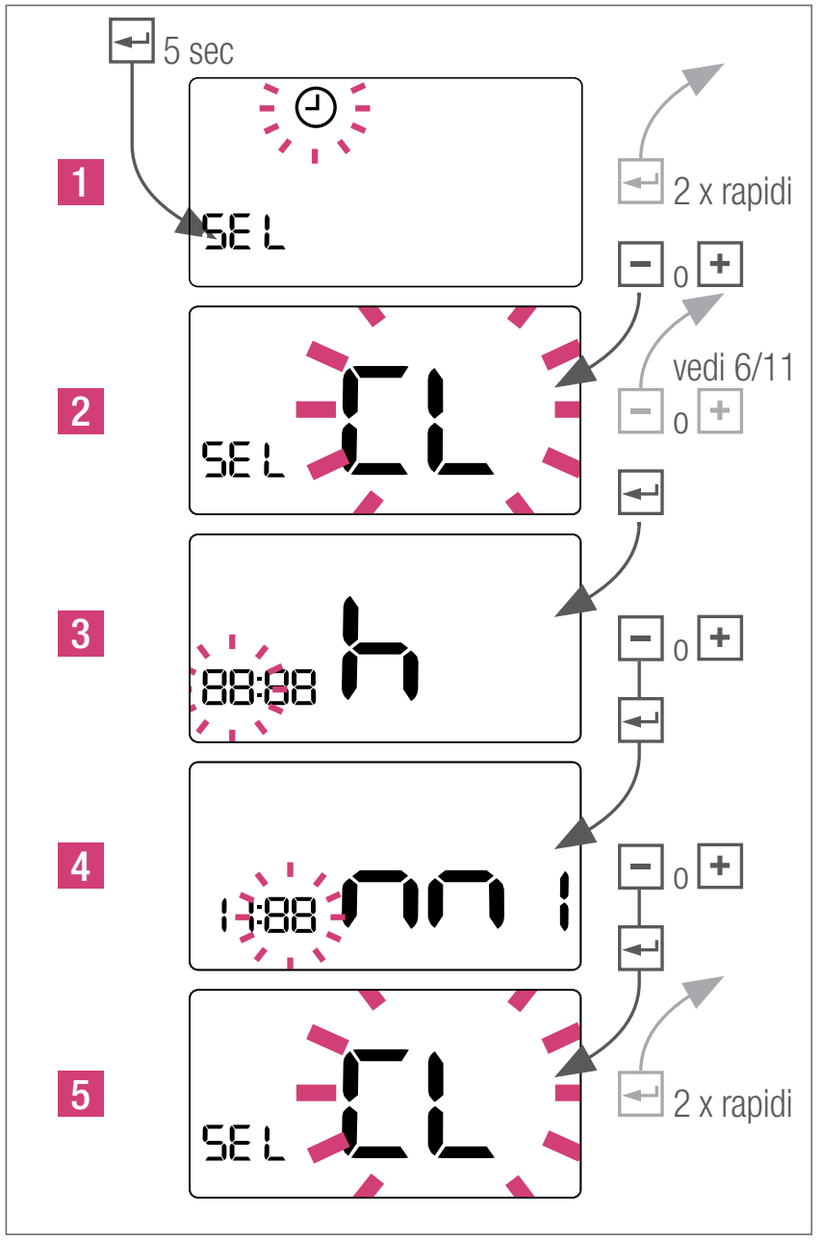

Impostazione della data

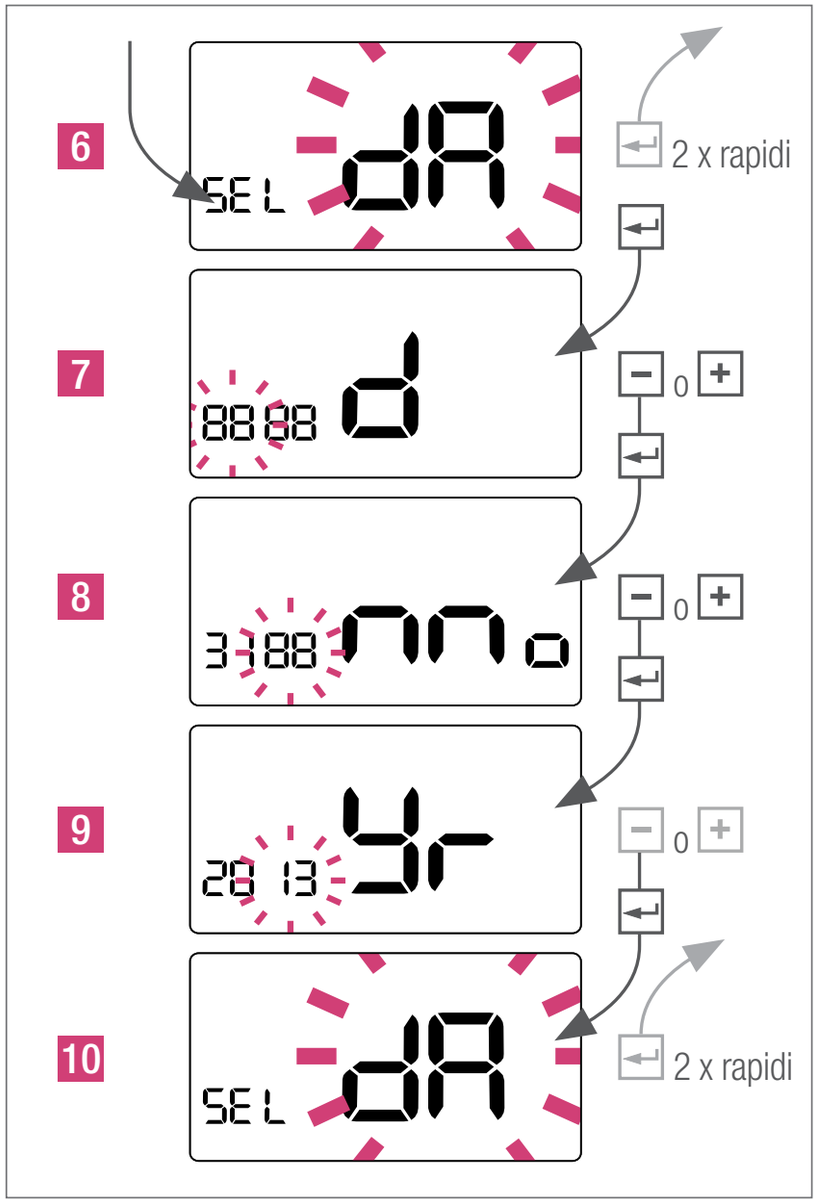

Impostazione modo vacanza

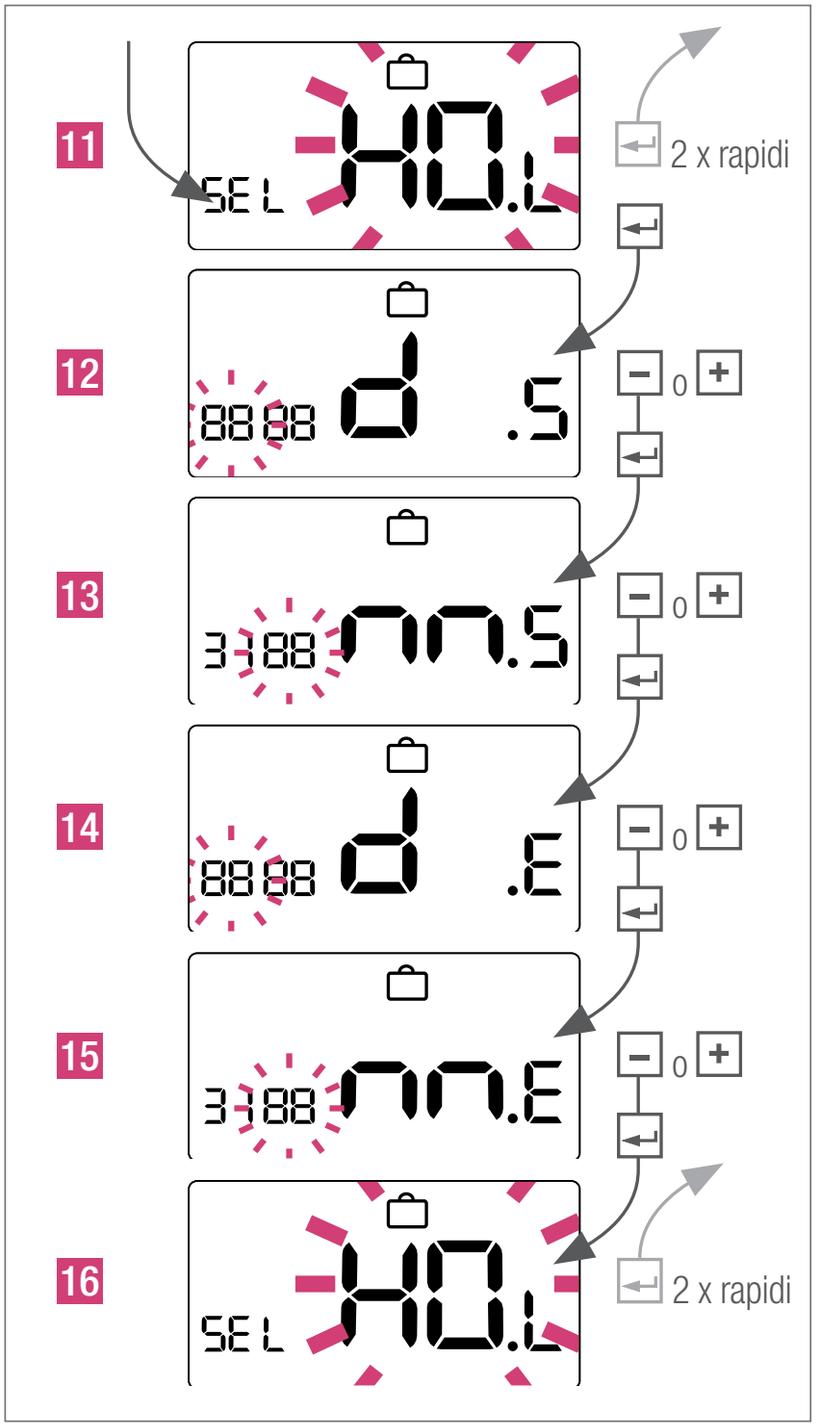

Messaggi sul display

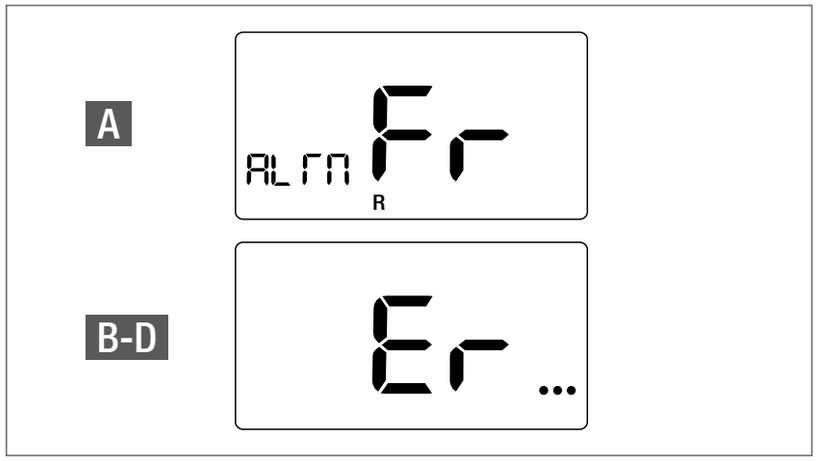

A *Protezione antigelo attiva*

B *Er 4 – Temperaratura ambiente fuori dal range di funzionamento*

C *Er 5 – Sensore di temperatura ambiente non funzionante*

D *Er 6 – Cortocircuito sensore di temperatura ambiente*

La protezione antigelo viene visualizzata a display fino alla pressione di un tasto qualsiasi.

Informazioni sul funzionamento

Protezione valvole

Le valvole vengono attivate per 5 minuti alla settimana per proteggerle preventivamente da blocchi o malfunzionamenti dopo lunghi periodi di inattività.

Modulazione della durata dell'impulso PWM

Il controllo della temperatura ambiente viene effettuato aprendo e chiudendo le valvole dei circuiti in intervalli di tempo definiti. Il tempo di apertura è calcolato in base alla richiesta di energia del sistema.

Controller PI

Il controller PI regola il segnale di richiesta al sistema per ottimizzare la regolazione. Questa ottimizzazione deve essere effettuata con precisione con riscaldamento e raffrescamento radiante.

Pulizia del termostato NEA

Utilizzare un panno per la pulizia morbido, asciutto e privo di solventi.

Un fusibile bruciato può indicare un problema all'interno del sistema. Prima di sostituirlo, fate controllare il sistema da un tecnico autorizzato.

Dati tecnici

	Nea HT 230 V	Nea HT 24 V***
Tensione operativa	230V-AC+/-10%	24V-AC+20%-10%
Assorbimento max	0.2 A*	1 A*
Fusibili	0.63 A T	1 A T
Sicurezza**	Classe II	Classe III
Max n° azionatori	5 x 3 W	
Grado di protezione	IP30	
Modo di funzionamento	1.Y	
Grado di imbrattamento	2	
Tensione a impulsi	4 kV	
Protezione antigelo	5 °C	
Antibloccaggio valvole	5 minuti/settimana	
Dimensioni frontali	88 x 88 (mm)	
Dimensioni posteriori	75 x 75 (mm)	
Profondità	26 (mm)	
Valori di funzionamento	6….37°C	
Temperatura di stoccaggio	da -20 a 65 °C	
Temperatura ambiente	da 0 a 50 °C	
Umidità relativa	Max. 80 %, non condensante	

* *Carichi resistivi*

** *Dopo aver eseguito il montaggio corretto e adeguato, risultano i requisiti alle classe di protezione.*

*** *L'alimentazione di tensione deve avvenire mediante un trasformatore SELV (Safety Extra Low Voltage).*

Se è previsto un impiego diverso da quelli descritti nell'Informazione Tecnica attualmente in vigore, l'utilizzatore deve contattare la REHAU e, prima dell'impiego, chiedere espressamente il nulla osta scritto della REHAU. Altrimenti l'impiego è esclusivamente a rischio dell'utilizzatore. In questi casi l'impiego, l'uso e la lavorazione dei nostri prodotti sono al di fuori delle nostre possibilità di controllo. Se nonostante tutto, dovesse sorgere una controversia su una nostra responsabilità, questa sarà limitata al valore dei prodotti da noi forniti e impiegati da Voi. Diritti derivati da dichiarazioni di garanzia non sono più validi in caso d'applicazioni non descritte nelle Informazioni Tecniche.

Informazione agli utenti di apparecchiature domestiche o professionali

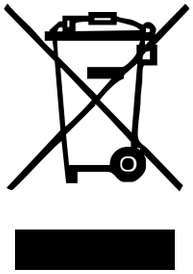

Ai sensi dell'art. 26 del Decreto Legislativo 14 marzo 2014, n. 49 "Attuazione della Direttiva 2012/19/UE sui rifiuti di apparecchiature elettriche ed elettroniche (RAEE)"

Il simbolo del cassonetto barrato riportato sull'apparecchiatura o sulla sua confezione indica che il prodotto alla fine della propria vita utile deve essere raccolto separatamente dagli altri rifiuti per permetterne un adeguato trattamento e riciclo, secondo le seguenti modalità:

- per apparecchiature di piccolissime dimensioni, ovvero con almeno un lato esterno non superiore a 25 cm, è prevista la consegna gratuita senza obbligo di acquisto presso i negozi con una superficie di vendita delle apparecchiature elettriche ed elettroniche superiore ai 400 mq. Per negozi con dimensioni inferiori, tale modalità è facoltativa.
- per apparecchiature con dimensioni superiori a 25 cm, è prevista la consegna in tutti i punti di vendita in modalità 1contro1, ovvero la consegna al rivenditore potrà avvenire solo all'atto dell'acquisto di un nuovo prodotto equivalente, in ragione di uno a uno.

Lo smaltimento abusivo del prodotto da parte dell'utente comporta l'applicazione delle sanzioni di cui alla corrente normativa di legge.

REHAU S.p.A. ha scelto di aderire a Consorzio ReMedia, primario Sistema Collettivo che garantisce ai consumatori il corretto trattamento e recupero dei RAEE e la promozione di politiche orientate alla tutela ambientale.

NEA HT 24 V & NEA HT 230 V

REHAU RUIMTETHERMOSTAAT

BEDIENINGSINSTRUCTIE EN MONTAGEHANDLEIDING

www.rehau.nl - www.rehau.be

Inhoud

Leveringsomvang 178
Inleiding 179
Productconformiteit en veiligheid 179
Veiligheidsinstructies. 179
Parameters instelmogelijkheid 180
Montage en aansluiting 181
Verwijderen van de front cover 187
Thermostaatbediening en display . . .188
Instellen gewenste temperatuur 190
Instellen gewenste modus 190
Instellen tijdschakelprogramma. 192
Instellen tijd, datum en vakantiemodus .193
Displaymeldingen 195
Informatie over algemene functies . . .195
Technische gegevens 196

Veiligheidsinstructie

Belangrijke informatie

Uw voordeel

Leveringsomvang

Ruimtethermostaat (1 st.)

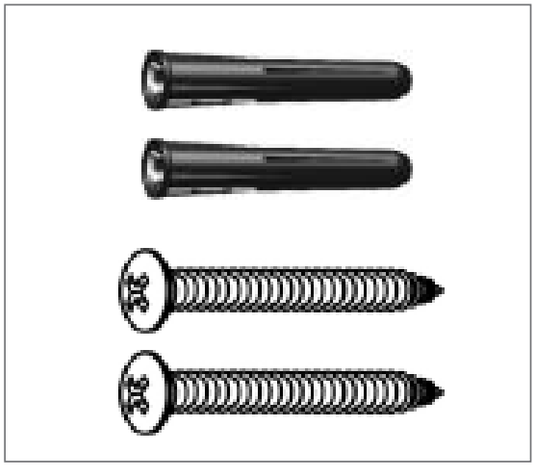

Pluggen & schroeven (ieder 2 st.)

Handleiding (1 st.)

Inleiding

Hartelijk dank voor uw aanschaf van de REHAU ruimtethermostaat Nea. De Nea HT is een instelbare digitale ruimtethermostaat, die zowel leverbaar is in de uitvoering 24 V als 230 V en een eenvoudige temperatuur-instelling van uw verwarmingsinstallatie mogelijk maakt.

Door de aanschaf van een REHAU ruimtethermostaat Nea heeft u gekozen voor een elektronische regelaar, waarmee u verschillende oppervlakken zoals vloer-, wand- of plafondverwarmingen voor hotels, woon- en kantoorgebouwen afzonderlijk thermisch kunt regelen. Afhankelijk van het installatieontwerp kan een op maat gesneden ruimteregeling worden gerealiseerd. Dankzij temperatuurverlaging kunt u aanzienlijk energie besparen.

Wij hopen dat u met deze ruimtethermo-staat uit onze Nea productlijn tevreden zal zijn.

Productconformiteit en veiligheid

Productconformiteit

Dit product voldoet aan de eisen van de volgende Europese richtlijnen:

- ElektroMagnetische Compatibiliteit (EMC) 2014/30/EU
- Laagspanningsrichtlijn 2014/35/EU

Veiligheidsinstructies

Gebruik conform de toepassing

De ruimtethermostaat Nea HT mag alleen voor de ruimtetemperatuurregeling van hydraulische oppervlakverwarmings-systemen binnen een gebouw worden gebruikt. Het is niet bedoeld voor de toevoertemperatuurregeling of de bewaking daarvan, bij verwarmen of koelen. In dit verband mag de ruimtethermostaat Nea HT uitsluitend voor de aansturing van thermische zoneventielen worden gebruikt. De fabrikant is niet aansprakelijk voor verkeerd gebruik.

Bevoegd personeel

De elektrische installatiewerkzaamheden moeten conform de actuele nationale regelgeving en conform de richtlijnen van uw lokaal energiebedrijf worden uitgevoerd. Deze handleiding vraagt om vakkennis, die overeenkomt met een officieel erkend diploma in één van de volgende beroepen:

- Elektricien of elektrotechnicus

Conform de internationale richtlijnen van overeenkomstige beroepen binnen de specifieke nationale wetgeving.

Gevarenbronnen

Maak de regelaar los van de voedingsspanning voor de front cover wordt verwijderd.

Noodgeval

Sluit in geval van nood onmiddelijk de stroomtoevoer af.

Parameters instelmogelijkheid

Service- en expertparameters

De Nea thermostaat is met verschillende parameters uitgevoerd. Deze parameters kunnen voor uw specifieke toepassing eenvoudig worden veranderd. Zie de Nea service- en expertparameters onder www.rehau.nl/nea of www.rehau.be/nea.

Houd er rekening mee, dat de parameters alleen door een installateur of een deskundig persoon mogen worden ingesteld. Verandering van de parameters kan ernstige gevolgen hebben voor de verwarmingsinstallatie.

Schrijf alle parameterwijzigingen in het deel “Notities installateur” op.

Montage en aansluiting

Om een storingvrije werking en een efficiënte regeling te waarborgen, moet de Nea-ruimtethermostaat in een tochtvrije omgeving op een hoogte van 130 cm boven de vloer worden gemonteerd.

Monteer de thermostaat niet in de buurt van een warmtebron, achter gordijnen, op plaatsen met directe zonnestralen of in een ruimte met een hoge luchtvochtigheid.

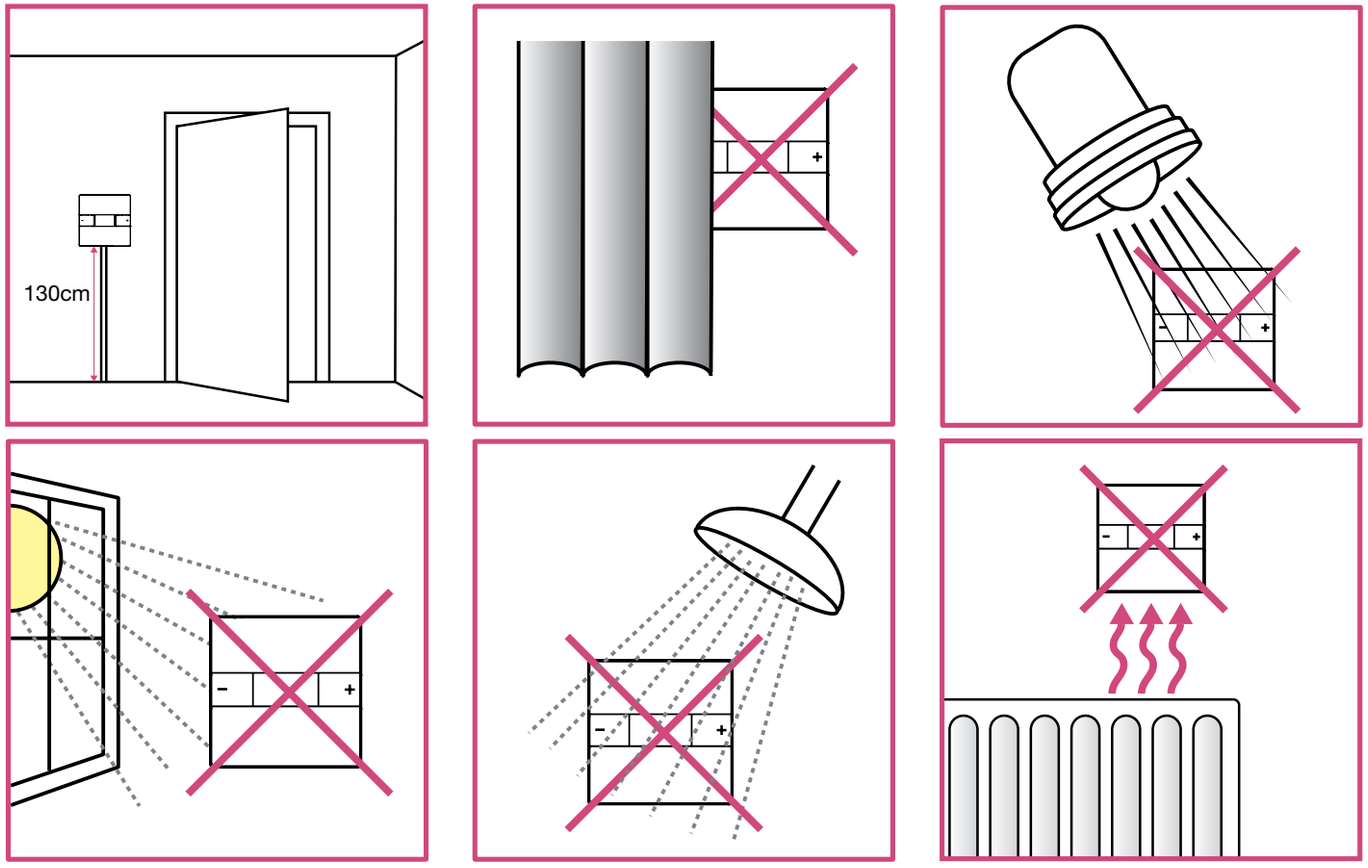

Plaats de thermostaat niet op een buitenmuur

Montage

1 Wandmontage

Markeer en monteer voor de wandmontage de achterkant van de behuizing op de wand. De thermostaat past in muurinbouwdozen met een gatafstand van 60 mm.

2 Bedrading

Massief en soepel

230V: 1,5 mm² kerndiameter

24V: 0,75 mm² – 1,5 mm² kerndiameter

A 55 mm

B 8 mm

** maximale grootte van de schroefkop*

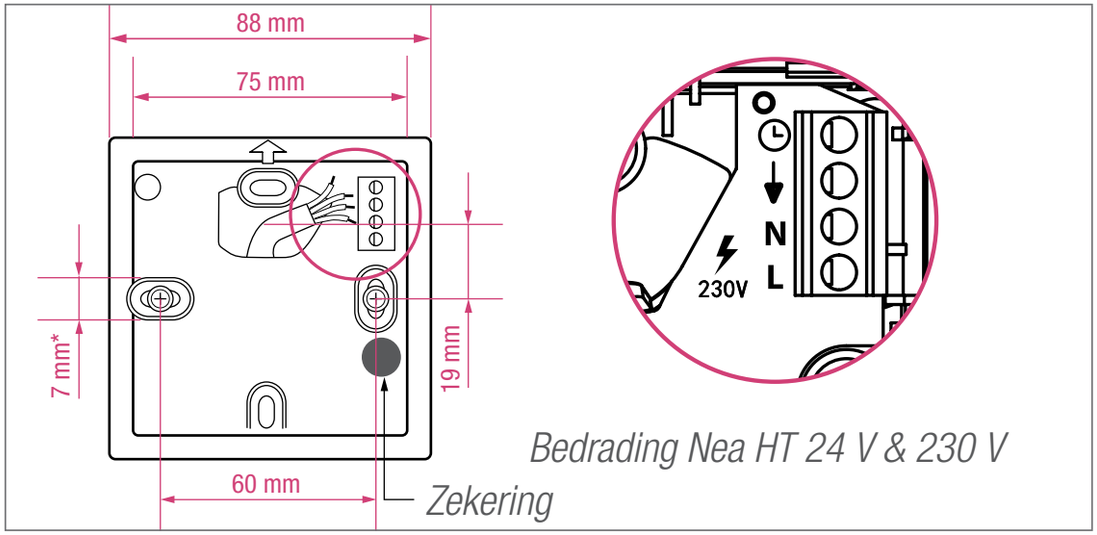

Bedrading Nea HT 24 V & 230 V

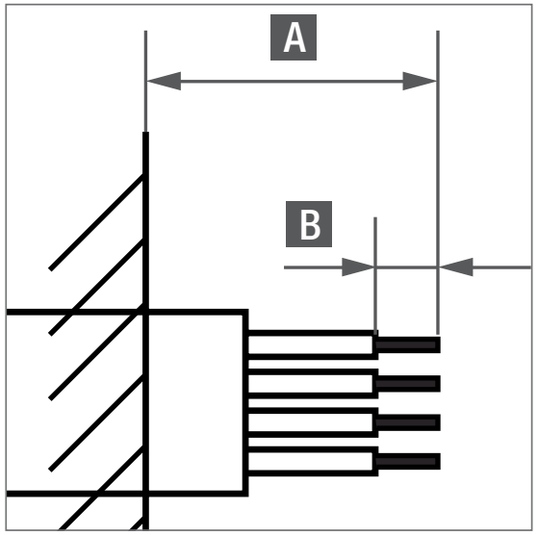

Nea HT bedrading

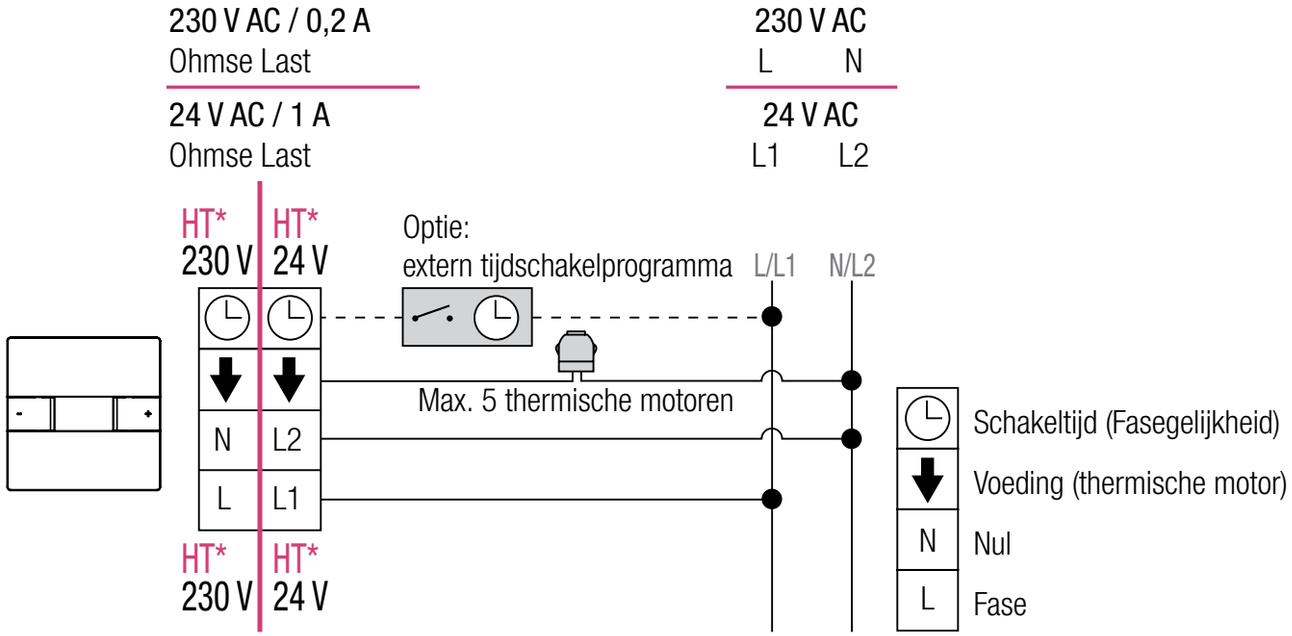

** De ruimtethermostaten Nea HT 230 V en 24 V zijn afzonderlijke modellen*

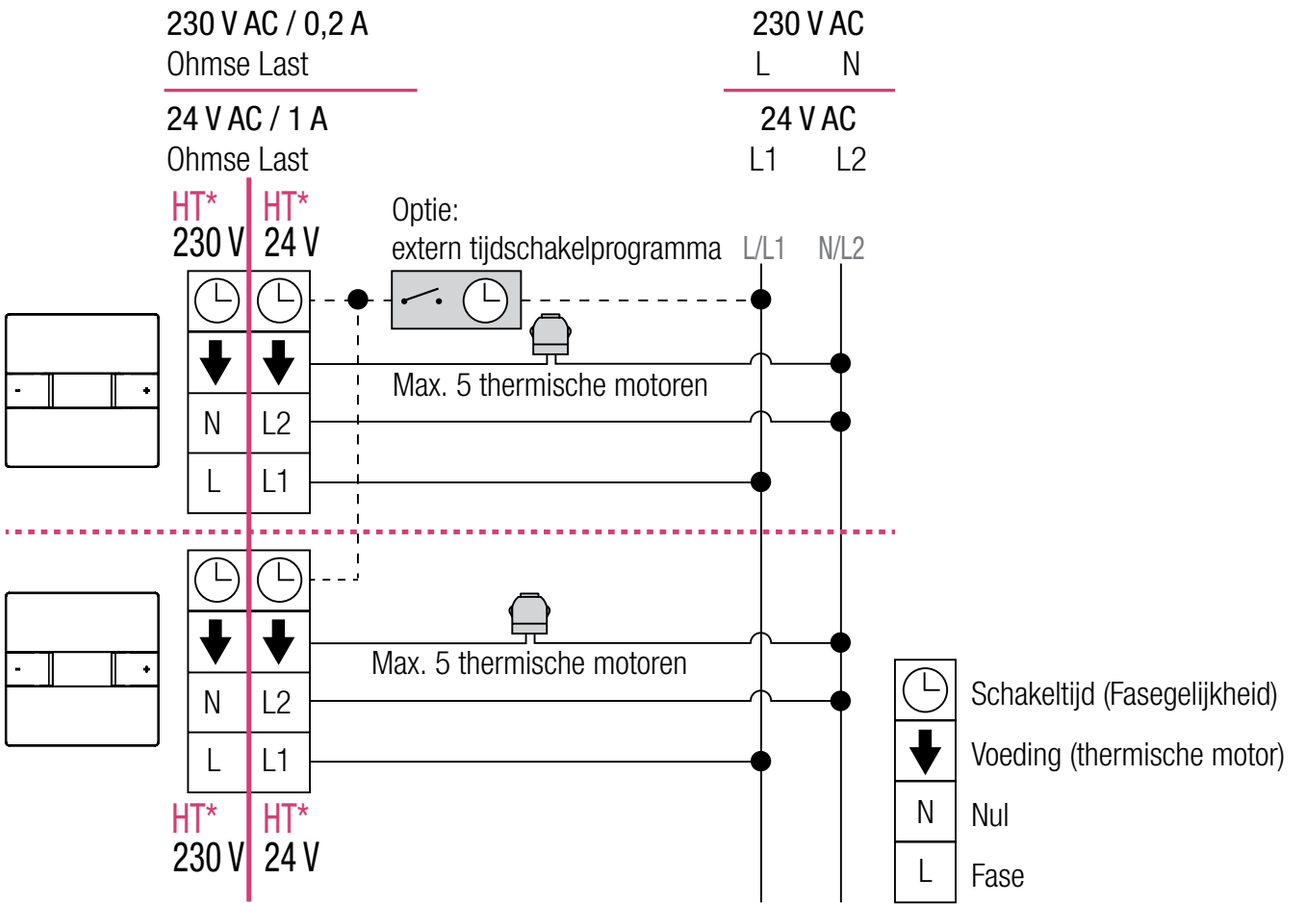

** De ruimtethermostaten Nea HT 230 V en 24 V zijn afzonderlijke modellen*

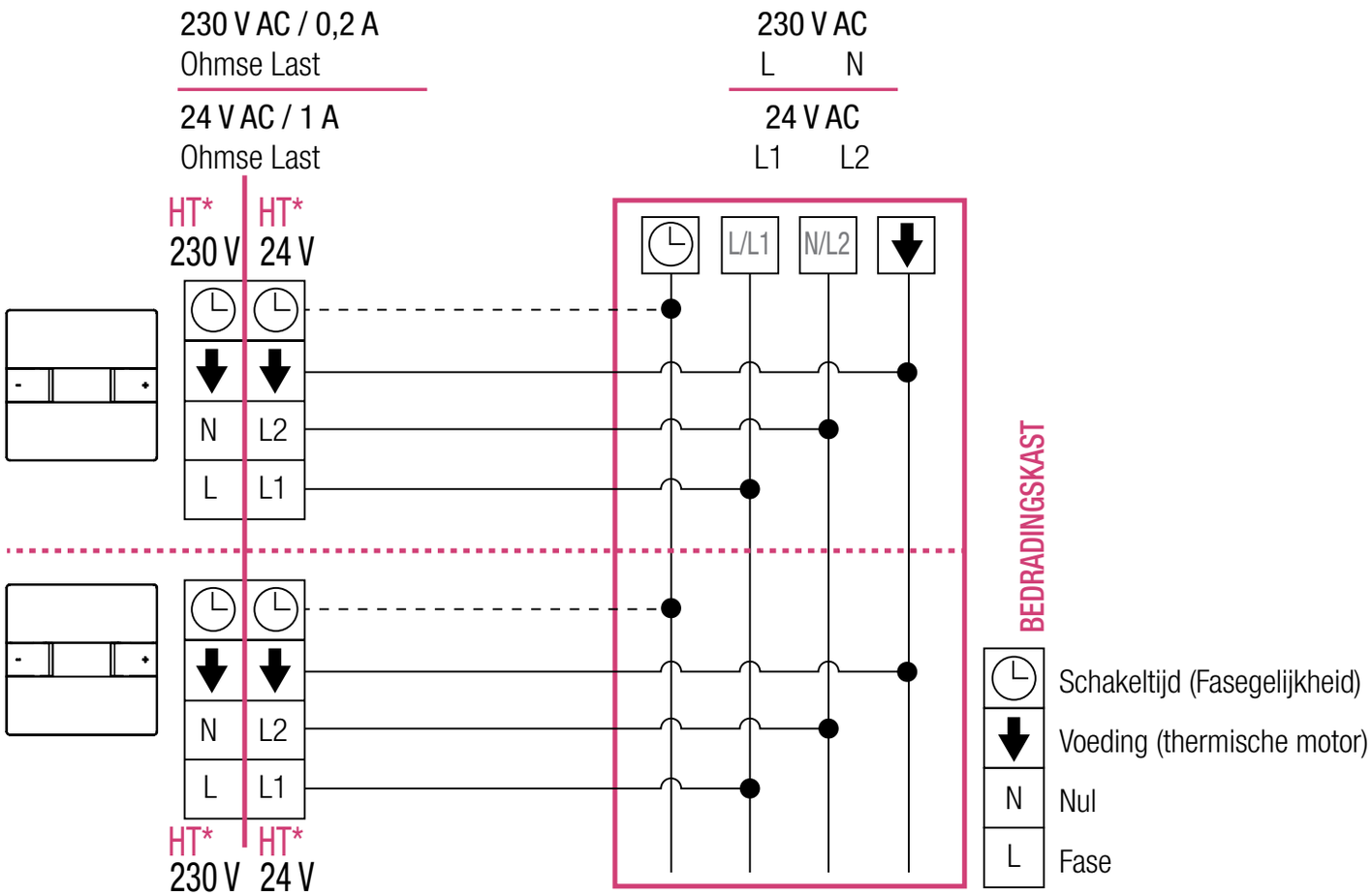

** De ruimtethermostaten Nea HT 230 V en 24 V zijn afzonderlijke modellen*

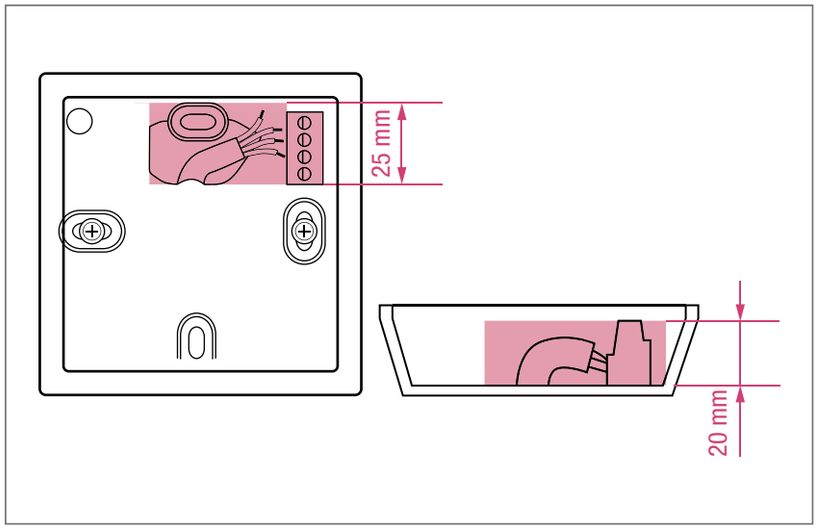

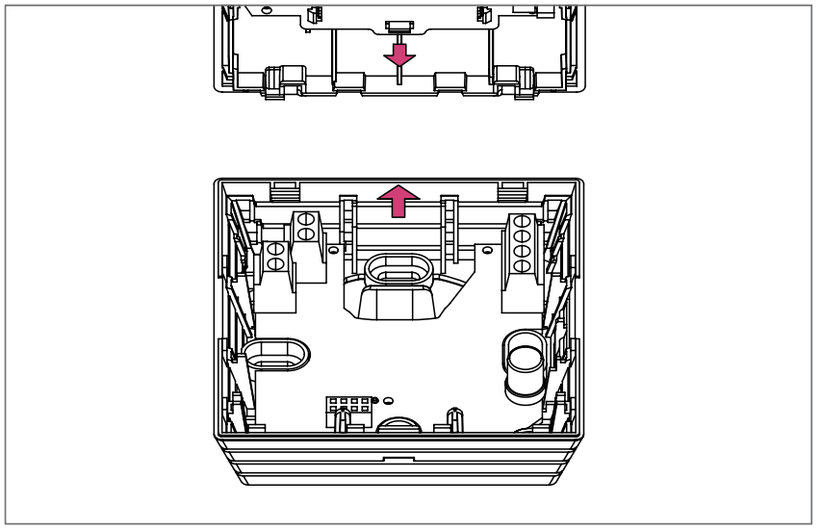

Let op dat de kabel zich binnen het gemarkeerde gebied bevindt.

Richt de pijlen naar elkaar voor het sluiten van de behuizing.

3 Plaats de front cover zodanig op de behuizing, dat de scharnierclips naar elkaar toe zijn gericht.

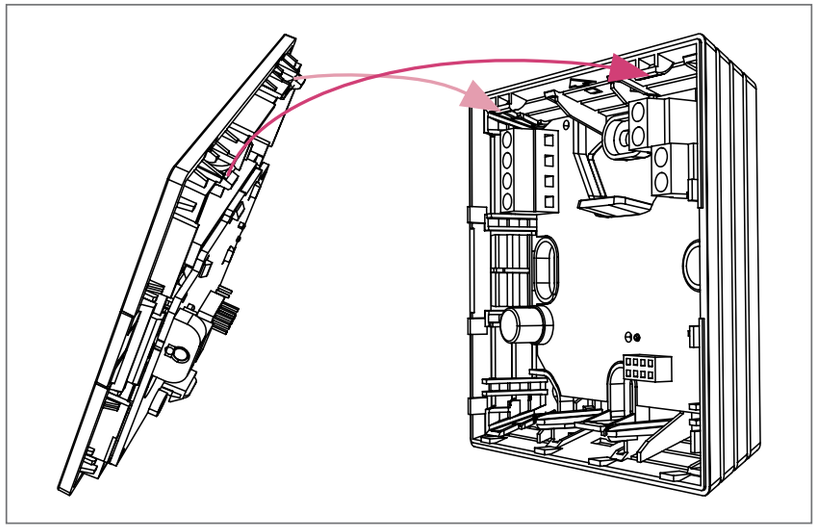

4 Fixeer het scharnier.

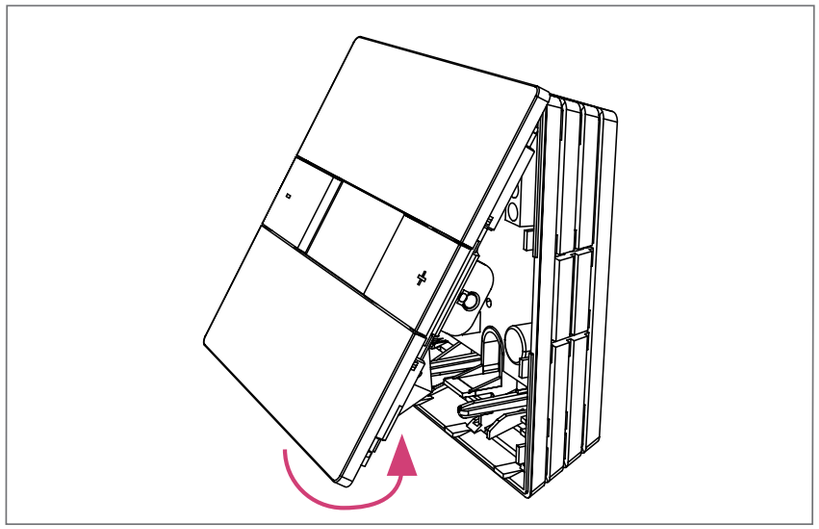

5 Plaats de sluitclip van de front cover voorzichtig in de houder van de behuizing.

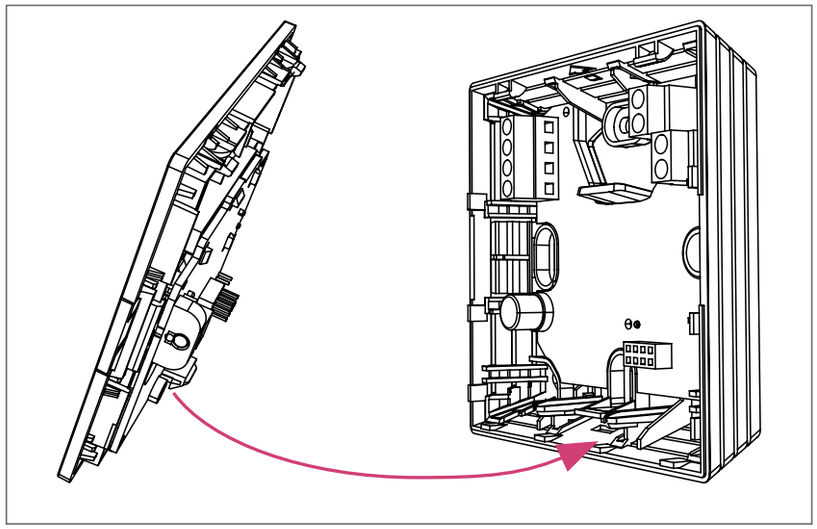

Let op dat de sluitclip goed past.

Verwijderen van de front cover

1 Druk de sluitclip van de front cover voorzichtig met een schroevendraaier in.

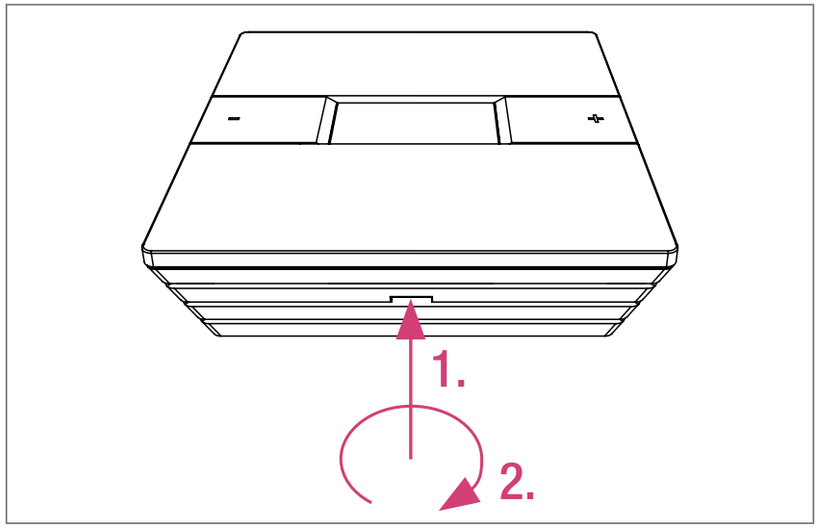

Aanbevolen breedte van vlakke schroevendraaier: 5 mm.

2 Maak de front cover vanaf de onderzijde van de behuizing los.

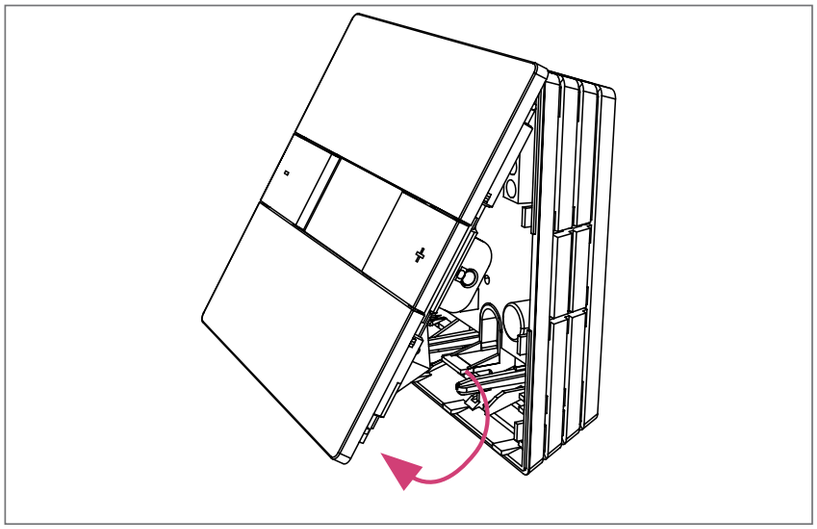

3 Verwijder de front cover en bewaar deze op een veilige plek.

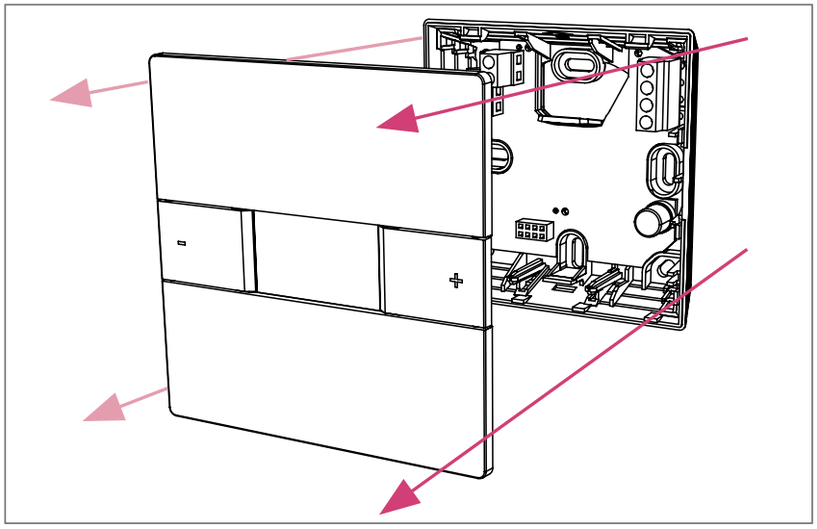

Thermostaatbediening en display

Eerste keer inschakelen

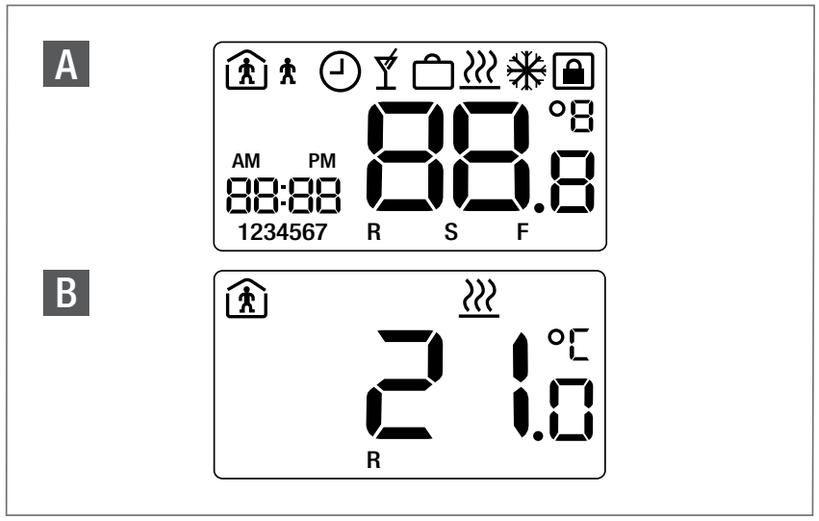

A *Bij het inschakelen worden alle LCD-segmenten gedurende 2 seconden weergegeven.*

B *Na het starten toont de ruimtethermostaat het standaard display.*

De regelaar start met de fabrieksinstelling. Na een stroomuitval werkt de regelaar weer verder in de modus, die voor de stroomuitval actief was gedurende maximaal 15 uur, mits de thermostaat minimaal 24 uur in werking is geweest.

Parameterinstellingen door de installateur en het tijdschakelprogramma blijven bij stroomuitval permanent opgeslagen.

Toetsbediening

− Temperatuur verlagen. Ook “Terug” door de menu-instellingen

+ Temperatuur verhogen. Ook “Vooruit” door de menu-instellingen

↵ Invoer/beëindigen

Knipperende symbolen of getallen kunnen worden gewijzigd

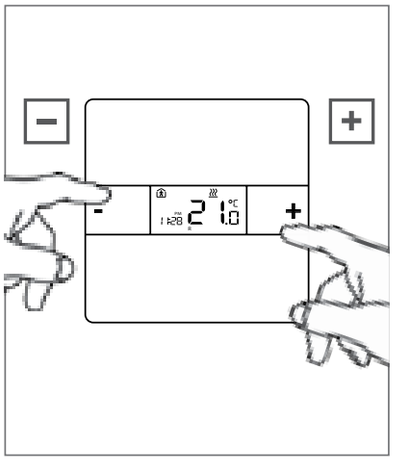

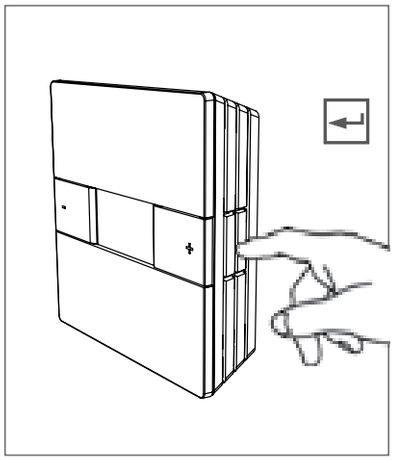

Display-symbolen

Symbool	Beschrijving	Verklaring
22.0 °C	Temperatuur	Toont de actuele ruimtetemperatuur (R) of de gewenste waarde (S). De gewenste waarde is de door u gewenste ruimtetemperatuur
R	Ruimtetemperatuur	De getoonde temperatuur is de huidige ruimtetemperatuur
S	Gewenste waarde	De getoonde temperatuur is de gewenste ruimtetemperatuur
	Verwarmingsmodus	Verwarmingsmodus is actief
	Normale modus	Normale modus is actief
	Verlaagde modus	De verlaagde modus is actief (energiebesparingsmodus)
	Tijdschakelprogramma	De thermostaat kiest automatisch tussen de normale en verlaagde modus. op basis van het interne/externe tijdschakelprogramma
	Vergrendelde modus	Beschermt de ruimtethermostaat tegen onbevoegde toegang
22:00	Tijd	Tijdweergave. Wordt ook gebruikt voor de datumweergave in de instellingen.
	Party-modus	Party-modus is actief
	Vakantiemodus	Vakantiemodus is actief
1234567	Dag	Geeft de huidige dag aan
AM PM	Tijdstatus	Geeft dag of nacht aan (12-uurs klok)

Instellen gewenste temperatuur

Verlagen van de gewenste waarde (S)

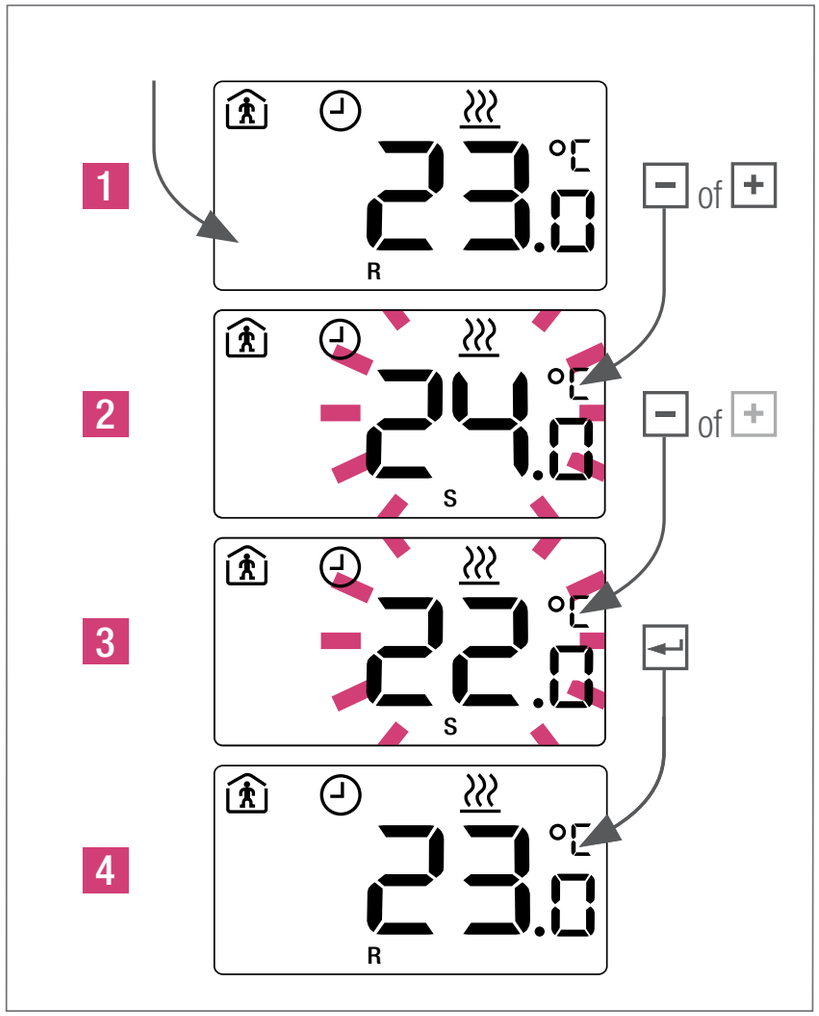

Om de gewenste waarde te zien, drukt u eenmaal op toets + / − (zie informatie op de volgende pagina).

Instellen gewenste modus

Keuze modus - standaard regelaar

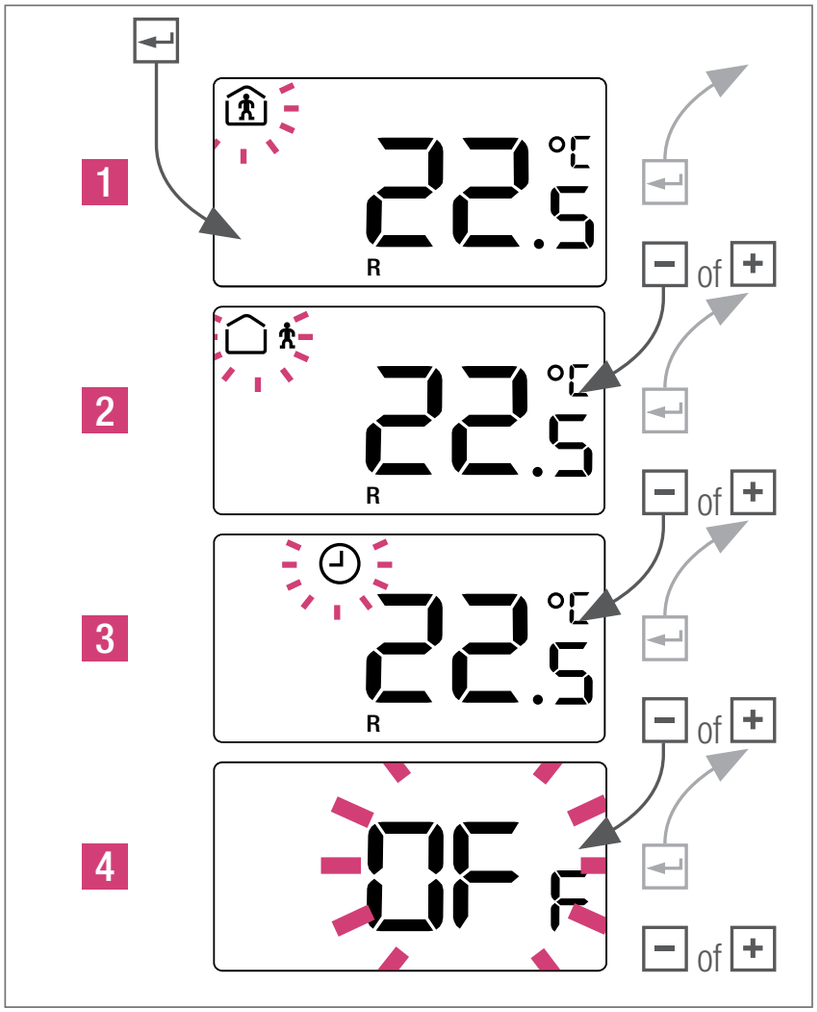

1 *Normale modus: Standaard waarde 22°C*

2 *Verlaagde modus: Standaard waarde 18°C*

3 *Automatische modus: Alleen wanneer het extern tijdschakelprogramma is aangesloten.*

4 *Modus OFF/UIT (optie)*

Wanneer de Nea-thermostaat op OFF/UIT is ingesteld, wordt de

automatische vorstbescherming geactiveerd. Zodra de temperatuur tot onder 5 °C afneemt, wordt het thermische zoneventiel geactiveerd.

Wanneer een tijdschakelprogramma is aangesloten en het kloksymbool wordt getoond, dan is een handmatige aanpassing naar een gewenste waarde tijdelijk. Deze geldt slechts tot het eerstvolgende schakelpunt van het tijdschakelprogramma. Als de klok niet wordt weergegeven, is de verandering van het setpoint permanent.

Automatische modus - standaard regelaar

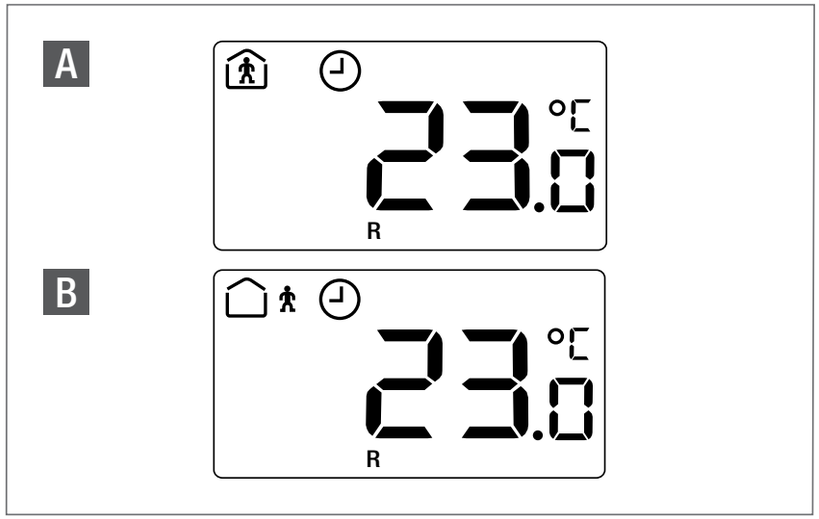

A *Tijdschakelprogramma actief: normale modus*

B *Tijdschakelprogramma actief: verlaagde modus*

Party-modus

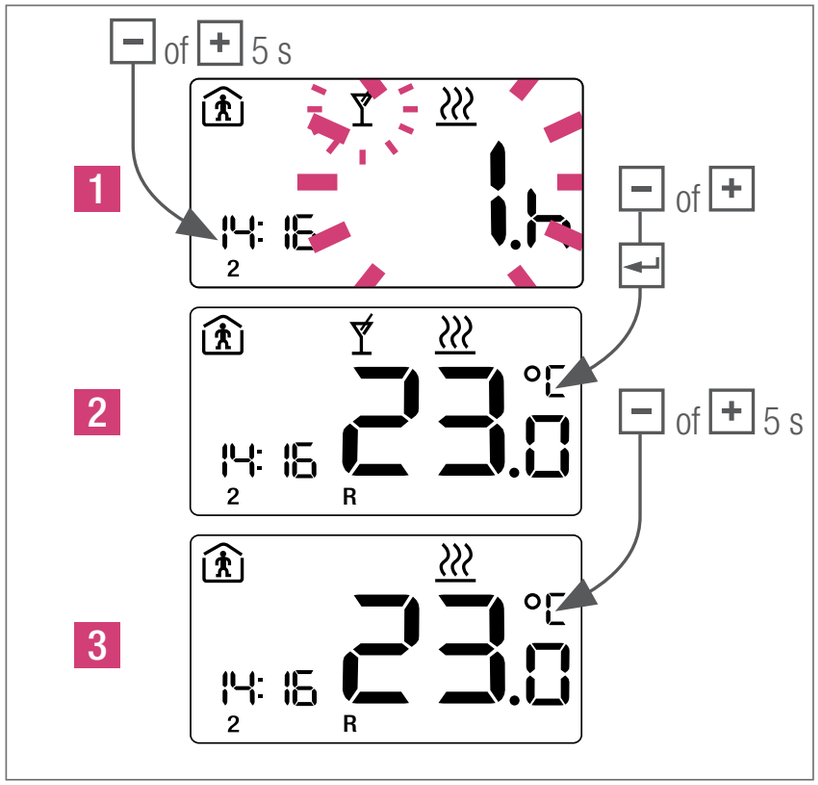

4 *Druk 5 seconden op + of − om de party-modus handmatig te beëindigen.*

Met de party-modus kan de gebruiker gedurende een bepaalde tijd omschakelen van de verlaagde modus naar de normale modus. De regelaar gaat automatisch terug naar de verlaagde modus, wanneer de party-tijd is afgelopen.

Instellen tijdschakelprogramma

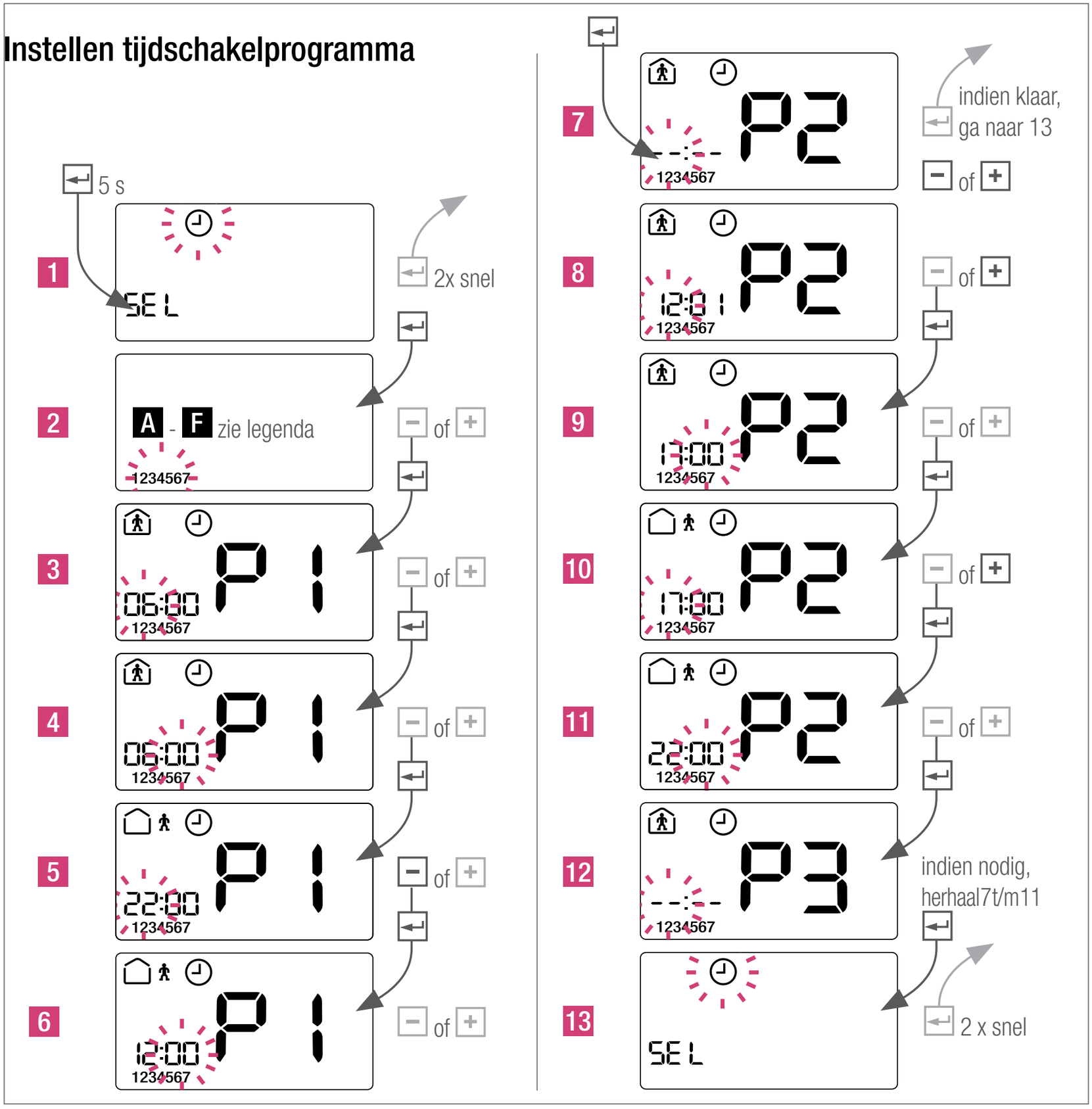

Voorbeeld instelling

P1 6:00 - 12:00

P2 17:00 - 22:00

P3 --:-- - --:--

	Symbool	Verklaring
A	1234567	Programma voor de hele week
B	123456/7	Programma voor Ma t/m Za en Zo
C	12345/67	Programma voor Ma t/m Vr en Za/Zo
D	1/2/3/4/5/6/7	Programmering per dag
E	dEF	Terug naar standaardprogramma
F	dEL AL.L	Alle programma's wissen

Om de andere indicatoren te kunnen selecteren (A - D) moet de bestaande indicator verwijderd worden. Daartoe selecteer „F“ en bevestig.

Voorinstellingen

C / 🏠 / 06:00 - 22:00

Instellen tijd, datum en vakantiemodus

Tijd instellen

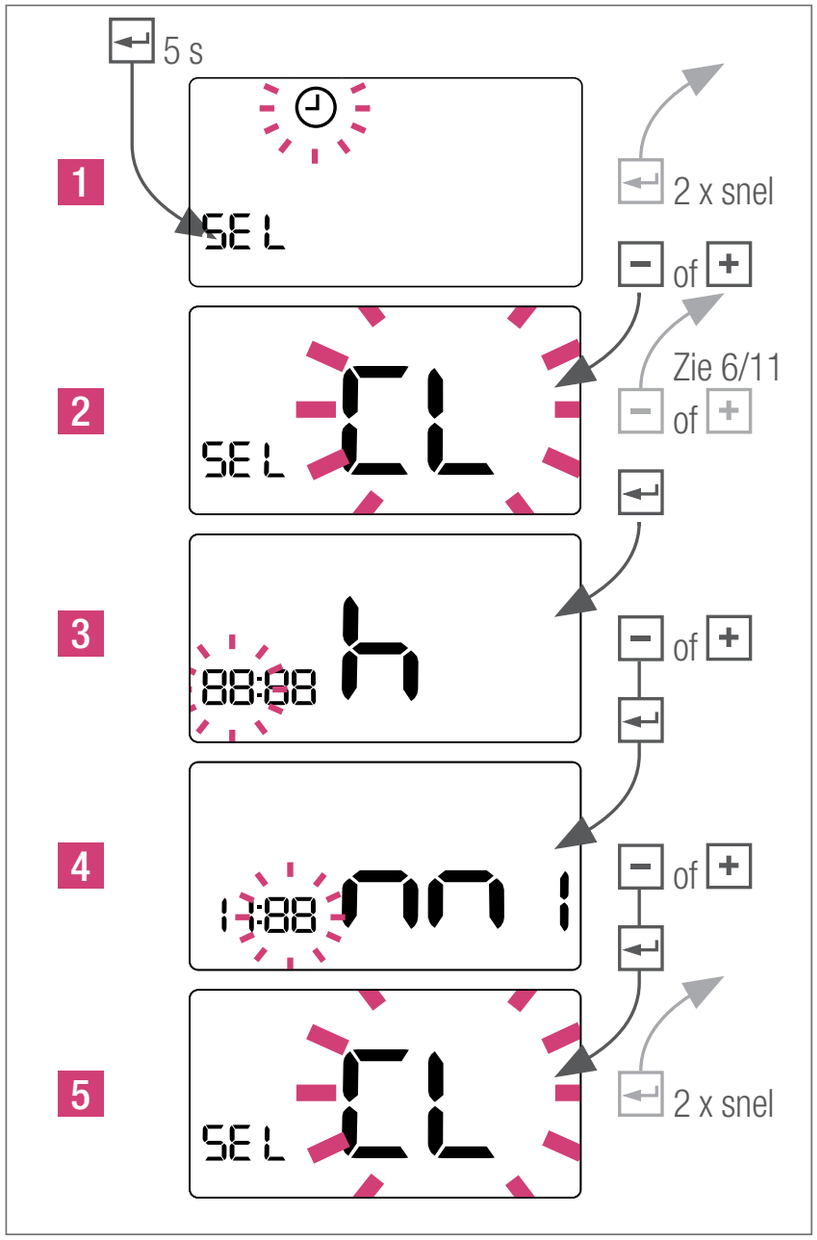

DE EN CZ ES FR GR HU IT NL PL RO RS RU SE TR

Datum instellen

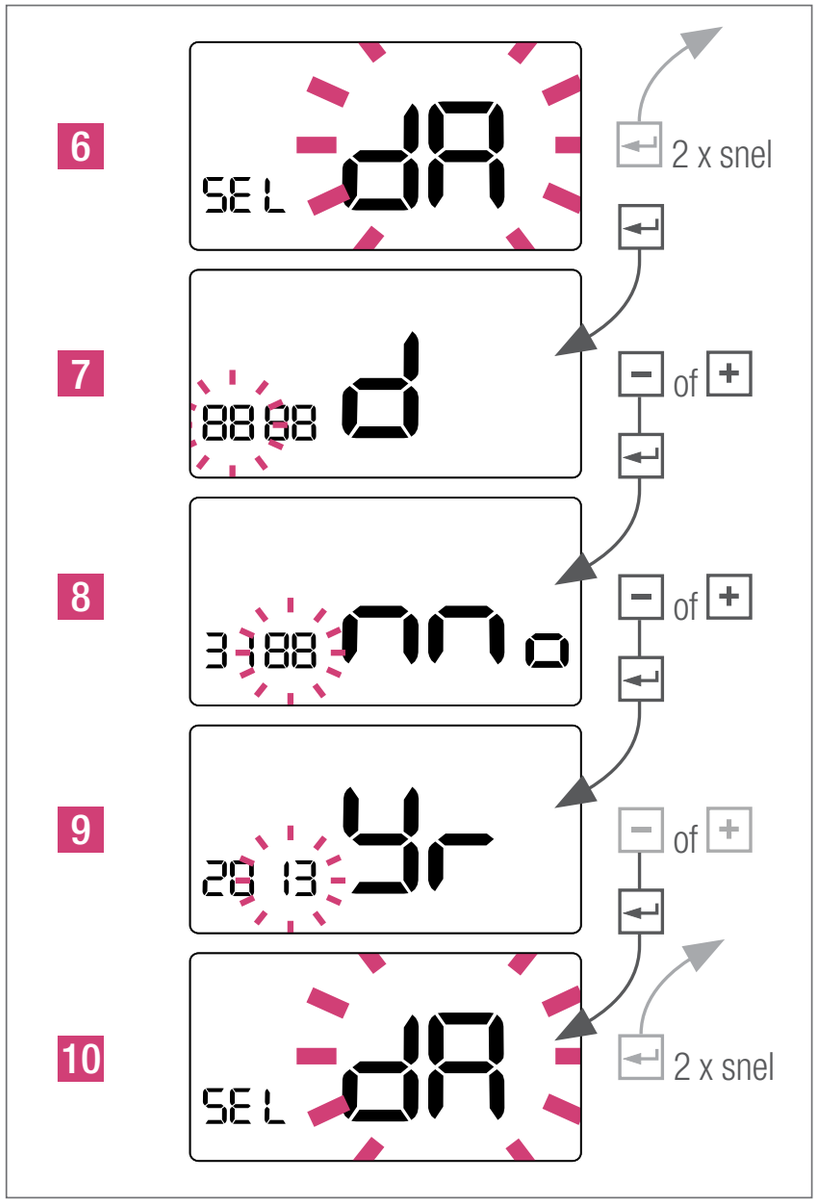

Vakantiemodus instellen

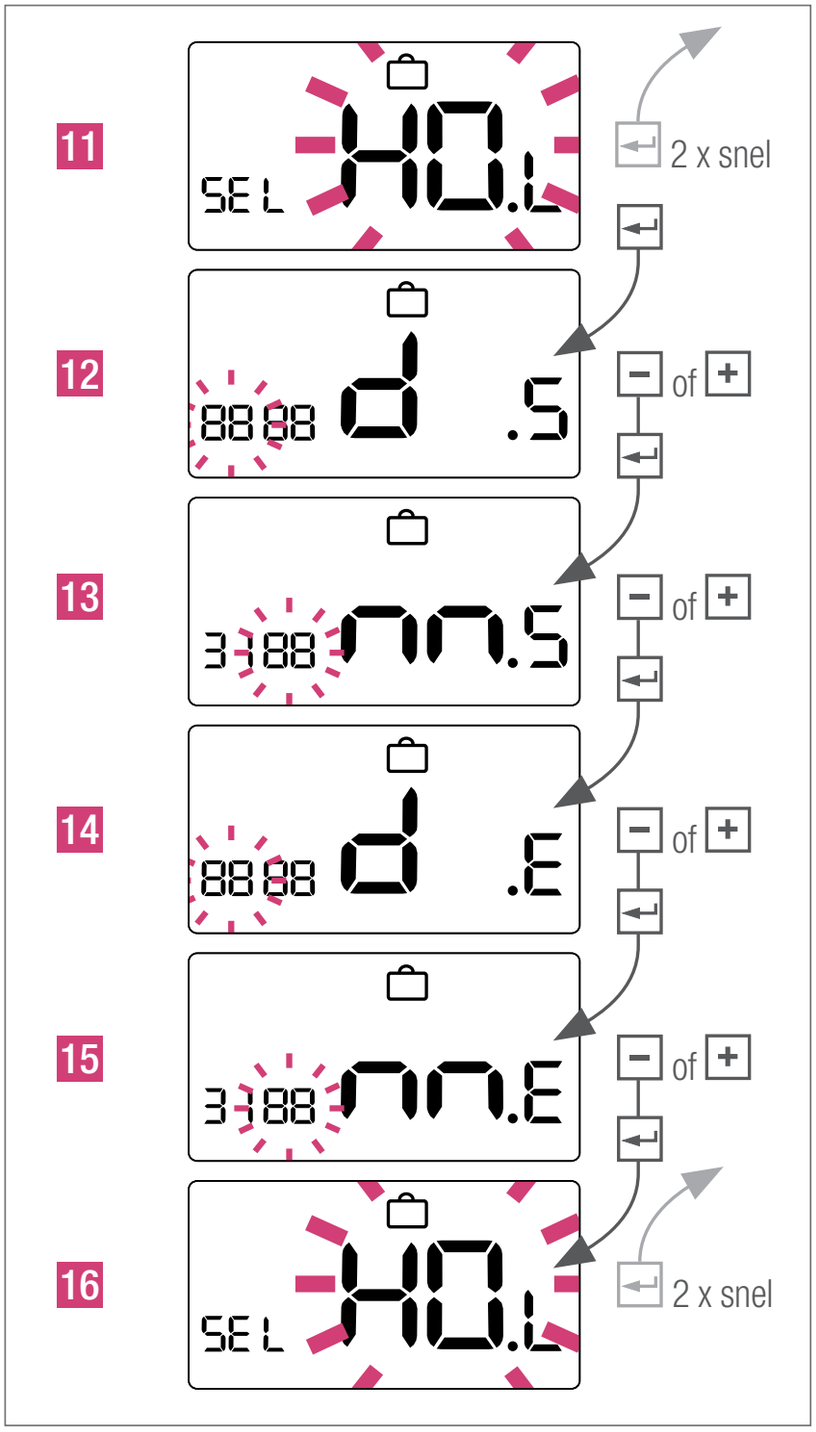

Displaymeldingen

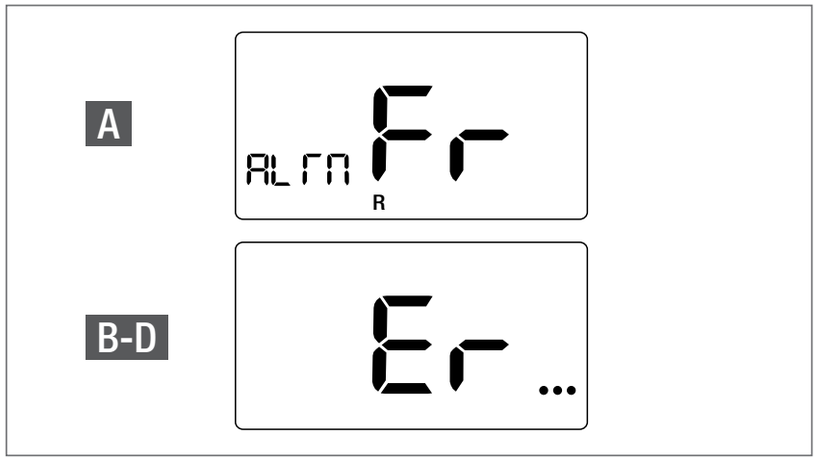

A *Vorstbescherming is actief*
B *Er 4 – Kamertemperatuursensor buiten meetbereik*
C *Er 5 – Onderbreking ruimtetemperatuursensor*
D *Er 6 – Kortsluiting ruimtetemperatuursensor*

De vorstbescherming blijft in stand, tot een willekeurige toets wordt ingedrukt.

Informatie over algemene functies

Ventielklepbeveiliging

Om de thermische zoneventielen te beschermen, wordt deze iedere week gedurende 5 minuten geactiveerd. Dit voorkomt, dat de zoneventielklep na een langere stilstand vast komt te zitten.

Pulsbreedtemodulatie

De ruimtetemperatuurregeling wordt gerealiseerd door het tijdelijk openen van de ventielen. De openingsduur van de ventielen wordt bepaald door de benodigde energietoevoer.

PI-regeling

Een PI-regeling past het regelsignaal geleidelijk aan op de behoefte van de installatie, om het regelresultaat te optimaliseren. Bij oppervlakverwarmings-systemen moet deze optimalisatiefunctie zeer behoedzaam worden gebruikt.

Reiniging van ruimtethermostaat Nea

Gebruik voor de reiniging alleen een zachte, droge doek zonder oplosmiddelen.

Een defecte zekering wijst op een storing in de installatie. Daarom moet voor het vervangen van de zekering de installatie door een vakman worden gecontroleerd.

Technische gegevens

	Nea HT 230 V	Nea HT 24 V***
Voedingsspanning	230V-AC+/-10%	24V-AC+20%-10%
Schakelstroom max.	0,2 A*	1 A*
Zekering	0,63 A T	1 A T
Veiligheidsklasse**	Klasse II	Klasse III
Max. aantal thermische zonemotoren	5 x 3 W	
Beschermingsklasse	IP30	
Werkingswijze	1.Y	
Vervuilingsgraad	2	
Nominalestootspanning-bestendigheid	4 kV	
Vorstbescherming	5 °C	
Ventielbeveiligingsfunctie	5 min./week	
Afmetingen, voor	88 x 88 mm	
Afmetingen, achter	75 x 75 mm	
Diepte	26 mm	
Operationele waarden	6 .... 37 °C	
Opslagtemperaturen	-20 tot 65 °C	
Omgevingstemperatuur	0 tot 50 °C	
Relatieve vochtigheid	Max. 80 %, niet-condenserend	

* *Ohmse last*

** *Na een correcte installatie, werd aan de eisen van de beschermingsklasse voldaan.*

*** *Gebruik voor de stroomvoorziening een SELV-transformator.*

Wanneer een andere dan in deze technische informatie beschreven toepassing wordt gewenst, dan moet de gebruiker contact opnemen met REHAU en voor het toepassen uitdrukkelijk een schriftelijke goedkeuring van REHAU hebben. Wanneer dit niet het geval is dan is de toepassing uitsluitend ter verantwoording van de betreffende gebruiker. Toepassing, gebruik en verwerking van de producten liggen in dit geval buiten onze invloedsfeer. Indien er echter toch een geval van aansprakelijkheidsstelling ontstaat, dan is deze voor alle schade beperkt tot de waarde van de door ons geleverde en door u toegepaste waren. Aanspraak op gegeven garantieverklaring vervalt bij toepassingen, die niet in de technische informatie zijn beschreven.

NEA HT 24 V, NEA HT 230 V

REGULATOR POKOJOWY REHAU
INSTRUKCJA OBSŁUGI I MONTAŻU

www.rehau.pl

DE
EN
CZ
ES
FR
GR
HU
IT
NL
PL
RO
RS
RU
SE
TR

Spis treści

Zakres dostawy 198
Wprowadzenie 199
Zgodność z normami i bezpieczeństwo 199
Informacje dotyczące bezpieczeństwa. .199
Ustawianie parametrów przez instalatora
– eksperta. 200
Miejsce montażu 201
Zdejmowanie pokrywy 207
Sterowanie regulatorem i wyświetlacz .208
Ustawianie wartości zadanej 210
Tryby pracy 210
Program sterowania czasowego 212
Godzina, data i tryb urlopowy. 213
Informacje na wyświetlaczu 215
Informacje o ogólnych funkcjach 215
Dane techniczne. 216

Bezpieczeństwo

Ważna informacja

Zaleta

Zakres dostawy

Regulator (1 szt.)

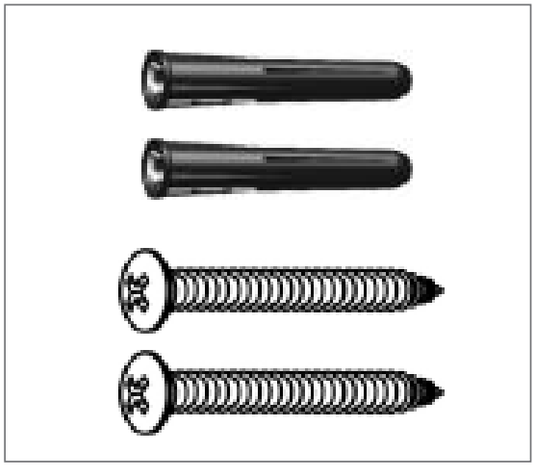

Kołki i śruby (po 2 szt.)

Instrukcja obsługi (1 szt.)

Wprowadzenie

Dziękujemy za zakup regulatora pokojowego REHAU Nea. Nea HT jest programowalnym, cyfrowym regulatorem pokojowym dostępnym w wersji 24 V i 230 V, który umożliwia łatwe wybieranie temperatury urządzeń grzewczych.

Kupując regulator pokojowy REHAU Nea zdecydowali się Państwo na urządzenie elektroniczne regulujące oddzielnie różne rodzaje ogrzewania płaszczyznowego, tzn. podłogowe, ścienne lub sufitowe w hotelach, budynkach mieszkalnych i biurowych. W zależności od rodzaju instalacji można indywidualnie regulować temperaturę poszczególnych pomieszczeń. Obniżając temperaturę można uzyskać wyraźną oszczędność energii.

Mamy nadzieję, że są Państwo zadowoleni z tego produktu.

Zgodność z normami i bezpieczeństwo

Zgodność produktu z normami

Ten produkt jest zgodny z następującymi wytycznymi Unii Europejskiej:

- Dyrektywa UE o kompatybilności elektromagnetycznej 2014/30/EU
- Dyrektywa niskonapięciowa 2014/35/EU

Informacje dotyczące bezpieczeństwa

Zastosowanie zgodne z przeznaczeniem

Regulator pokojowy Nea HT może być używany tylko do regulacji temperatury pomieszczeń w hydraulicznych instalacjach ogrzewania płaszczyznowego wewnątrz budynku. Nie jest on przeznaczony do regulacji lub kontroli temperatury zasilania w trybie grzewczym lub chłodniczym. W związku z tym regulator pokojowy Nea HT może być stosowany wyłącznie do napędu siłowników termicznych. Producent nie ponosi odpowiedzialności za szkody spowodowane niewłaściwym użytkowaniem.

Autoryzowany personel

Instalacja urządzeń elektrycznych musi być prowadzona zgodnie z obowiązującymi w danym kraju przepisami oraz zgodnie z zaleceniami miejscowego dostawcy energii elektrycznej. Niniejsza instrukcja wymaga wiedzy fachowej, którą posiadają osoby posiadające potwierdzone dyplomem uprawnienia i kwalifikacje jednego z następujących zawodów:

- elektryk lub elektronik

zgodnie z przepisami międzynarodowymi oraz zgodnie z porównywalnymi zawodami w Państwa specyficznym krajowym ustawodawstwie.

Źródła niebezpieczeństwa

Przed zdjęciem pokrywy regulator należy odłączyć od sieci elektrycznej.

W razie awarii

Wyłączyć zasilanie całego systemu regulacji temperatury pomieszczenia.

Ustawianie parametrów przez instalatora – eksperta

Serwis parametrów i eksperci

Regulator Nea jest wyposażony w różne parametry, które mogą być łatwo zmienione stosownie do Państwa specyficznego zastosowania. Patrz serwis i parametry eksperckie Nea pod adresem www.rehau.pl/nea.

Proszę przestrzegać zasady, że zmiany parametrów może dokonywać tylko instalator lub inna kompetentna osoba. Zmiana parametrów może mieć poważne skutki dla instalacji grzewczej.

Proszę odnotowywać wszystkie zmiany parametrów w dziale „notatki instalatora“.

Miejsce montażu

Aby zapewnić bezawaryjną eksploatację i efektywne sterowanie, regulator pokojowy Nea najlepiej umieścić w miejscu nienarażonym na przeciągi, na wysokości 130 cm od podłogi.

Nie należy montować regulatora w pobliżu źródeł ciepła, za zasłonami, w miejscach bezpośrednio nasłonecznionych lub o dużej wilgotności powietrza.

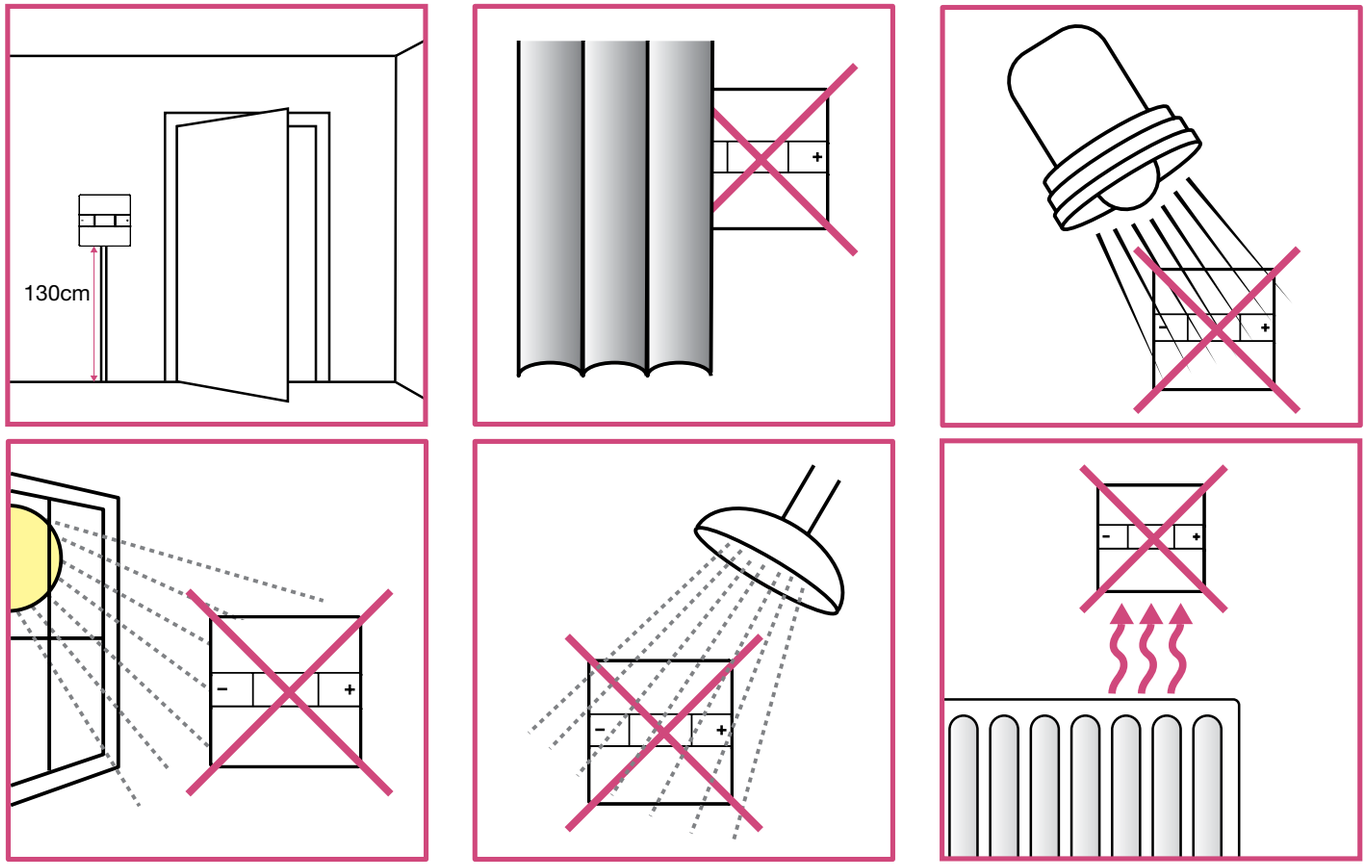

Nie umieszczać regulatora na ścianie zewnętrznej

Montaż

1 Montaż na ścianie

Zaznaczyć i zamontować tylną obudowę na ścianie. Regulator pasuje do puszek podtynkowych o odległości dziurek wynoszącej 60 mm.

2 Okablowanie

Przewód instalacyjny

230V: o przekroju 1,5 mm²

24V: o przekroju 0,75 mm² – 1,5 mm²

A 55 mm

B 8 mm

** maksymalna wielkość główki śruby*

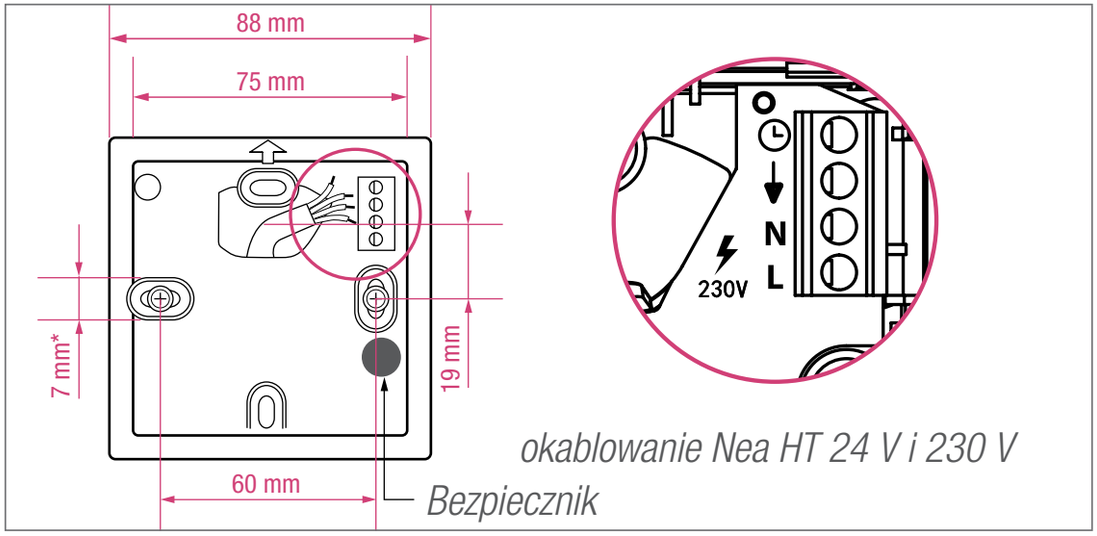

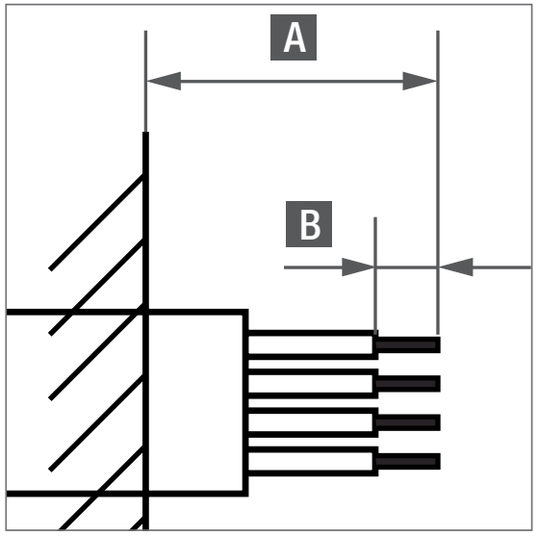

Okablowanie Nea HT

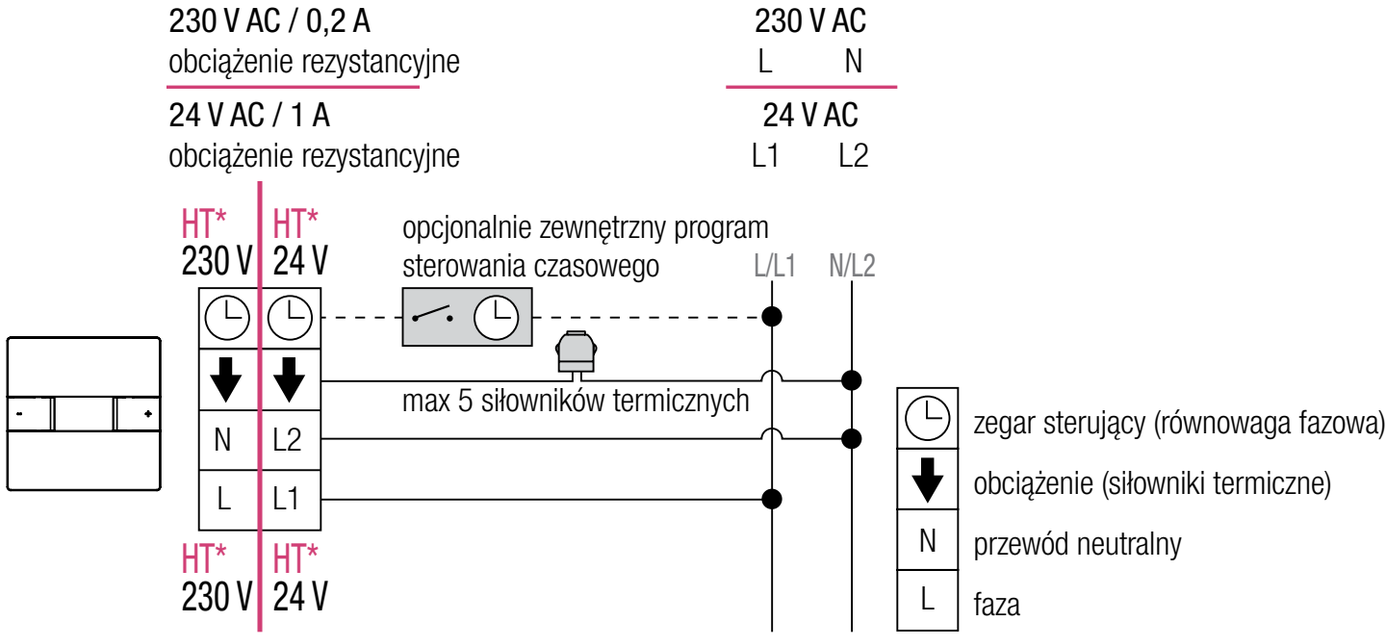

** Regulatory pokojowe Nea HT 230 V i 24 V są oddzielnymi modelami*

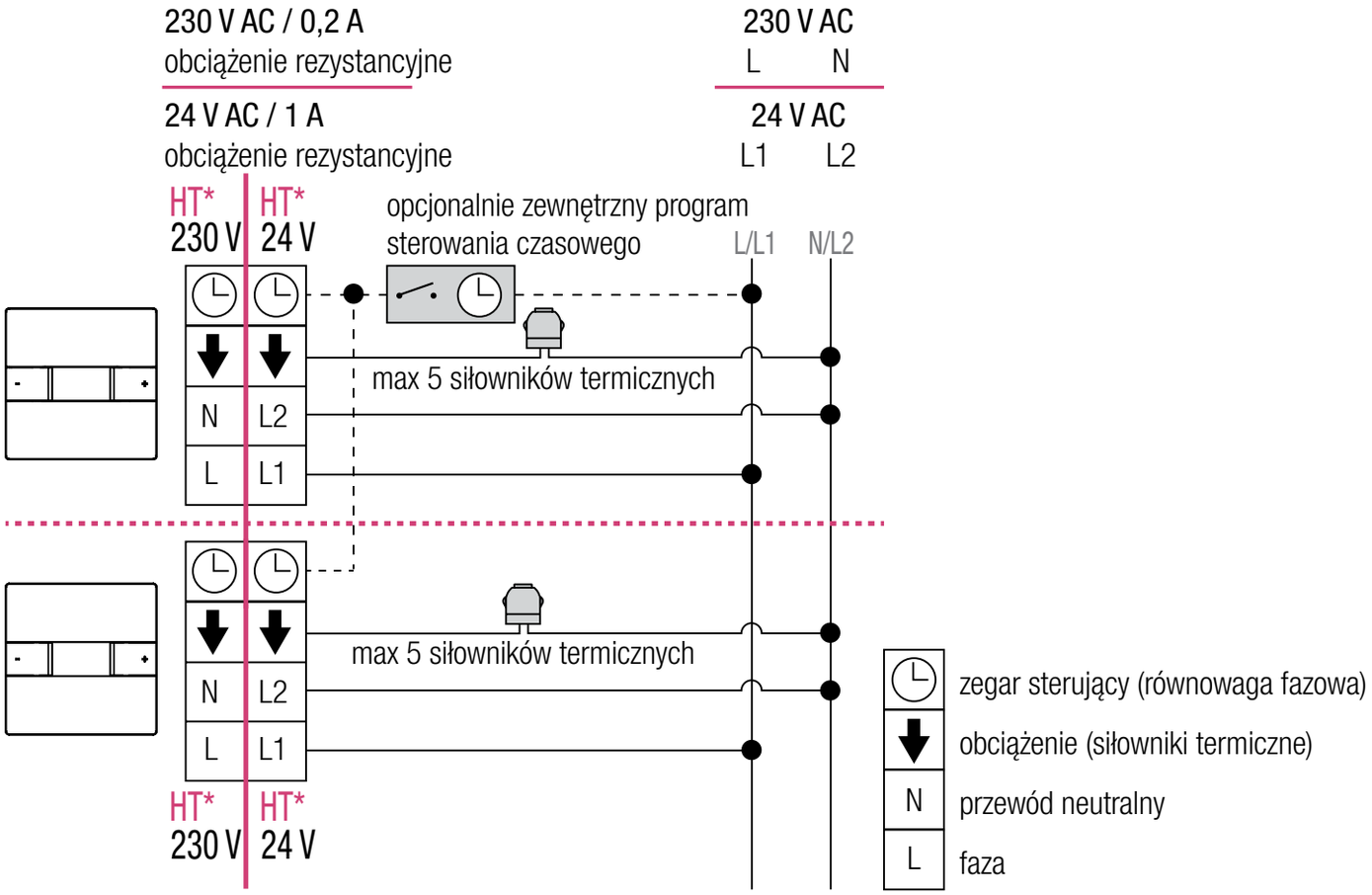

** Regulatory pokojowe Nea HT 230 V i 24 V są oddzielnymi modelami*

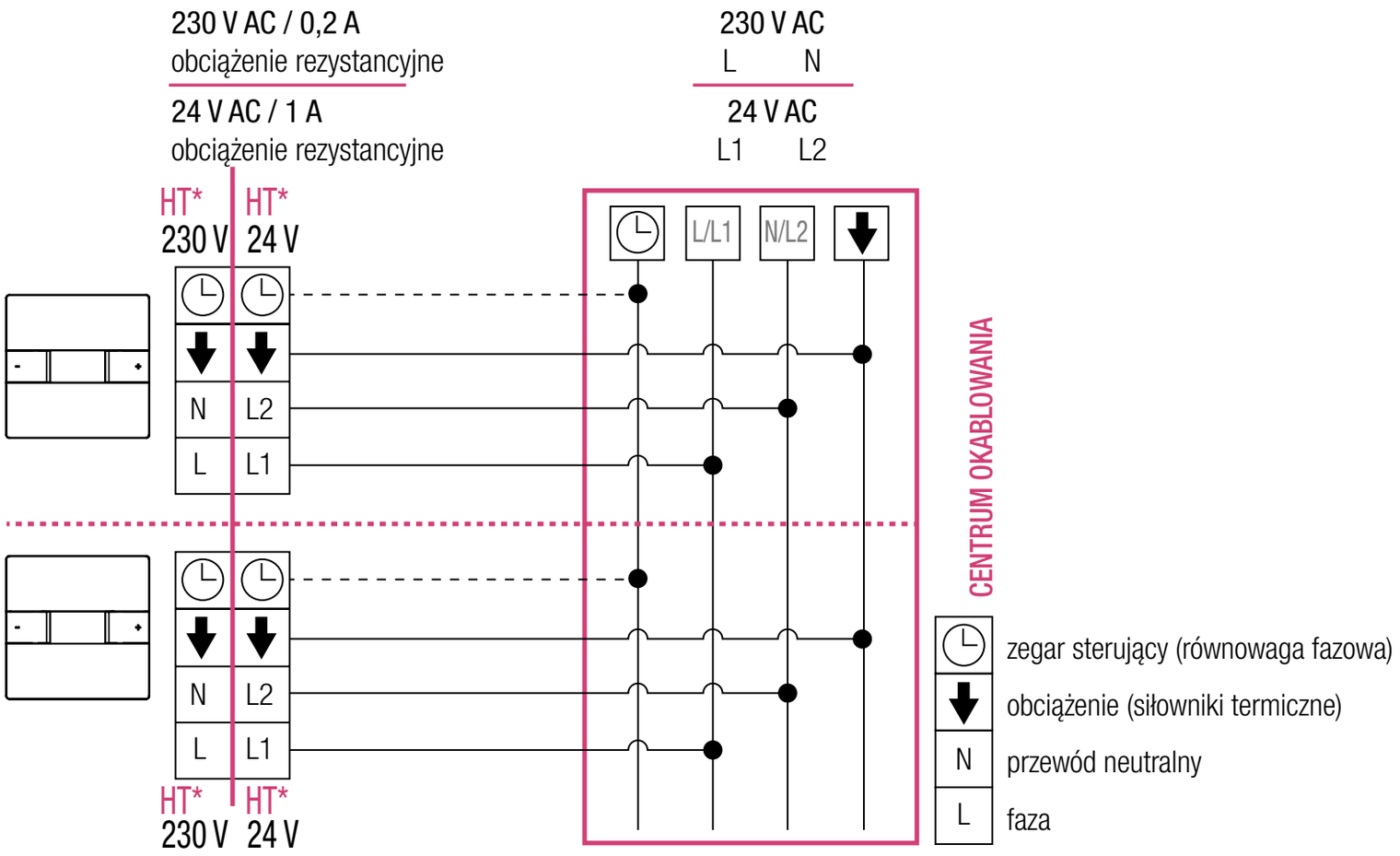

** Regulatory pokojowe Nea HT 230 V i 24 V są oddzielnymi modelami*

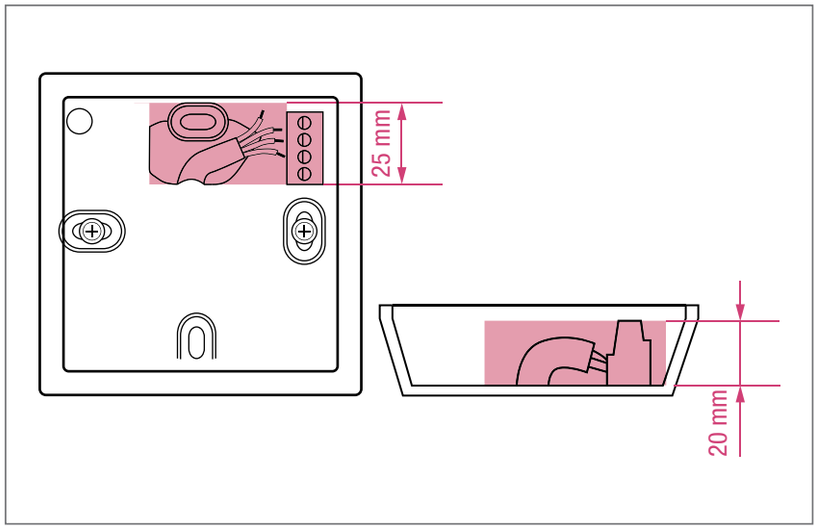

Upewnić się, że kabel znajduje się w zaznaczonym miejscu.

3 Umieścić przednią pokrywę na tylnej części obudowy tak, aby klipsy zawiasów były zwrócone do siebie.

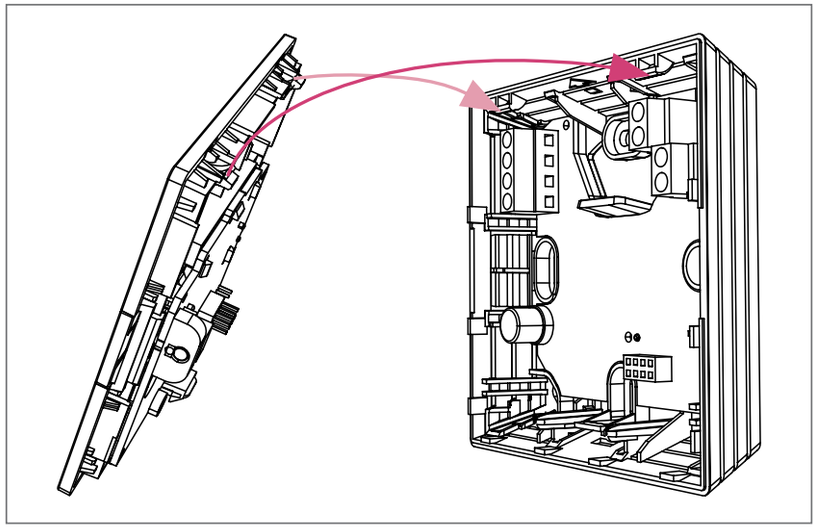

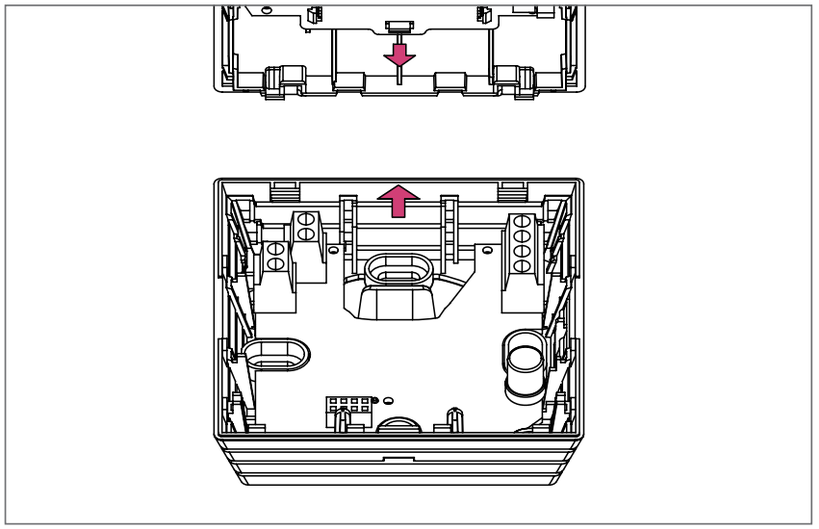

Przed zamknięciem obudowy upewnić się, że dwie strzałki są zwrócone do siebie.

4 Zamocować zawiasy.

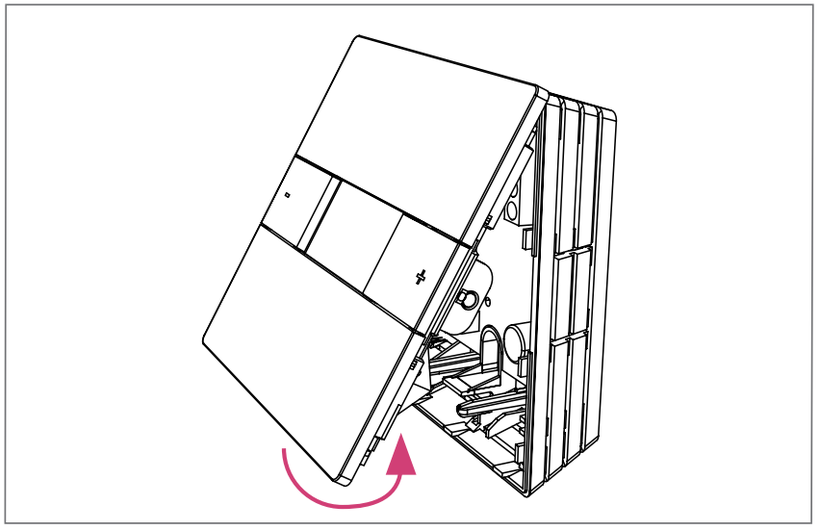

5 Umieścić ostrożnie zatrzask pokrywy w odpowiednim miejscu tylnej obudowy i

zamknąć ją.

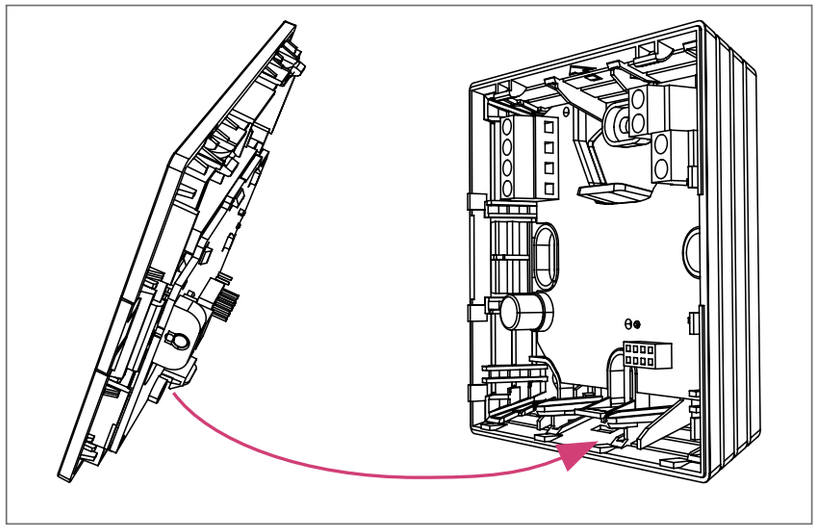

Upewnić się, że zatrzask prawidłowo trzyma pokrywę na obudowie.

Zdejmowanie pokrywy

1 Zatrzask pokrywy ostrożnie wcisnąć do góry odpowiednim narzędziem.

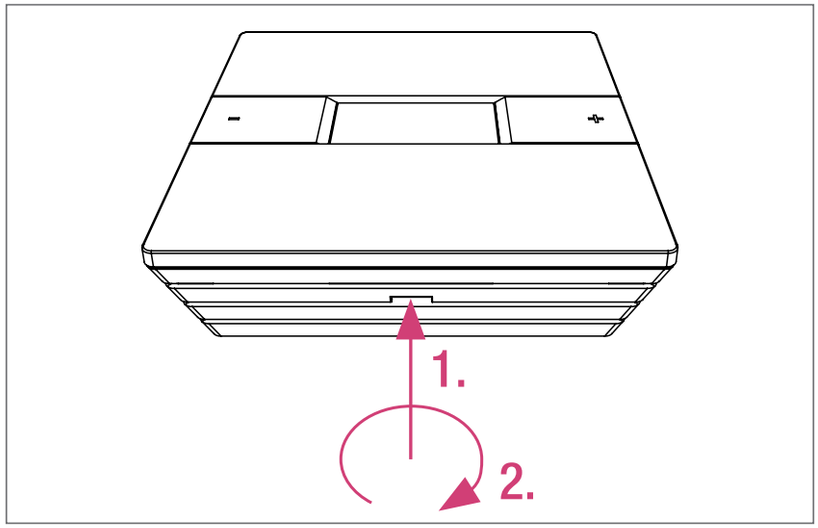

Zalecana szerokość narzędzia: 5 mm.

2 Odciągnąć dół pokrywy od tylnej obudowy.

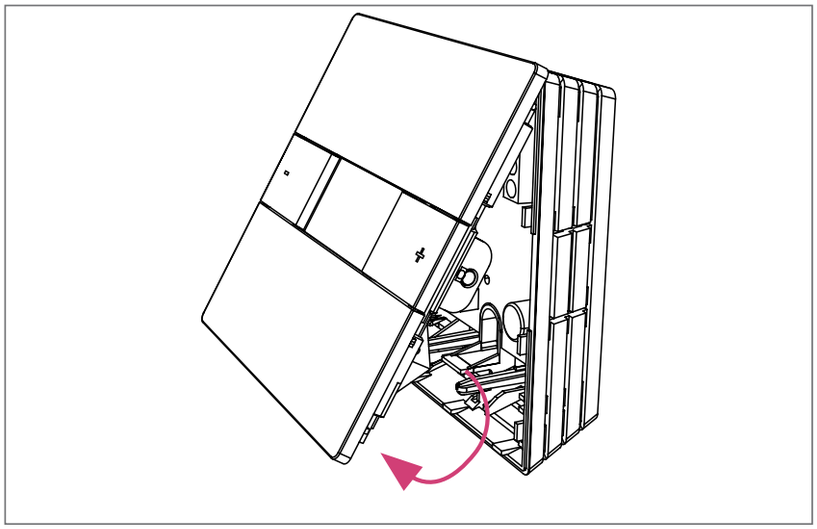

3 Zdjąć pokrywę i odłożyć w bezpieczne miejsce.

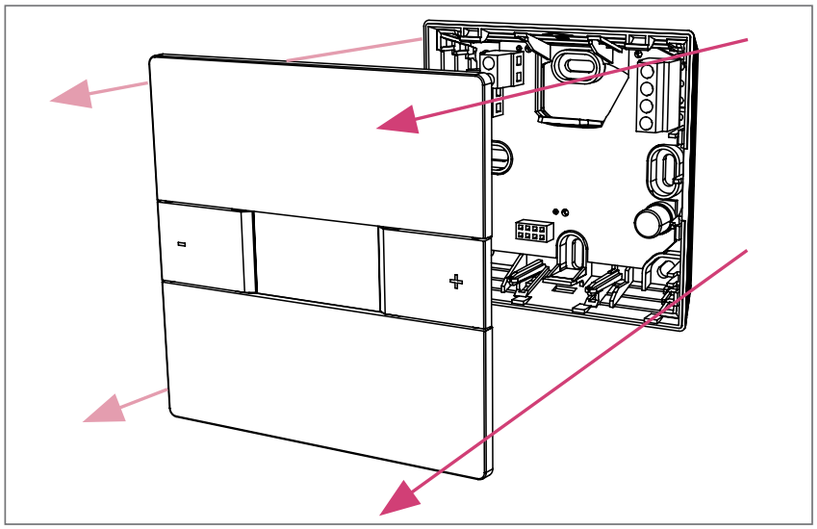

Sterowanie regulatorem i wyświetlacz

Pierwsze włączenie

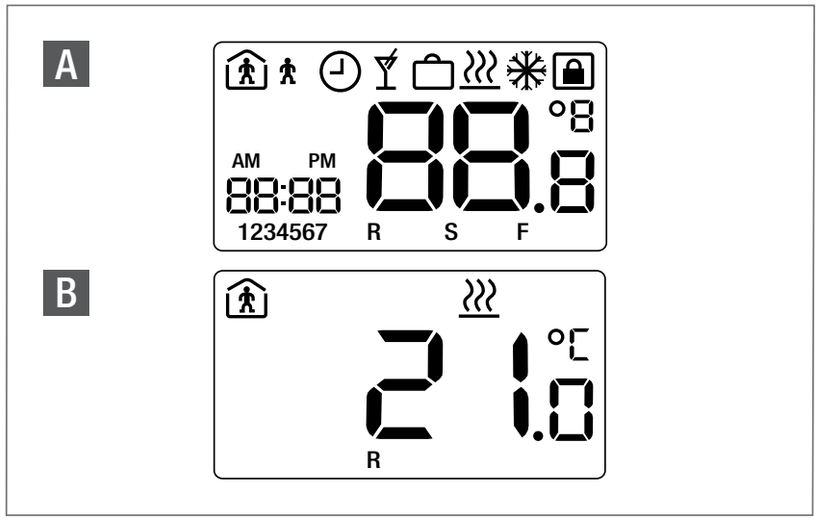

A *Po włączeniu wszystkie segmenty LCD są włączone przez dwie sekundy.*

B *Po starcie regulator pokojowy wyświetla standardowy obraz.*

Przy pierwszym włączeniu regulator pokazuje ustawienia fabryczne. Po przerwie w dostawie prądu regulator nadal pracuje w trybie ustawionym przed wyłączeniem prądu. Dzieje się to przy braku prądu trwającym do 15 godzin, jeśli regulator wcześniej pracował przez 24 godziny.

W przypadku przerwy w dostawie prądu ustawienia parametrów instalatora i programy sterowania czasowego pozostają zapisane.

Przyciski regulatora

− Obniżanie temperatury. Także „powrót“ w menu ustawień

+ Podnoszenie temperatury. Także „dalej“ w menu ustawień

↵ Wprowadzanie / Koniec

Migające symbole lub liczby można zmieniać

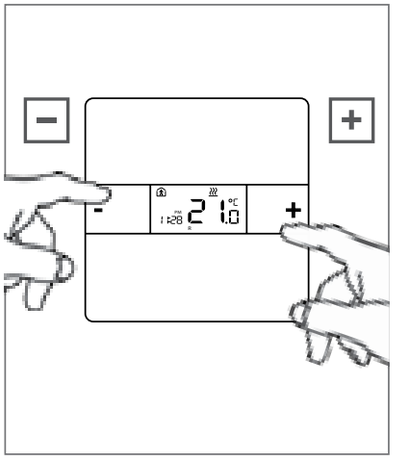

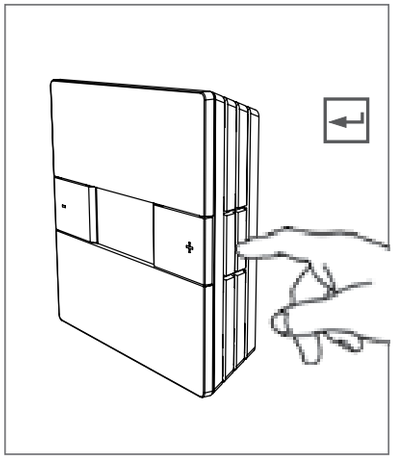

Symbole LCD

Symbol	Opis	Objaśnienie
22.0 °C	Temperatura	Wyświetla faktyczną temperaturę pomieszczenia (R) lub wartość zadaną (S). Wartość zadana jest określoną przez użytkownika temperaturą docelową.
R	Temperatura pomieszczenia	Wyświetlana temperatura jest temperaturą aktualną
S	Wartość zadana	Wyświetlana temperatura jest temperaturą docelową (zadaną).
	Tryb grzewczy aktywny	Tryb grzewczy jest aktywny
	Tryb standardowy	Tryb standardowy jest aktywny
	Tryb zredukowany	Tryb zredukowany jest aktywny (oszczędzanie energii)
	Program sterowania czasowego	Regulator wybiera automatycznie tryb standardowy lub zredukowany na podstawie wewnętrznego/zewnętrznego programu sterowania czasowego
	Tryb blokady	Chroni regulator pokojowy przed dostępem osób nieupoważnionych
22:00	Godzina	Wyświetlacz godziny. Używany również do wyświetlania daty w ustawieniach.
	Tryb imprezowy	Tryb imprezowy jest aktywny
	Tryb urlopowy	Tryb urlopowy jest aktywny
1234567	Dzień	Wyświetla dzisiejszy dzień
AM PM	Status czasu	Wyświetla wieczór lub poranek (zegar 12-godzinny)

Ustawianie wartości zadanej

Obniżanie wartości zadanej

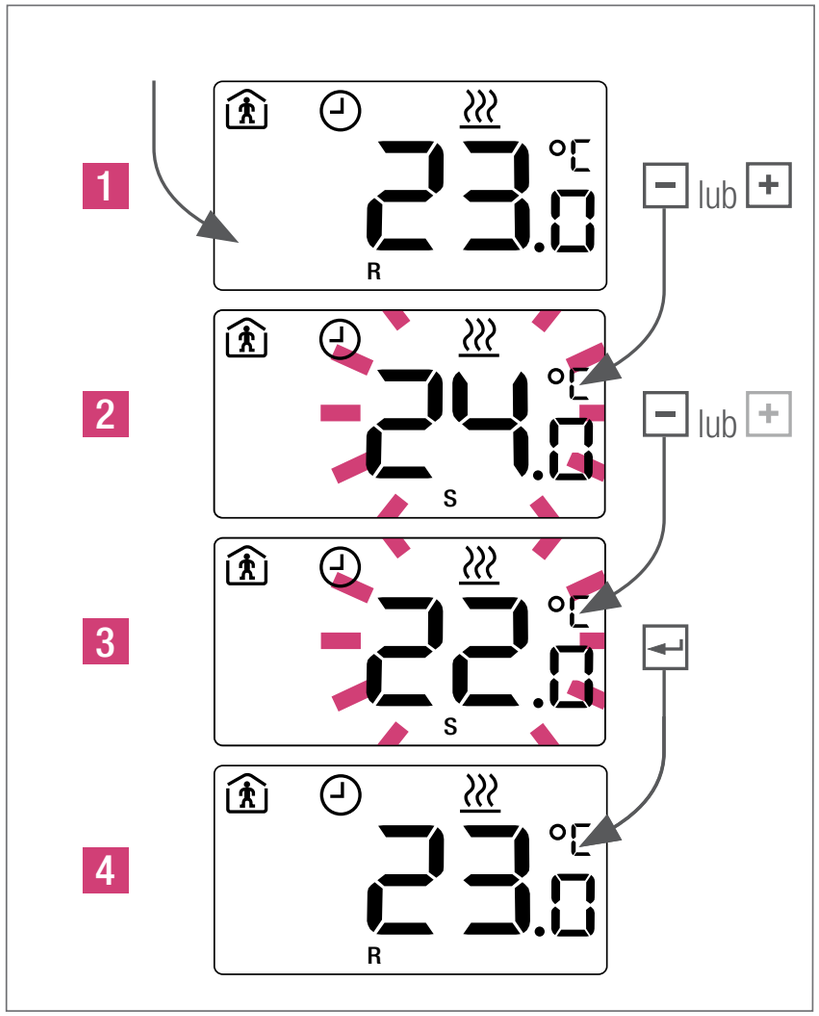

Aby zobaczyć wartość zadaną, nacisnąć raz + / − (patrz informacje na następnej stronie).

Tryby pracy

Wybór trybu pracy - regulator standardowy

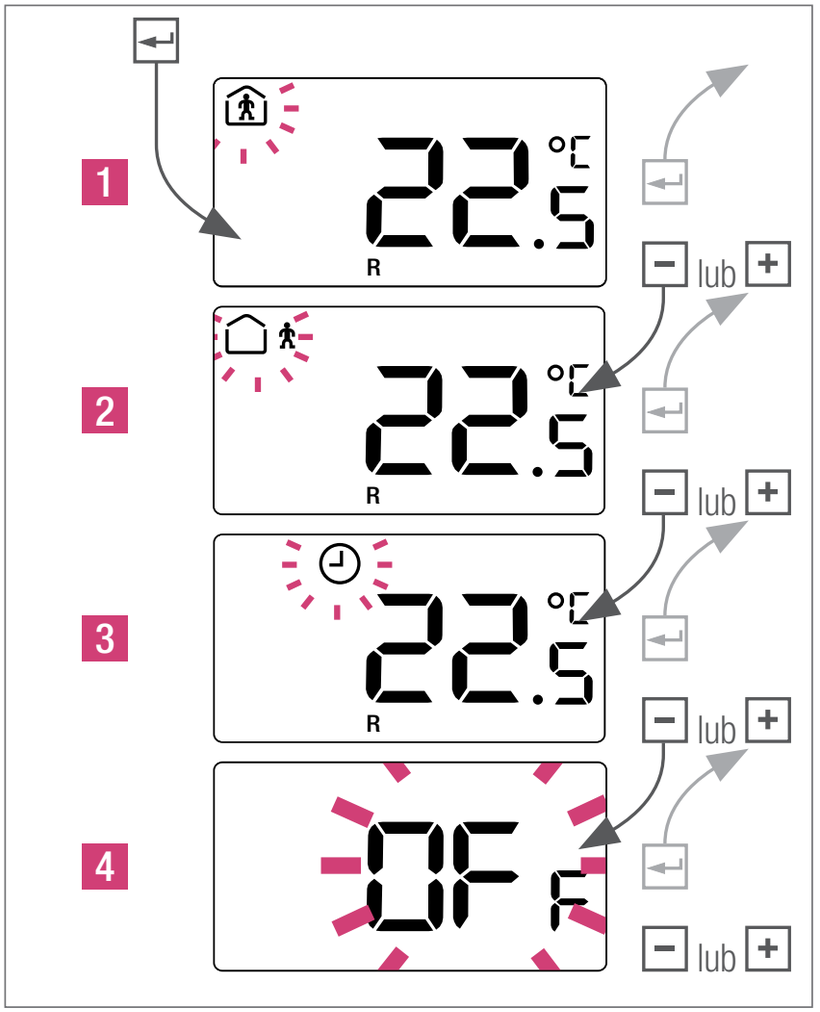

1 *Tryb standardowy: standardowa wartość zadana 22 °C*

2 *Tryb zredukowany: standardowa wartość zadana 18 °C*

3 *Tryb automatyczny: tylko jeśli jest podłączony zewnętrzny program sterowania czasowego*

4 *Tryb pracy OFF/WYŁ (opcjonalnie)*

Jeśli regulator Nea jest wyłączony (OFF/WYŁ), działa automatyczna ochrona

przed zamarzaniem. Gdy temperatura spadnie poniżej 5°C, aktywuje się zawór grzewczy.

Jeśli jest aktywny program sterowania czasowego i wyświetla się zegar, to zmiana wartości zadanej jest tymczasowa. Ręcznie nastawiona wartość zadana obowiązuje tylko do następnej zmiany w programie sterowania czasowego. Jeżeli wyświetla się tryb standardowy lub zredukowany, wówczas zmiana wartości temperatury w tym trybie będzie stała, jednakże jeśli wyświetla się symbol zegara wówczas temperatura będzie aktywna do momentu przejścia w inny tryb pracy.

Tryb automatyczny - ustawienia standardowe

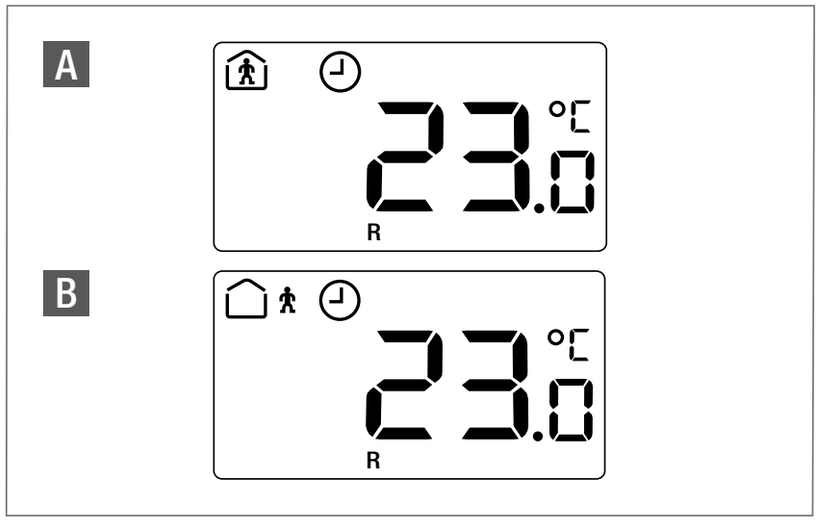

A *Aktywny program sterowania czasowego: tryb standardowy*
B *Aktywny program sterowania czasowego: tryb zredukowany*

Tryb imprezowy

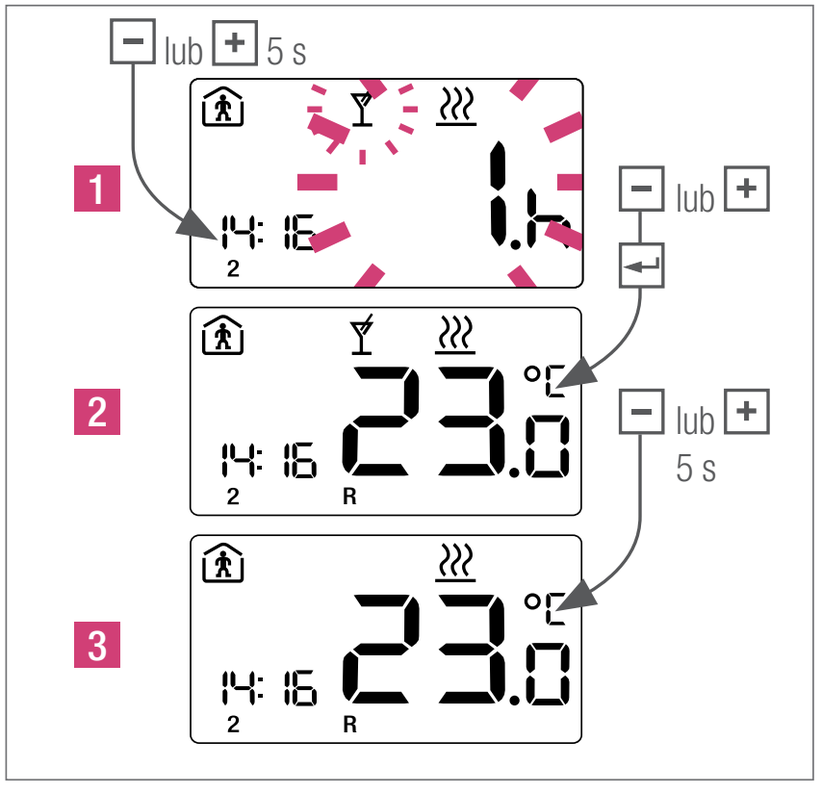

2 *Aby ręcznie zakończyć tryb imprezowy, 5 s przytrzymać + lub −.*

Tryb imprezowy umożliwia użytkownikowi przełączenie trybu ze zredukowanego na standardowy przez wybrany czas. Po upływie czasu imprezy regulator automatycznie powróci do trybu zredukowanego.

Program sterowania czasowego

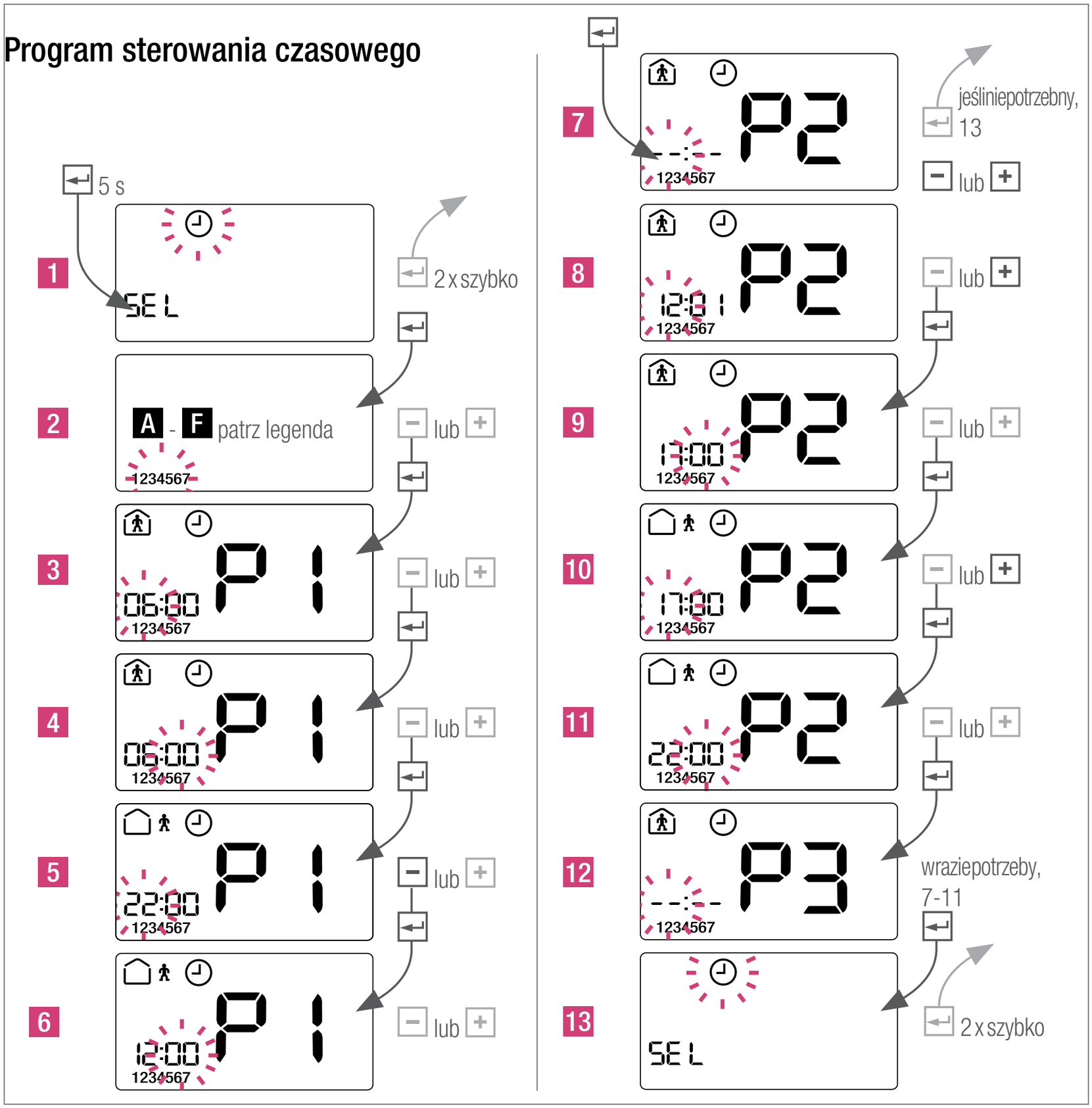

Przykładowe ustawienia

P1 6:00 - 12:00

P2 17:00 - 22:00

P3 --:-- - --:--

	Oznaczenie	Objaśnienie
A	1234567	Program na cały tydzień
B	123456/7	Program na pn do sb i na nd
C	12345/67	Program na pn do pt i na sb/nd
D	1/2/3/4/5/6/7	Programowanie poszczególnych dni
E	dEF	Powrót do programu standardowego
F	dEL AL.L	Usunięcie wszystkich programów

Aby wybrać inny program (A-D) należy skasować aktualny. W takim przypadku należy wybrać „F” (usunięcie wszystkich programów) i potwierdzić.

Ustawienia fabryczne

C / 🏠 / 06:00 - 22:00

Godzina, data i tryb urlopowy

Ustawianie godziny

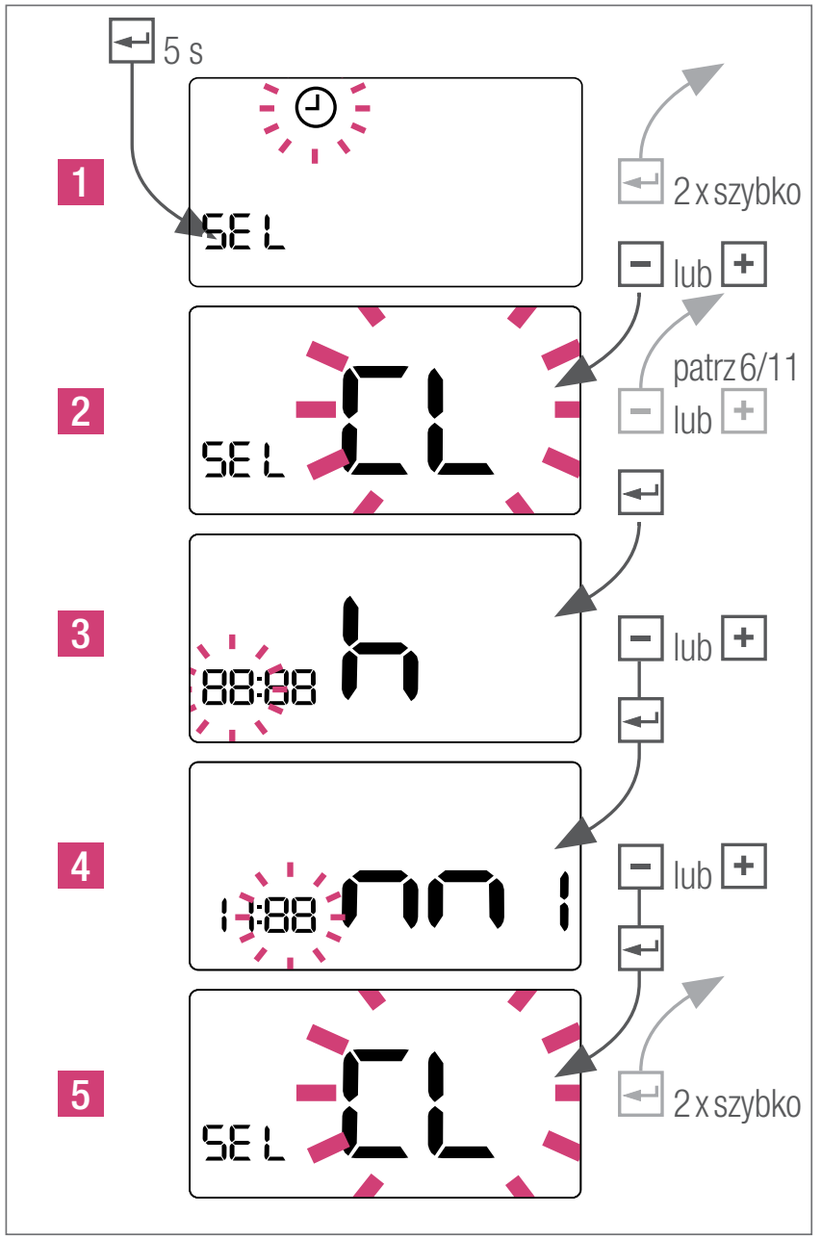

Ustawianie daty

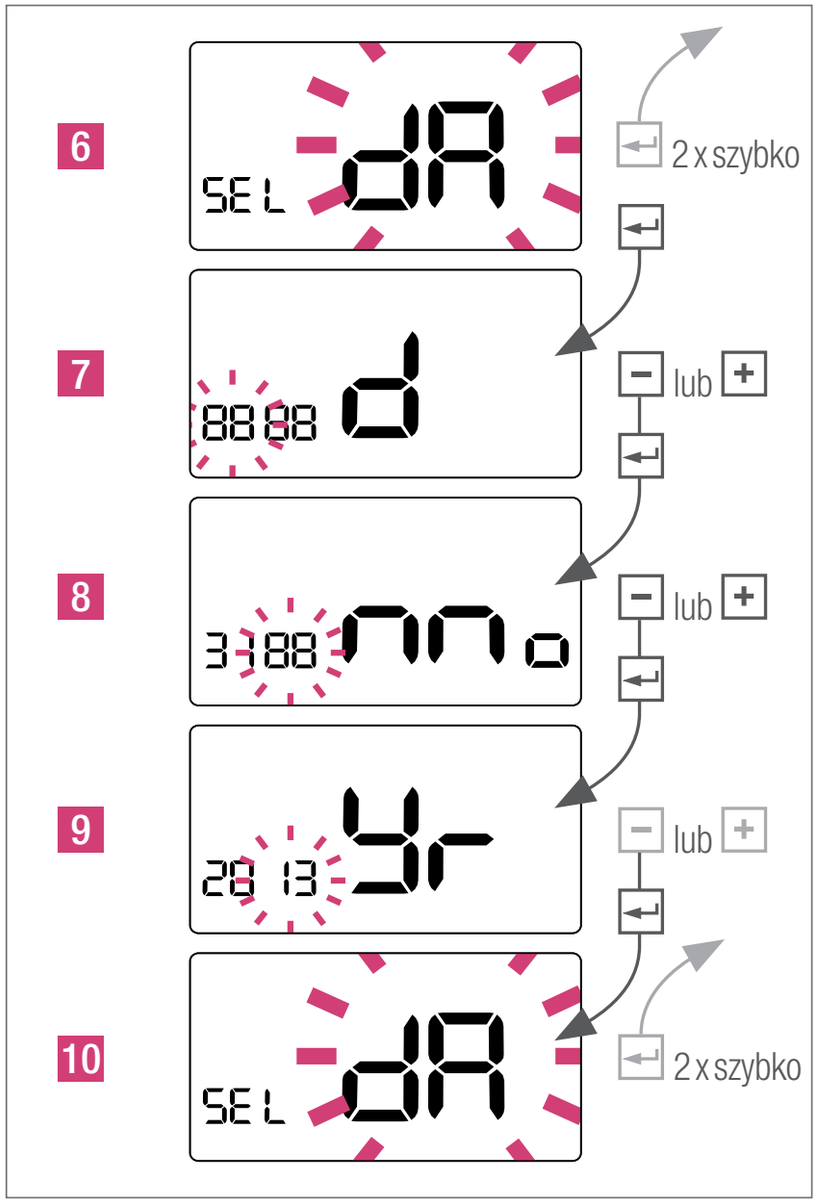

Ustawianie trybu urlopowego

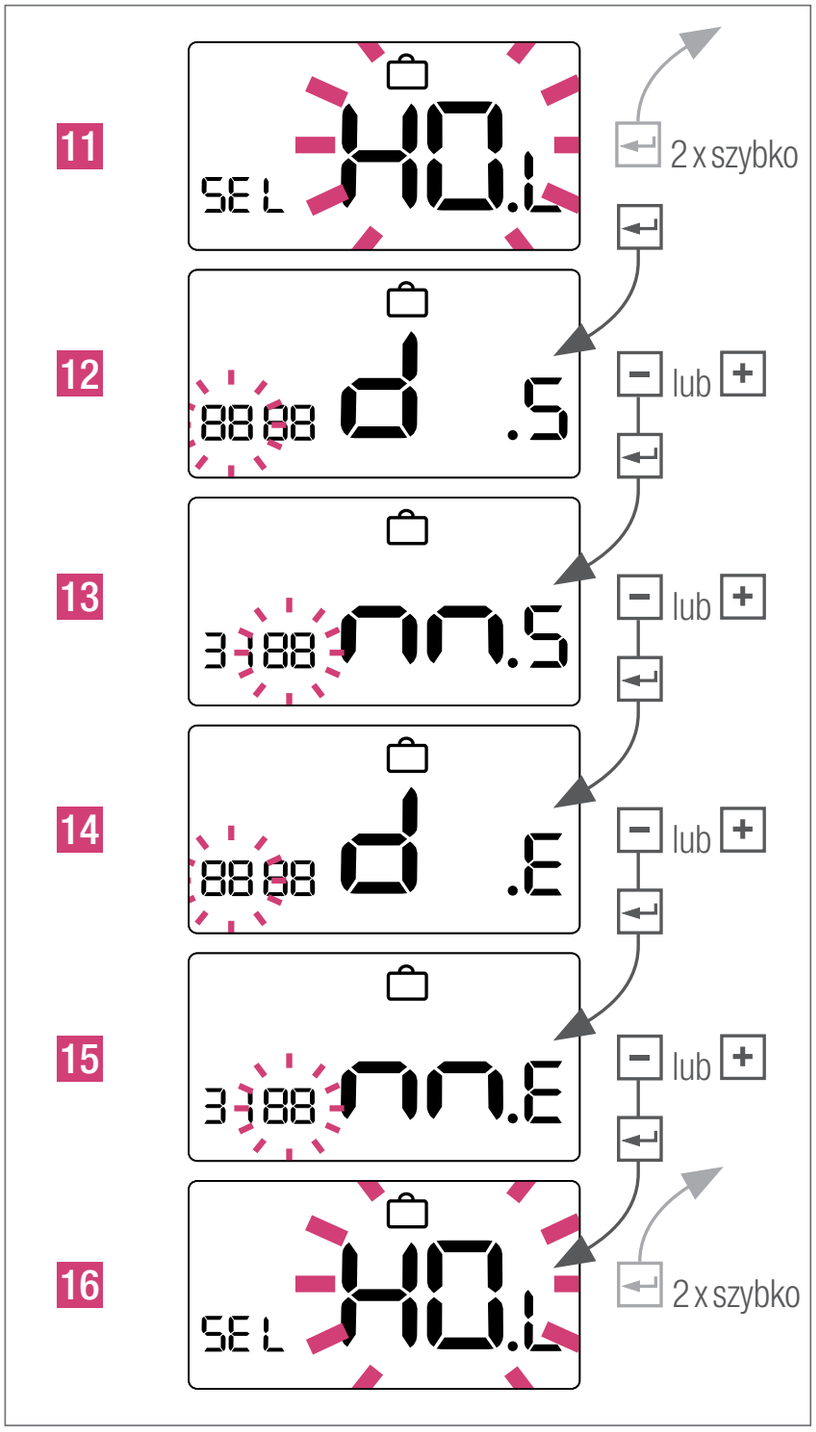

Informacje na wyświetlaczu

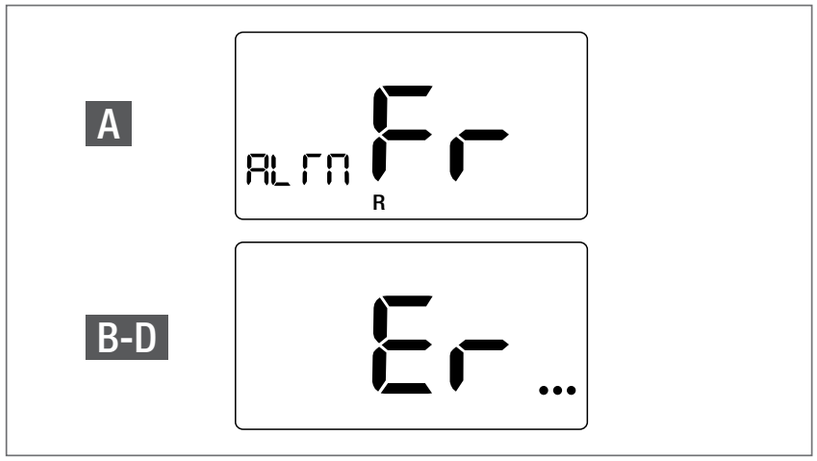

A *Aktywna ochrona przed zamarzaniem*
B *Er 4 – Temperatura pomieszczenia poza zakresem pomiarowym*
C *Er 5 – Przerwa na czujniku temperatury pomieszczenia*
D *Er 6 – Zwarcie na czujniku temperatury pomieszczenia*

Informacja o ochronie przed zamarzaniem jest wyświetlana do momentu naciśnięcia dowolnego przycisku.

Informacje o ogólnych funkcjach

Ochrona zaworów

W celu ochrony zaworów, odpływ jest otwierany co tydzień na 5 minut. Zapobiega to zakleszczeniu zaworu podczas dłuższego przestoju.

Modulacja szerokości impulsów

Temperatura pomieszczenia jest regulowana poprzez czasowe otwieranie zaworów. Na długość czasu otwarcia zaworów wpływa ilość doprowadzonej energii.

Regulator PI

Regulator PI optymalizuje wynik regulacji, stopniowo dopasowując swój sygnał sterowania do zapotrzebowania instalacji. W systemach ogrzewania płaszczyznowego ta funkcja optymalizacyjna musi być używana bardzo ostrożnie.

Czyszczenie regulatora pokojowego REHAU Nea

Do czyszczenia używać tylko miękkiej, suchej szmatki bez rozpuszczalników.

Przepalony bezpiecznik oznacza błąd w instalacji. Dlatego przed wymianą bezpiecznika urządzenia muszą być sprawdzone przez specjalistę.

Dane techniczne

	Nea HT 230 V	Nea HT 24 V***
Napięcie robocze	230V-AC+/-10%	24V-AC+20%-10%
Max prąd zestyku	0,2 A*	1 A*
Bezpiecznik	0,63 A T	1 A T
Bezpieczeństwo**	klasa II	klasa III
Max. ilość siłowników termicznych	5 x 3 W	
Stopień ochrony	IP30	
Sposób działania	1.Y	
Stopień zabrudzenia	2	
Pomierzona próba napięciowa napięciem udarowym	4 kV	
Ochrona przed zamarzaniem	5 °C	
Funkcjaochronyzaworów	5 min/tydzień	
Wymiary, przód	88 x 88 mm	
Wymiary, tył	75 x 75 mm	
Głębokość	26 mm	
Zakres temperatur	6…37 °C	
Temperatura przechowywania	-20 do 65 °C	
Temperatura otoczenia	0 do 50 °C	
Wzgl. wilgotność powietrza	max. 80 %, bez skraplania	

* *obciążenie rezystancyjne*

** *Przy właściwym montażu są spełnione wymagania klasy ochronnej.*

*** *Do zasilania użyj transformatora SELV o bezpiecznym obniżonym napięciu zasilania*

Jeżeli przewidziany jest inny cel zastosowania niż opisane w aktualnej informacji technicznej, użytkownik musi porozumieć się z firmą REHAU i przed użyciem uzyskać jej pisemną zgodę. Jeżeli zostanie to pominięte, dane zastosowanie leży wyłącznie w zakresie odpowiedzialności użytkownika. Zastosowanie i przetwarzanie produktów leży w tym przypadku poza zasięgiem naszych możliwości kontroli. Jeśli mimo to wchodzi w grę odpowiedzialność, to ogranicza się ona dla wszystkich szkód do wartości dostarczonego przez nas i zastosowanego przez Państwa wyrobu. Roszczenia gwarancyjne wygasają w przypadku celów zastosowania nieopisanych w informacjach technicznych.

NEA HT 24 V & NEA HT 230 V

TERMOSTAT DE CAMERĂ REHAU

INSTRUCȚIUNI PENTRU UTILIZATOR ȘI GHID DE INSTALARE RAPIDĂ

www.rehau.ro

DE
EN
CZ
ES
FR
GR
HU
IT
NL
PL
RO
RS
RU
SE
TR

Cuprins

Reperele din furnitura de livrare 218
Introducere 219
Conformitatea şi siguranța produsului .219
Informații privind securitatea 219
Setările parametrilor de către instalator, nivelul expert 220
Poziția de montare și instalarea 221
Demontarea carcasei termostatului Nea 227
Comenzile şi afişajul termostatului . . .228
Reglarea temperaturii setate 230
Moduri de funcționare 230
Programarea temporizatorului 232
Ora, ziua şi modul vacanță 233
Mesaje afişate 235
Informații privind funcțiile generale . . .235
Date tehnice 236

Securitate

Informații importante

În beneficiul dvs.

Reperele din furnitura de livrare

Termostat (1 buc)

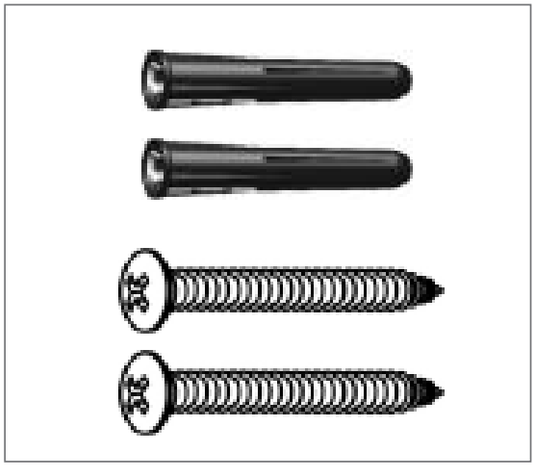

Dibluri & șuruburi (2 buc)

Manual (1 buc)

Introducere

Vă mulțumim pentru achiziționarea termostatului de cameră Nea de la REHAU. Nea HT este un termostat de cameră digital programabil, disponibil în versiuni pentru 24V și 230V, și permite reglarea simplă a temperaturii furnizate de sistemul dvs de încălzire.

Prin achiziționarea unui termostat de cameră Nea de la REHAU ați optat pentru un echipament electronic ce vă permite să reglați individual aplicațiile de încălzire prin suprafețe, ca de exemplu, prin pardoseală, în perete sau cu panouri de plafon, pentru hoteluri, clădiri rezidențiale și de birouri. Comanda individualizată pentru fiecare cameră poate fi implementată în funcție de tipul de sistem. Economii de energie considerabile sunt posibile prin reducerea temperaturii.

Sperăm că veți fi mulțumiți de utilizarea produsului

Conformitatea şi siguranța produsului

Conformitatea produsului

Acest produs îndeplinește cerințele:

- Directivei 2014/30/EU privind compatibilitatea electromagnetică
- Directiva Joasa Tensiune 2014/35/EU

Informații privind securitatea

Utilizați conform reglementărilor.

Termostatul de cameră Nea HT este destinat controlului sistemelor de încălzire prin suprafețe a locuințelor, cu agent apă caldă, și nu pentru comanda sau supravegherea debitului. În acest context, Nea HT trebuie utilizat exclusiv pentru acționarea actuatoarelor termice. Producătorul nu este răspunzător pentru utilizarea necorespunzătoare.

Specialiști autorizați

Instalația electrică trebuie realizată conform reglementărilor naționale în vigoare și reglementărilor companiei locale de distribuție a energiei electrice. Aceste

instrucțiuni necesită cunoștințe de specialitate corespunzătoare unui stagiu recunoscut oficial pentru una din următoarele profesii:

- instalator de echipamente electrice sau inginer electronist

conform reglementărilor internaționale și profesiilor comparabile din legislația specifică țării dvs.

Surse de pericol

Înainte de demontarea carcasei, termostatul trebuie deconectat de la sursa de alimentare cu electricitate sau de la siguranță.

Cazuri de urgență

Întrerupeți tensiunea la întregul sistem de comandă individuală a temperaturii camerei.

Setările parametrilor de către instalator, nivelul expert

Termostatul Nea este echipat cu diverși parametri. Aceștia pot fi modificați cu ușurință pentru a corespunde aplicației dvs. Consultați secțiunea Service Nea și Parametrii Expert la www.rehau.ro/nea.

Parametrii pot fi introduși numai de către un instalator sau o persoană calificată. Modificarea acestor parametri poate avea consecințe grave asupra sistemului de încălzire.

Vă rugăm să înscrieți orice fel de modificări ale parametrilor în secțiunea de note pentru instalator.

Poziția de montare și instalarea

Pentru asigurarea unei funcționări fără probleme și a unui control eficient, este bine ca termostatul Nea să fie amplasat într-o zonă lipsită de curenți de aer și la o înălțime de 130 cm de la podea.

Nu amplasați termostatul în apropierea unei surse de căldură, în spatele perdelelor, în zone cu insolație directă sau într-o zonă cu umiditate ridicată.

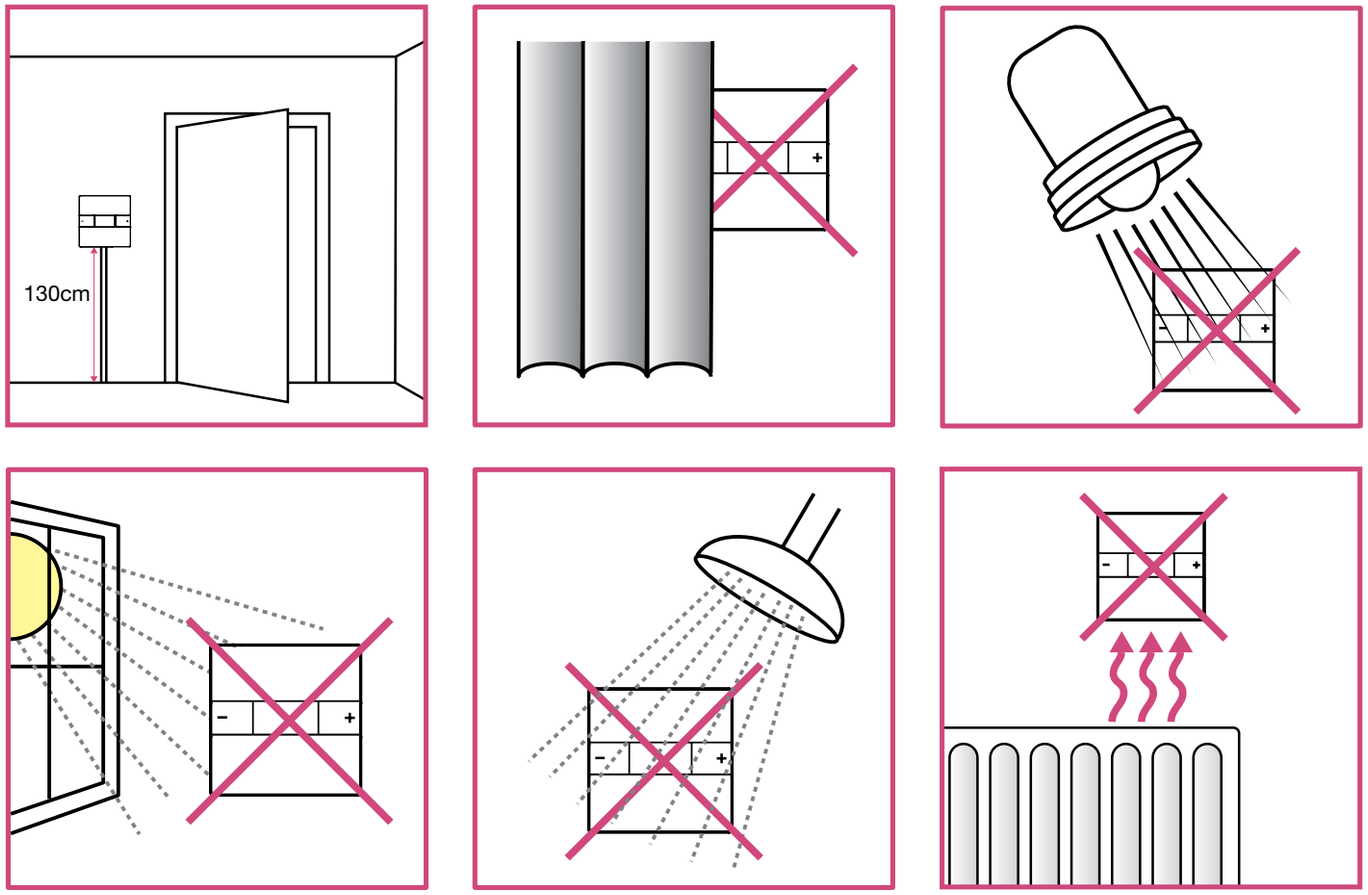

- A nu se amplasa pe pereți exteriori

Instalarea

1 Montarea pe perete

Pentru amplasarea pe perete, marcați și montați partea fixă a carcasei pe perete. Termostatul Nea este compatibil cu carcasele de perete care au distanța între orificii de 60 cm.

2 Conexiuni ale cablajului

Conductor masiv și împletit

230V: 1,5 mm² pătrați

24V: 0,75 mm² – 1,5 mm² pătrați

A 55 mm

B 8 mm

** înșurubați complet*

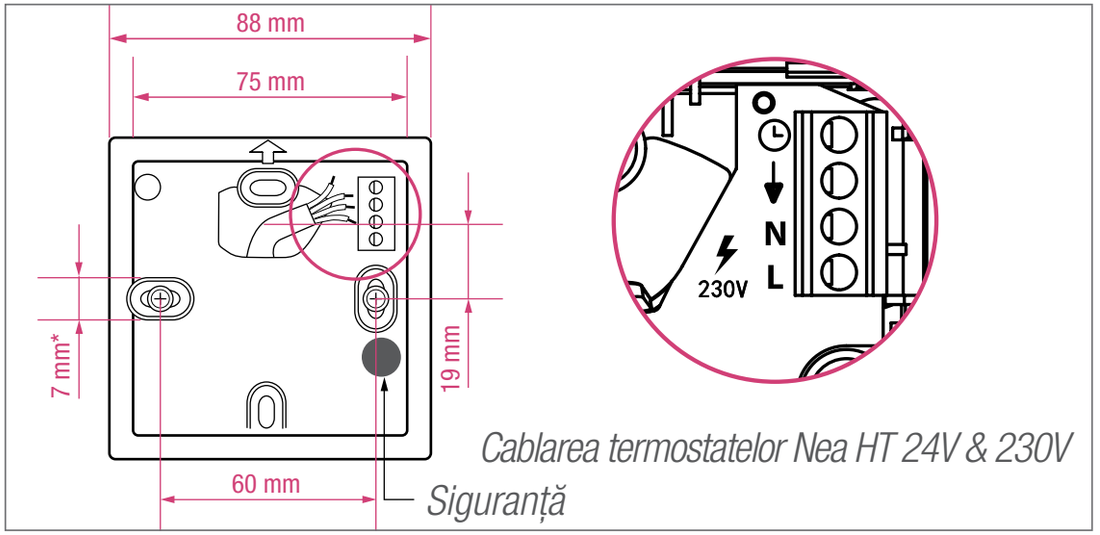

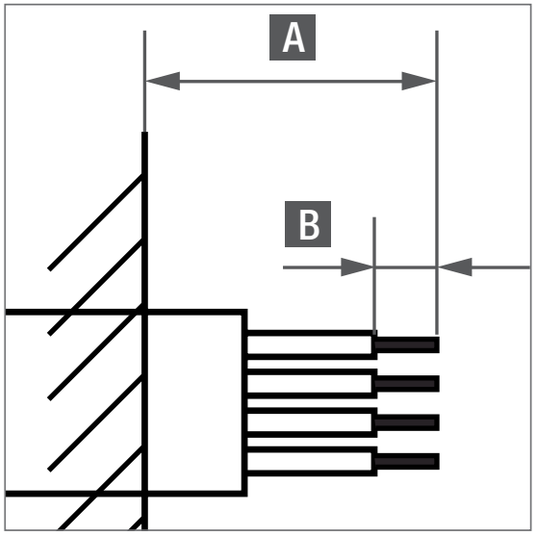

Cablarea termostatului Nea HT

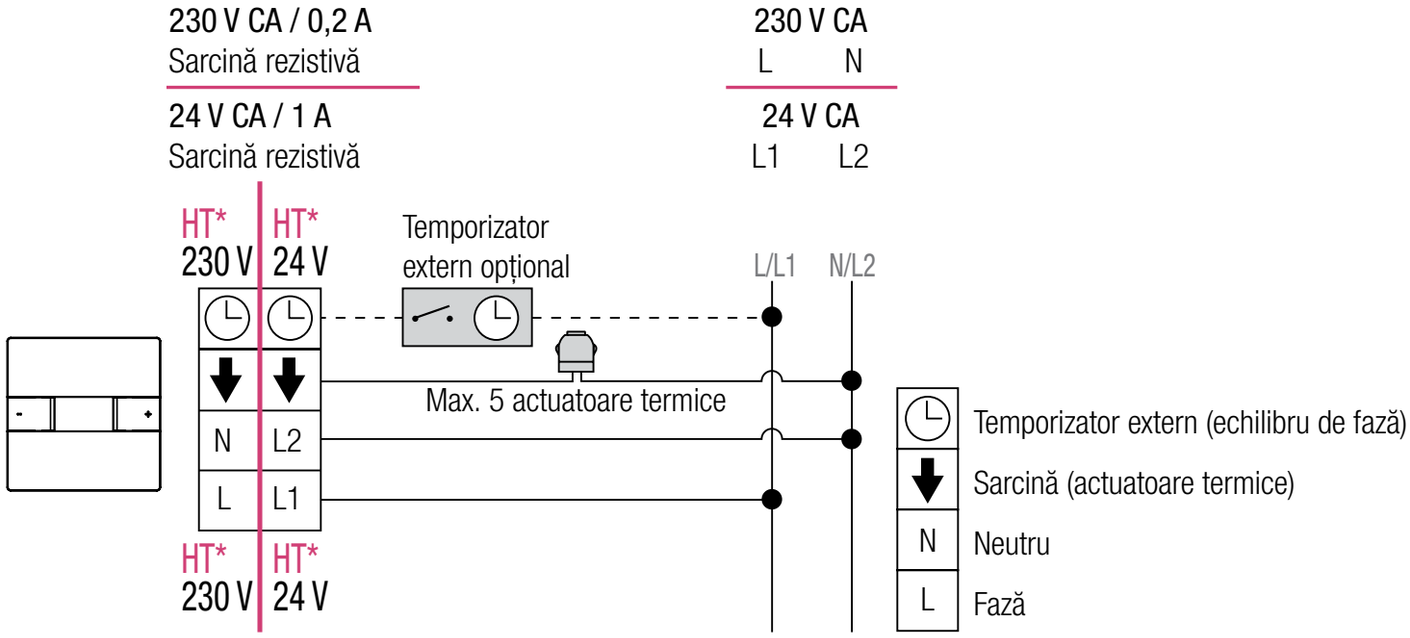

** Termostatele de cameră Nea HT 230 V și 24 V sunt modele diferite*

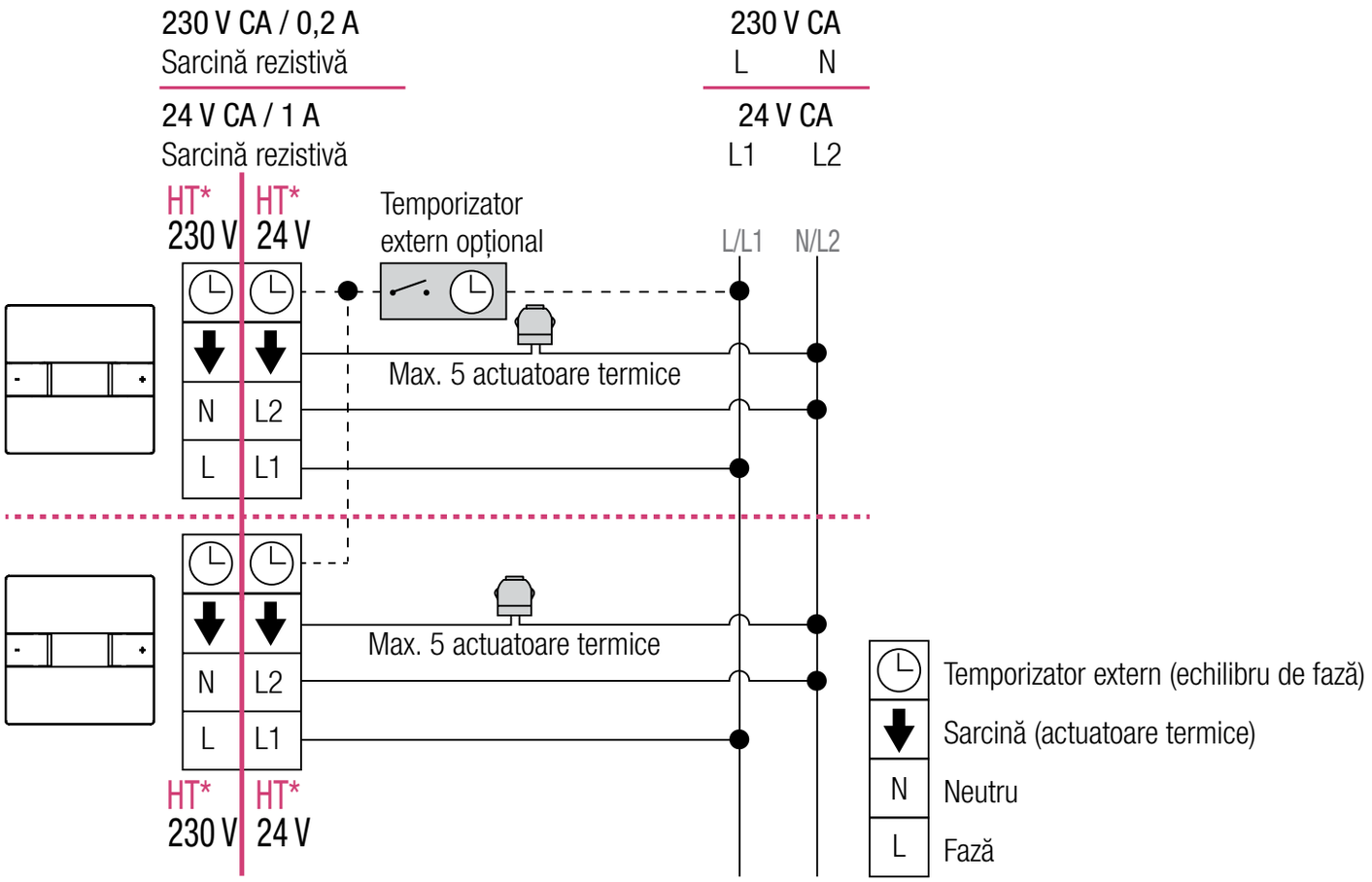

** Termostatele de cameră Nea HT 230 V și 24 V sunt modele diferite*

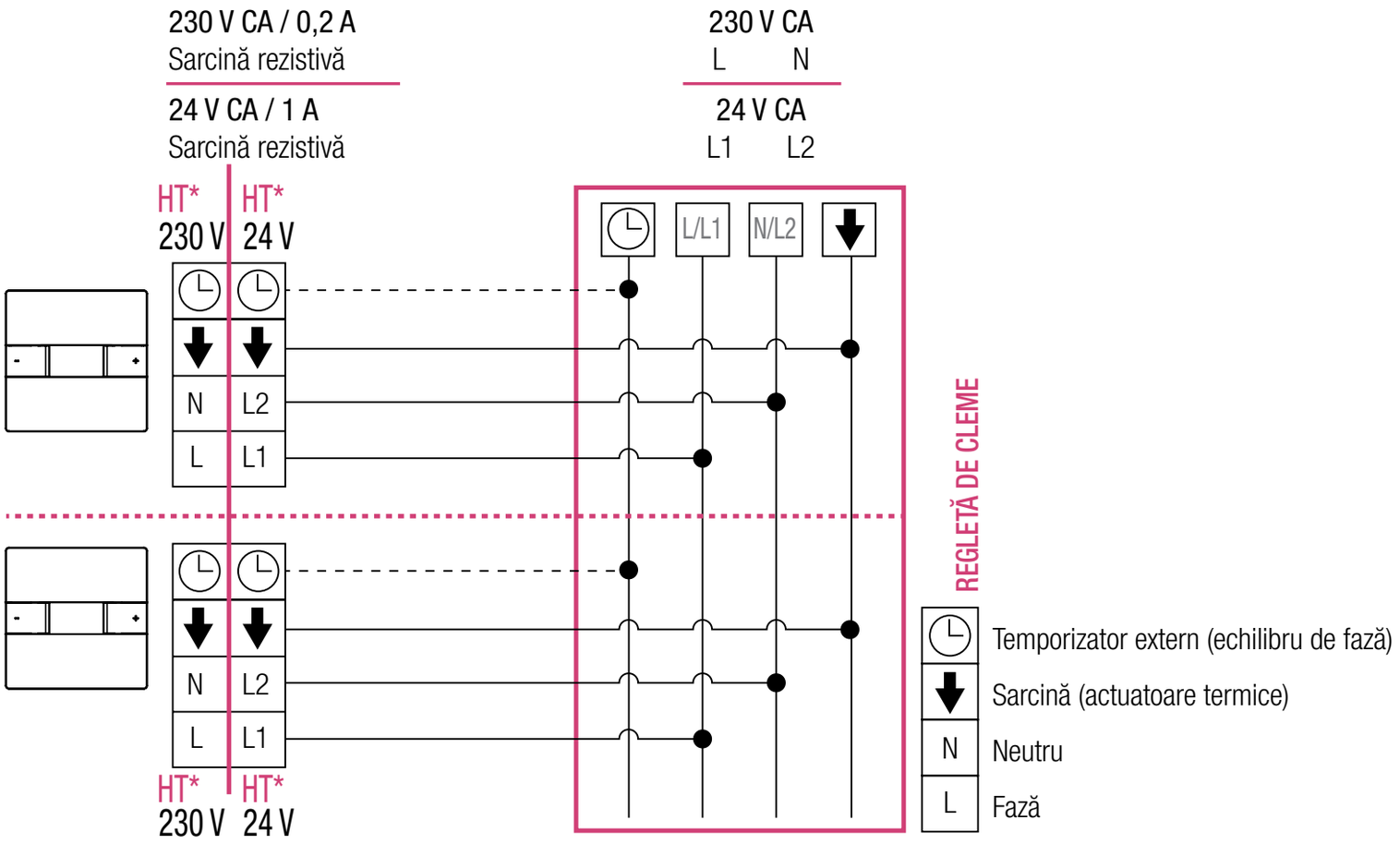

** Termostatele de cameră Nea HT 230 V și 24 V sunt modele diferite*

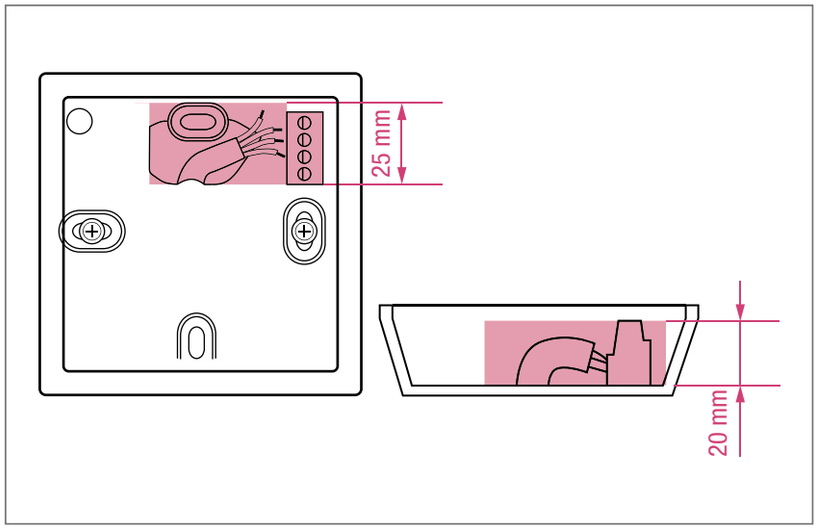

Desfășurarea cablului trebuie limitată la zona colorată.

3 Montați capacul carcasei pe partea fixă a acesteia, potrivind mai întâi elementele de prindere articulate.

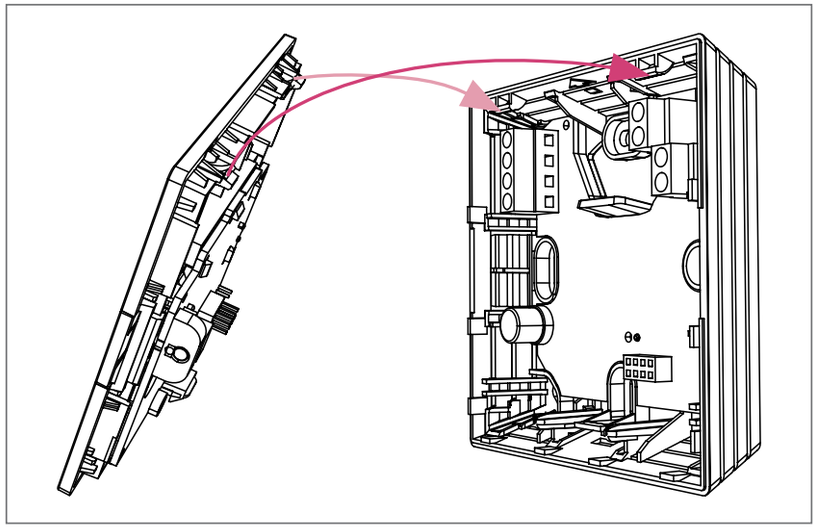

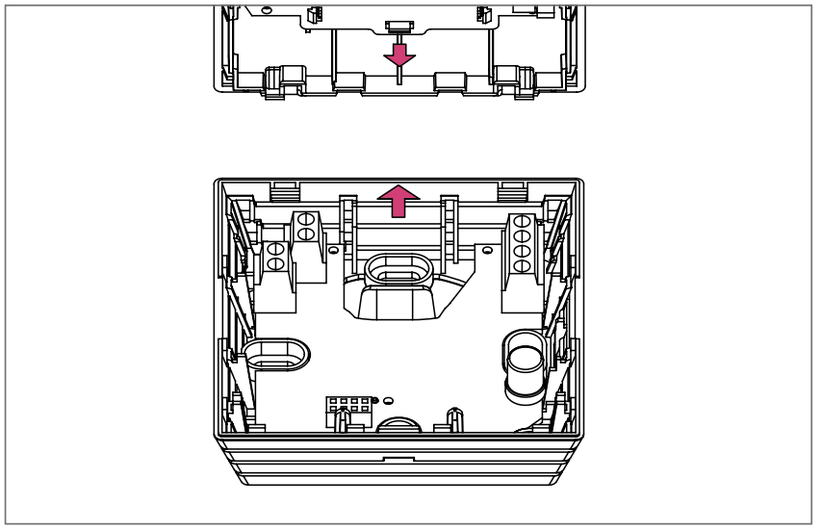

Înainte de închidere, asigurați-vă că cele două săgeți sunt aliniate corespunzător.

4 Mai întâi localizați elementul de prindere articulat.

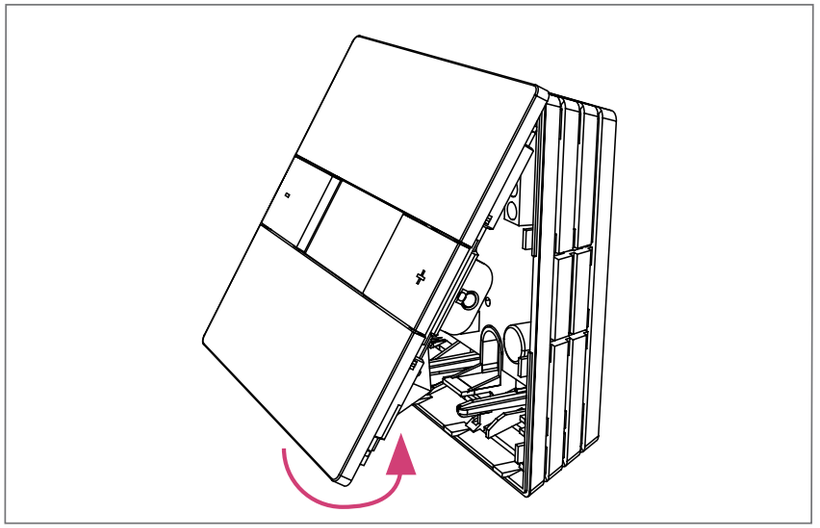

5 Amplasați cu atenție elementul de

prindere al capacului carcasei în locația din partea fixă.

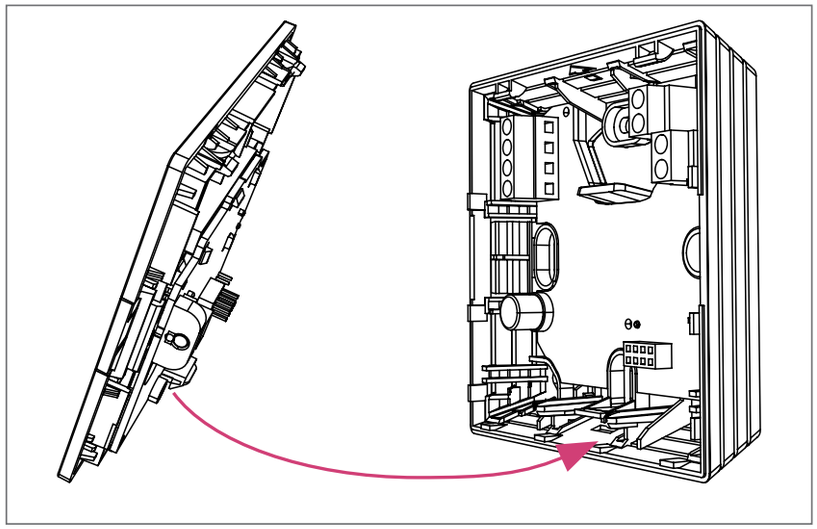

Elementul de prindere trebuie asigurat în partea fixă a carcasei.

Demontarea carcasei termostatului Nea

1 Cu ajutorul unei scule ușoare, împingeți vertical elementul de prindere al capacului carcasei.

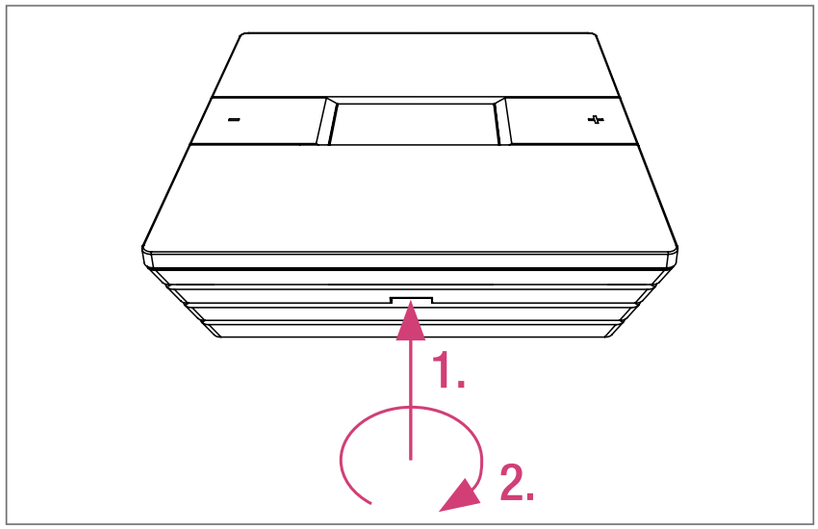

Lățimea recomandată a sculei este de 5 mm.

2 Împingeți baza capacului carcasei, îndepărtându-l de pe partea fixă.

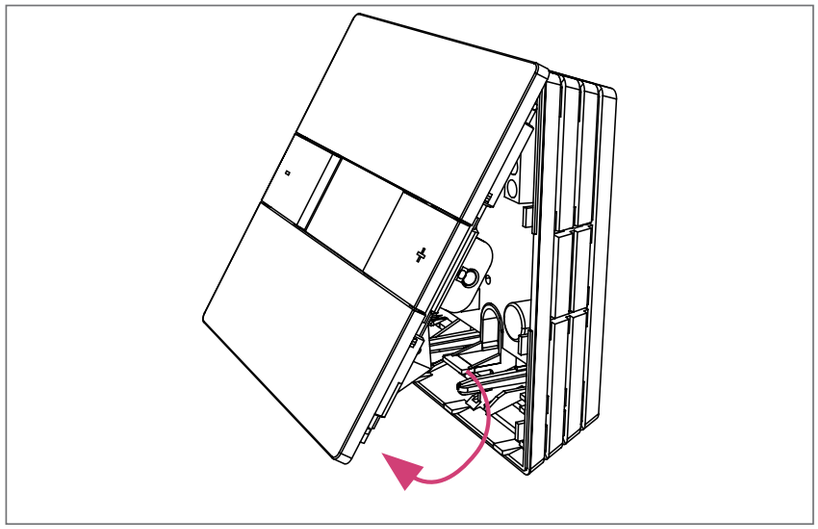

3 Scoateți capacul și așezați-l într-un loc sigur.

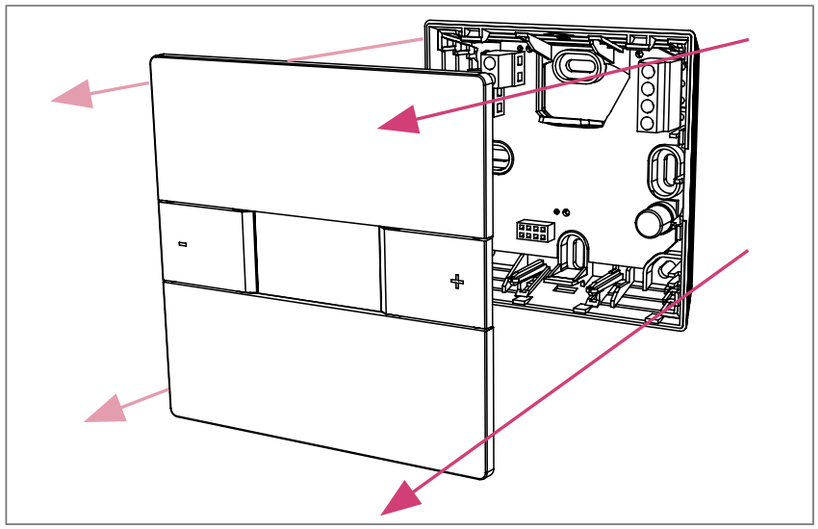

Comenzile și afișajul termostatului

Prima pornire

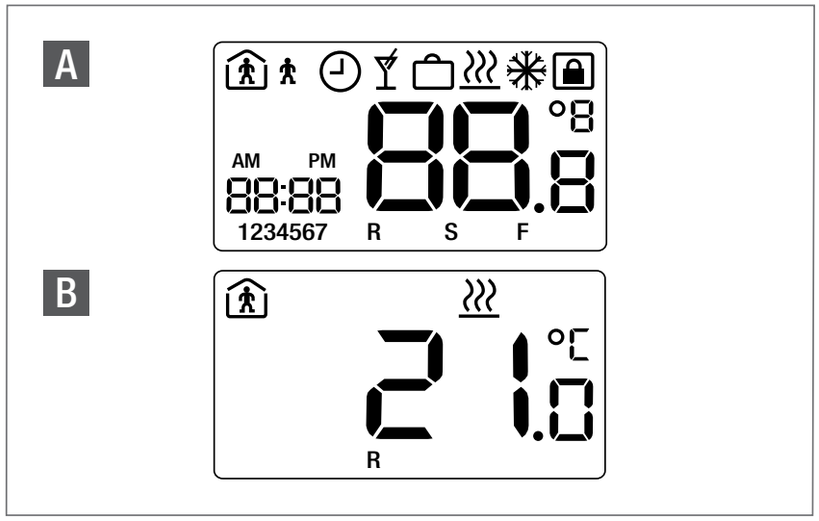

A *După pornire, toate simbolurile LCD vor fi active timp de 2 secunde.*

B *După inițializare, termostatul va afișa în format standard.*

Termostatul de cameră pornește cu setările din fabrică. După o întrerupere în alimentare, termostatul va continua să funcționeze în modul în care s-a aflat înainte de întrerupere, până la 15 ore, dacă unitatea a fost în prealabil alimentată continuu timp de 24 de ore.

Setările de parametri realizate de către instalator și programele cu temporizare sunt salvate în caz de întrerupere a alimentării.

Funcțiile tastelor

− Reducere temperatură sau revenire la setările din meniu

+ Creștere temperatură sau înaintare în setările din meniu

↵ Enter / Exit

Simbolurile sau cifrele care luminează intermitent pot fi modificate

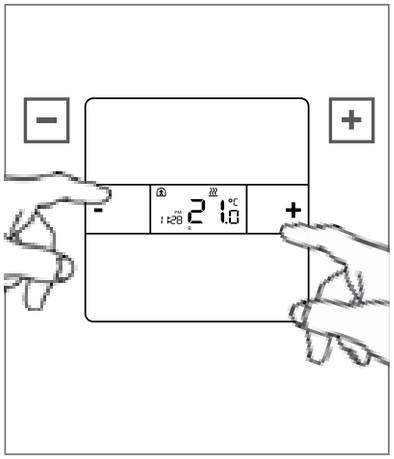

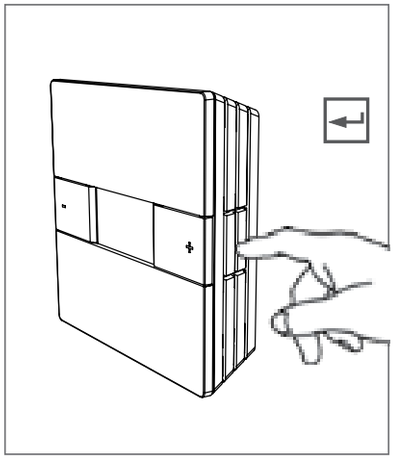

Simboluri LCD

Indicator	Descriere	Explicații
22.0 °C	Temperatura	Afișează temperatura efectivă (R) sau temperatura setată (S) din cameră. Temperatura setată este temperatura din cameră solicitată de către dvs.
R	Temperatura camerei	Valoarea afișată este temperatura efectivă curentă din cameră
S	Temperatura setată	Valoarea afișată este temperatura din cameră pe care ați solicitat-o.
	Încălzirea activată	Modul încălzire este activat
	Modul normal	Modul de funcționare în regim normal este activat
	Modul redus	Modul de funcționare în regim redus este activat
	Programare temporizare	Termostatul va selecta automat modul de funcționare între regimul normal sau redus pe baza temporizării interne/externe
	Modul blocare	Protejează termostatul de cameră împotriva accesului neautorizat
22:00	Ora	Afișarea orei și, în timpul setărilor, a datei
	Modul petrecere	Modul de funcționare în regim petrecere este activat
	Modul vacanță	Modul de funcționare în regim vacanță este activat
1234567	Ziua	Afișarea zilei curente a săptămânii
AM PM	Stare timp	Afișează momentul din zi, seară sau dimineață (pt. format 12h)

Reglarea temperaturii setate

Modificarea temperaturii setate

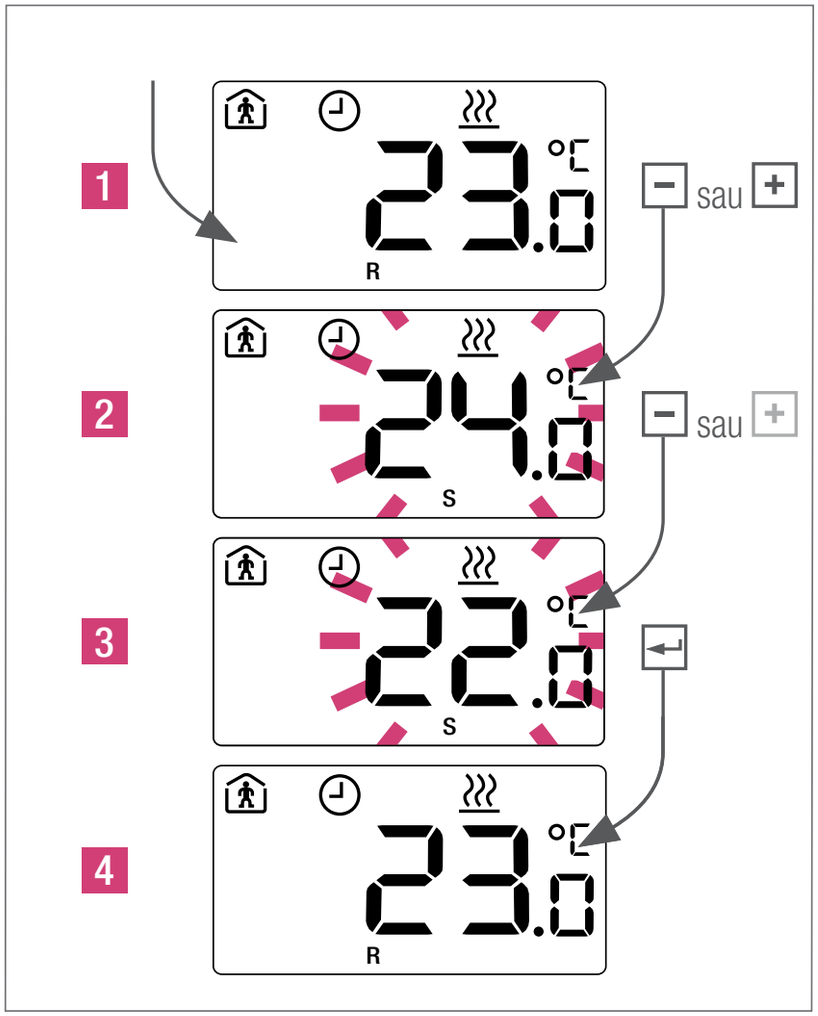

Pentru a vizualiza punctul de temperatură setat, apăsați o singură dată [+] / [−] *(a se vedea informațiile de pe pagina următoare)*

Moduri de funcționare

Selectare - termostat standard

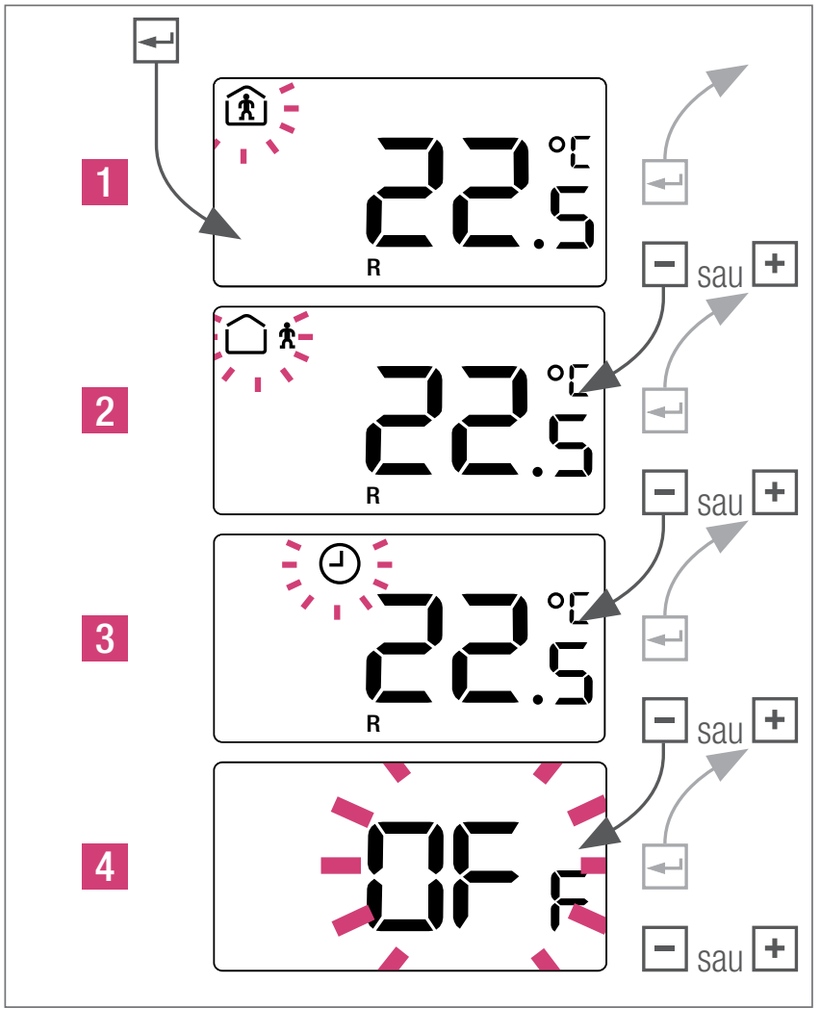

1 *Funcționare normală: setare implicită 22ºC*
2 *Funcționare în regim redus: punct de setare 18ºC*
3 *Funcționare automată: numai cu temporizator*
4 *Mod funcționare off (opțional)*

La setarea OFF, este activată protecția anti-îngheț. Dacă

temperatura scade sub 5 ºC va fi deschis circuitul de încălzire.

Dacă este activat temporizatorul, iar ceasul este afișat, modificarea temperaturii setate e temporară. Valoarea setată va reveni la cea corespunzătoare regimului normal / redus o dată cu modificarea temporizării. Dacă ceasul nu este afișat, atunci schimbarea valorii de referință este permanentă.

Auto - termostat standard

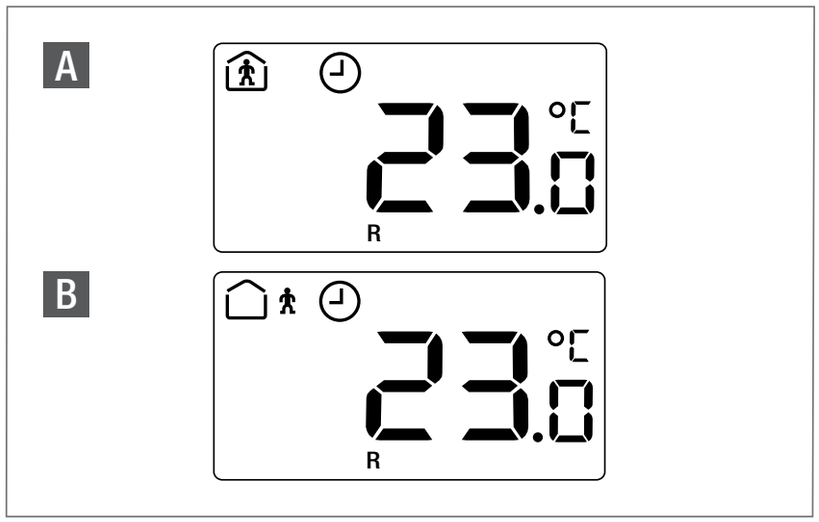

A *Program temporizare activat; mod normal*
B *Program temporizare activat; mod redus*

Mod petrecere

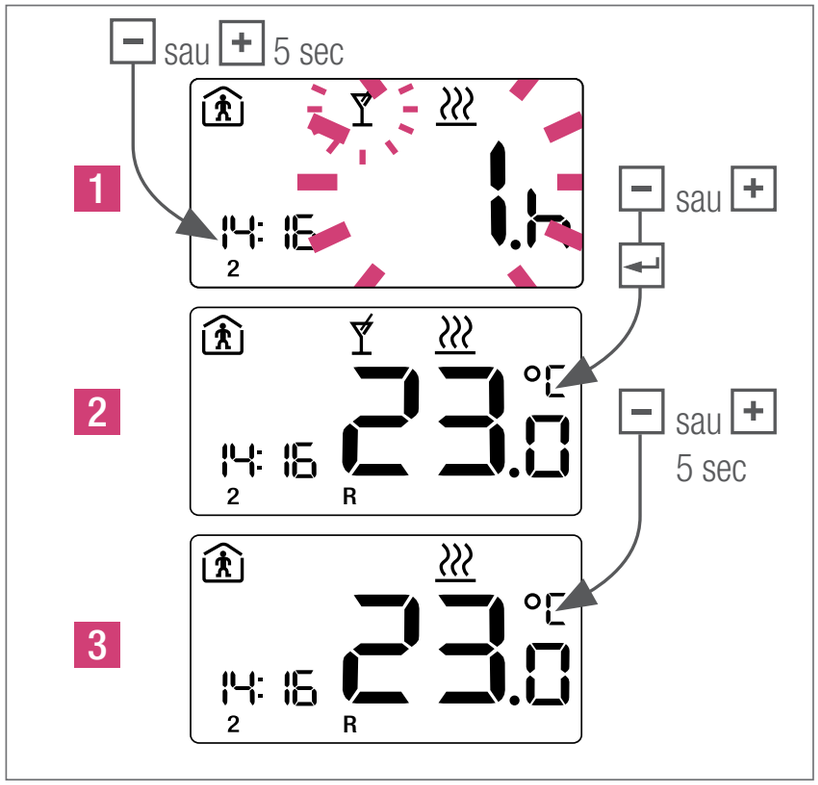

2 *Apăsați timp de 5 secunde [+] sau [−], pentru a anula manual modul petrecere.*

Modul petrecere permite utilizatorului ca, pentru o perioadă de timp selectată, să facă trecerea de la modul de funcționare în regim redus la modul de funcționare în regim normal. Termostatul va reveni automat la modul redus după expirarea perioadei.

Programarea temporizatorului

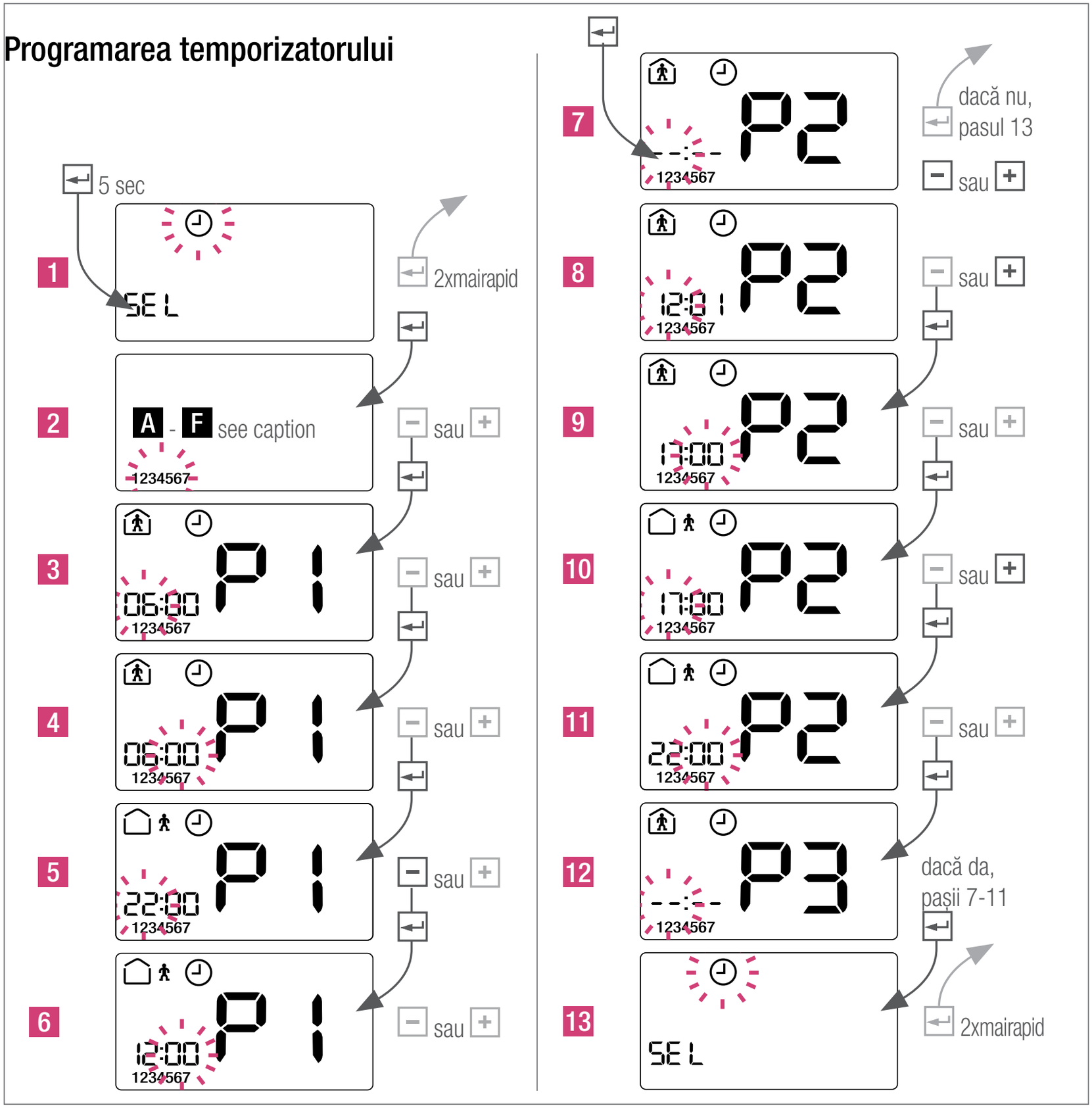

Exemplu de setare

P1 6:00 - 12:00

P2 17:00 - 22:00

P3 --:-- - --:--

	Indicator	Explicații
A	1234567	Programare toată săptămâna
B	123456/7	Programare pentru Lu-Sâ și pentru Du
C	12345/67	Programare pentru Lu-Vi și pentru Sâ-Du
D	1/2/3/4/5/6/7	Programare individuală pe zile
E	dEF	Revenire la programarea implicită
F	dEL AL.L	Delete all programs

Pentru a selecta alți indicatori (A - D) trebuie șters indicatorul existent. Pentru aceasta, selectați “F” și confirmați

Setări implicite

C / 🏠 / 06:00 - 22:00

Ora, ziua şi modul vacanță

Setarea orei

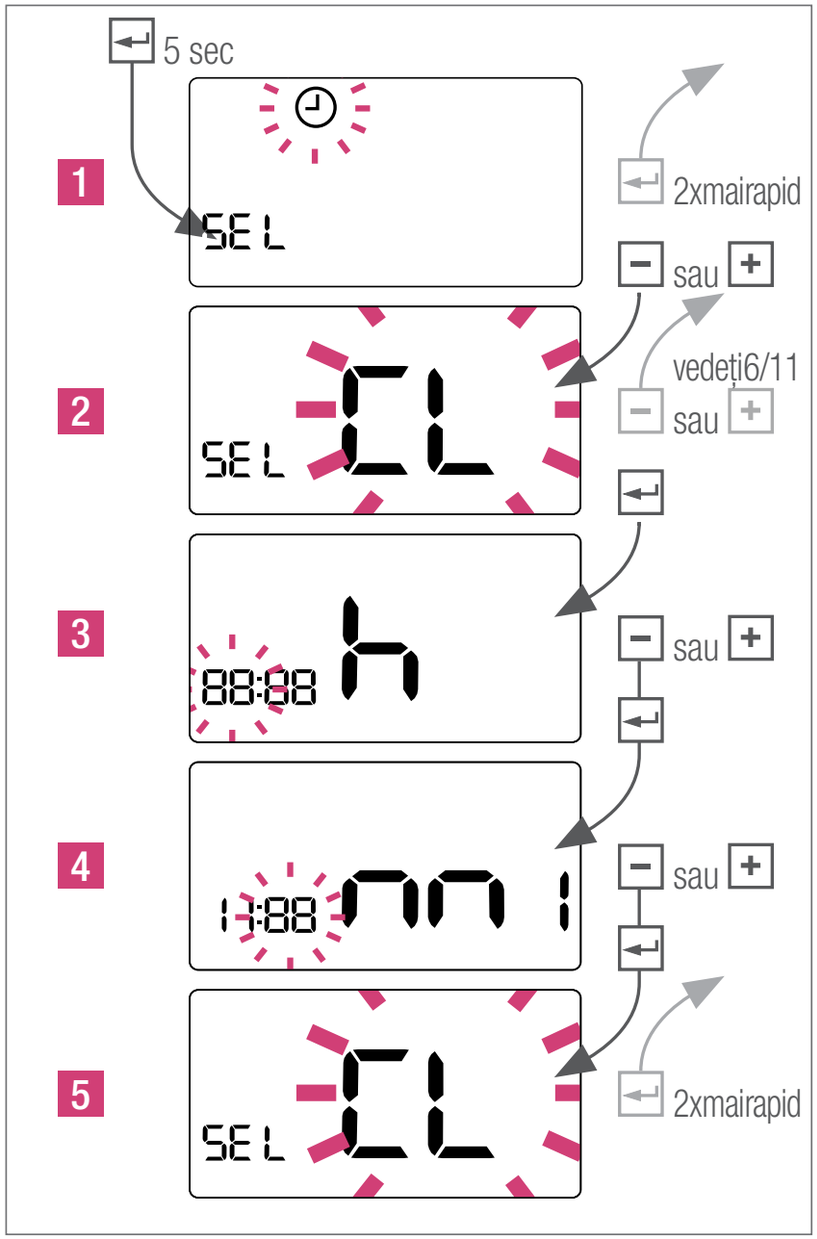

DE EN CZ ES FR GR HU IT NL PL RO RS RU SE TR

Setarea datei

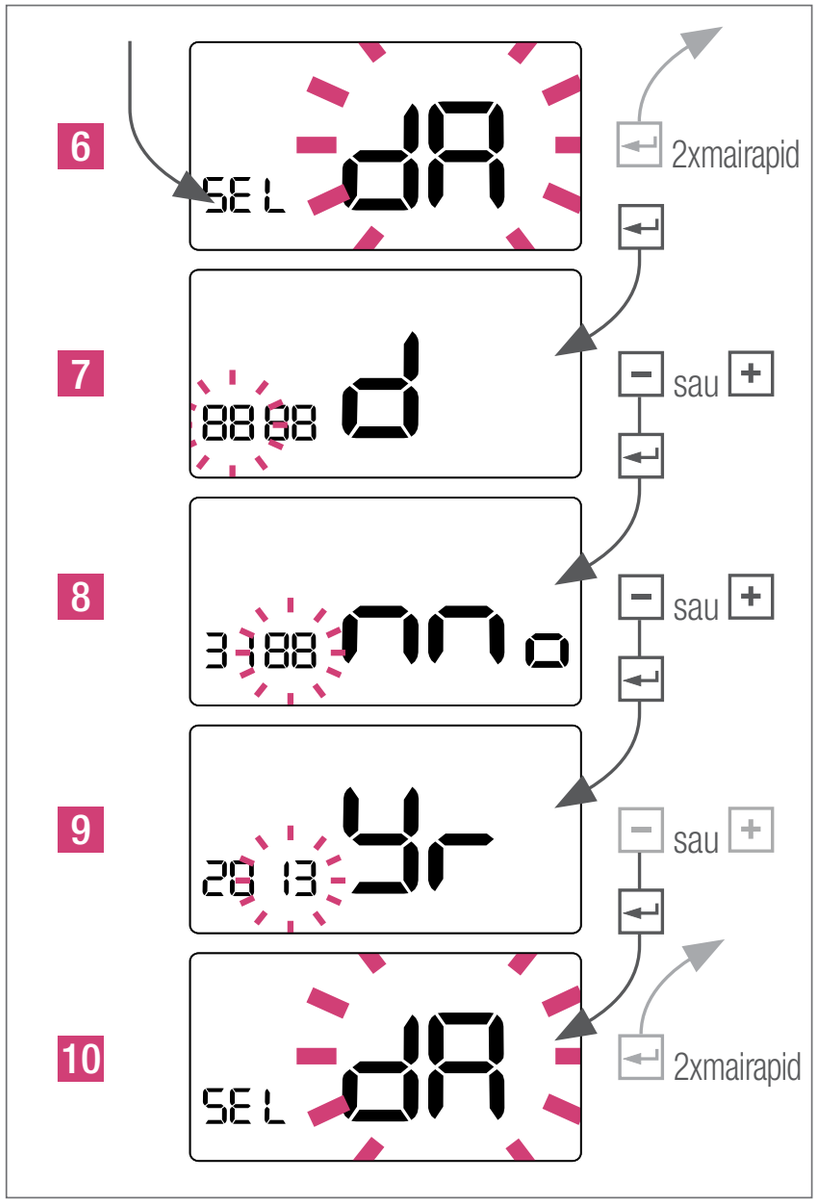

Setarea modului vacanță

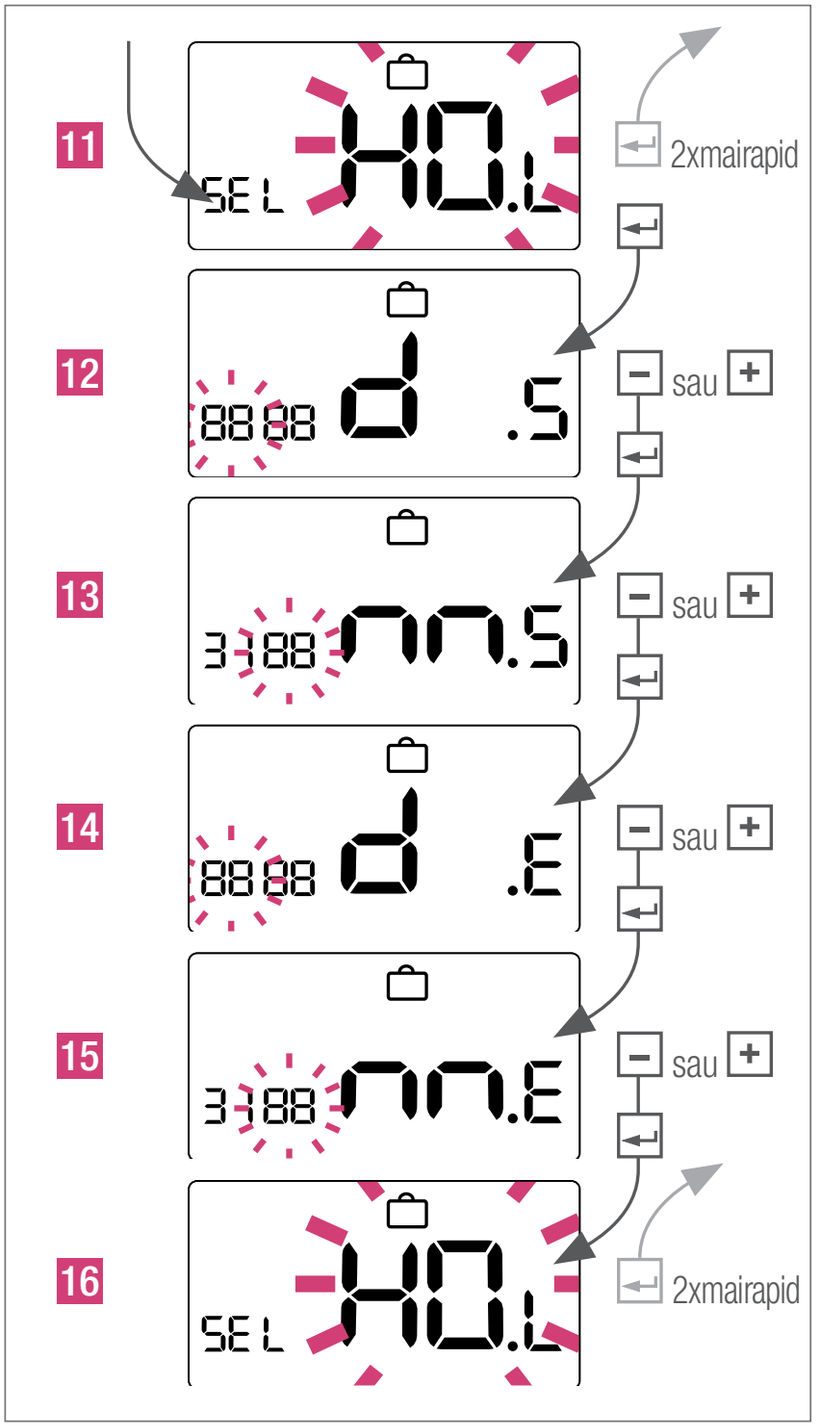

Mesaje afișate

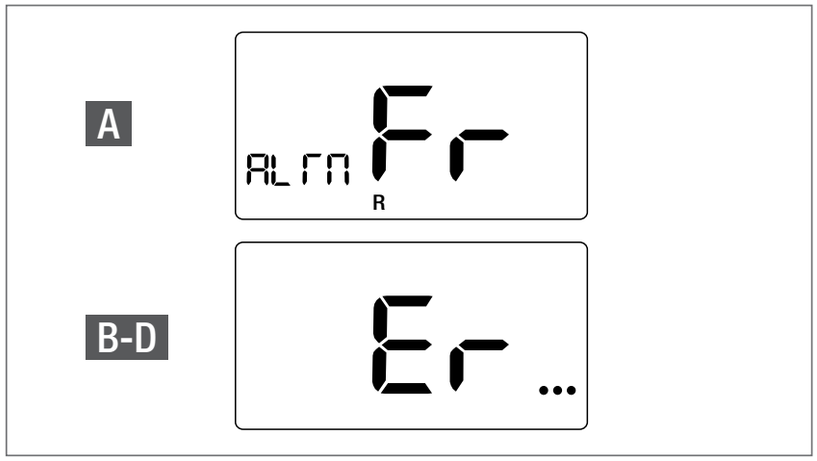

A *Protecție anti-îngheț activată*
B *Er 4 – Temperatura camerei în afara intervalului senzorului*
C *Er 5 – Senzor de temperatură a camerei, extern, defect*
D *Er 6 – Circuit senzor de temperatură a camerei, extern*

Afișarea protecției anti-îngheț poate fi întreruptă prin apăsarea oricărei taste.

Informații privind funcțiile generale

Protejarea ventilelor

Pentru protejarea ventilelor, se pornește circuitul timp de 5 minute în fiecare săptămână. Această funcție previne blocarea mecanismului din cauza perioadelor îndelungate de inactivitate.

Modularea lățimii impulsului

Controlul temperaturii camerei se obține prin deschiderea și închiderea ventilelor de comandă a circuitului, pentru perioade de timp definite. Durata de deschidere a acestora este în funcție de alimentarea cu energie solicitată.

Comanda proporțional integrativă (PI)

Comanda PI reglează progresiv semnalul de comandă în funcție de solicitarea sistemului, în vederea optimizării rezultatu-lui. Această optimizare trebuie aplicată cu un nivel mare de sensibilitate pentru încălzirea și răcirea prin suprafețe.

Curățirea termostatului dvs. Nea

Pentru curățire, utilizați numai material textil moale, uscat și fără solvenți.

O siguranță arsă poate să indice o eroare în sistemul dvs. Înainte de a înlocui siguranța, sistemul trebuie verificat de către un specialist autorizat.

Date tehnice

	Nea HT 230 V	Nea HT 24 V***
Tensiune de funcționare	230V-CA+/-10%	24V-CA+20%-10%
Curent max. de comutare	0,2 A*	1 A*
Siguranță	0.63 A T	1 A T
Securitate**	Clasa II	Clasa III
Nr. max. dispozitive de acționare	5 x 3 W	
Grad de protecție	IP30	
Acțiune	1.Y	
Grad de murdărire	2	
Tensiune nominală a impulsului	4 kV	
Funcționare anti-îngheț	5 °C	
Funcție protecție valve	5 min/săptămână	
Dimensiuni parte frontală	88 x 88 (mm)	
Dimensiuni parte posterioară	75 x 75 (mm)	
Adâncime	26 (mm)	
Valori de utilizare	6 .... 37 ° C	
Temperatură de depozitare	de la -20 la 65 °C	
Temperatură ambientală	de la 0 la 50 °C	
Umiditate relativă	Max. 80 %, fără condensare	

* *Sarcină rezistivă*

** *Printr-o instalare corectă, cerințele clasei de protecție sunt îndeplinite.*

*** *Pentru alimentare electrică, se va utiliza un transformator tip SELV*

SoÎn măsura în care este prevăzut alt scop de utilizare decât cel descris în aceste Informații tehnice, utilizatorul trebuie să consulte firma REHAU şi să primească acordul scris al firmei REHAU înaintea utilizării. În cazul în care se omite acest lucru, răspunderea pentru această utilizare revine exclusiv utilizatorului respectiv. Întrebuințarea, utilizarea şi prelucrarea produselor depăşesc în acest caz posibilitățile noastre de verificare. Dacă totuşi se produce un caz de răspundere civilă, aceasta este limitată pentru toate pagubele la valoarea produselor livrate de noi şi utilizate de dumneavoastră. Drepturile conform declarațiilor de garanție date se sting în cazul unor scopuri de utilizare, care nu sunt descrise în Informațiile tehnice.

NEA HT 24 V & NEA HT 230 V

REHAU SOBNI REGULATOR

UPUTSTVO ZA UPOTREBU I BRZU MONTAŽU

www.rehau.rs

Sadržaj

Obim isporuke 238
Uvod 239
Usaglašenost proizvoda i bezbednost . .239
Informacije o bezbednosti 239
Podešavanje parametara od strane instalatera - stručnjaka. 240
Mesto za montažu 241
Skidanje poklopca 247
Komande i prikazi na regulatoru 248
Podešavanje zadate vrednosti 250
Režimi rada 250
Vremenski program za uključivanje . . .252
Vreme, datum i režim rada za godišnji odmor 253
Prijava prikaza 255
Informacije o opštim funkcijama 255
Tehnički podaci 256

Bezbednost

Važne informacije

Vaša prednost

Obim isporuke

Regulator (1 kom.)

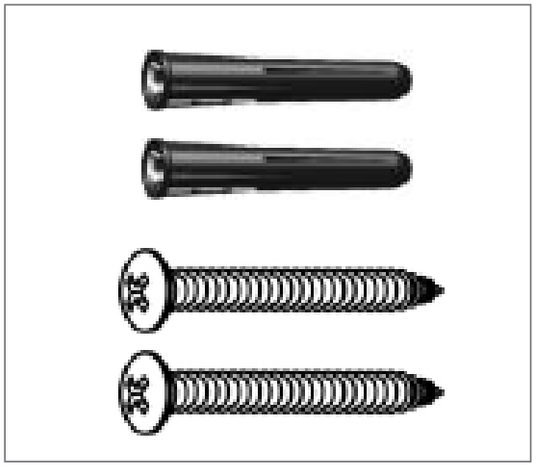

Tiplovi & zavrtnji (po 2. kom)

Priručnik (1 kom.)

Uvod

Zahvaljujemo Vam se na kupovini REHAU sobnog regulatora Nea. Nea HT je digitalni sobni regulator temperature sa programatorom, koji se proizvodi u varijanti 24V i 230V i omogućava jednostavno podešavanje temperature vašeg sistema za grejanje.

Kupovinom REHAU sobnog regulatora Nea odlučili ste se za sobni regulator, kojim možete da regulišete sistem površinskog grejanja u različitim primenama kao što su podno, zidno ili plafonsko grejanje u hotelima, stambenim i poslovnim objektima. Zavisno od dimenzionisanja sistema, može da se vrši i regulacija u pojedinačnim prostorijama po želji. Smanjenjem temperature možete znatno da uštedite energiju.

Nadamo se da ste zadovoljni ovim proizvodom.

Usaglašenost proizvoda i bezbednost

Usaglašenost proizvoda

Ovaj proizvod ispunjava zahteve iz sledećih direktiva EZ:

- Direktiva EZ o elektromagnetnoj podnošljivosti 2014/30/EU
- Pravilnik o električnoj opremi namenjenoj za upotrebu u okviru odredjenih granica napona 2014/35/EU

Informacije o bezbednosti

Namenska upotreba

Sobni regulator temperature Nea HT sme da se koristi samo za regulisanje sobne temperature kod hidrauličnih sistema za površinsko grejanje unutar objekata. Nije namenjen za regulisanje temperature polaznog voda ili kontrolu temperature pri režimu grejanja ili hlađenja. U tom kontekstu sobni regulator temperature Nea HT može da se koristi isključivo za pokretanje termičkih servo pogona. Proizvođač ne odgovara za nenamensku upotrebu.

Ovlašćeno osoblje

Električna instalacija mora da se izvrši prema važećim nacionalnim propisima i odredbama vašeg lokalnog elektrodistributera. Za ovo uputstvo je potrebno stručno znanje koje odgovara zvanično priznatoj diplomi za jedno od sledećih zanimanja:

- Električar ili elektroničar

Prema međunarodnim odredbama i sličnim zanimanjima u okviru vašeg specifičnog nacionalnog zakonodavstva.

Izvori opasnosti

Pre skidanja poklopca na regulatoru mora da se isključi strujno napajanje.

U slučaju opasnosti

Isključite napon do kompletnog sistema za pojedinačno sobno regulisanje temperature.

Podešavanje parametara od strane instalatera - stručnjaka

Podešavanje parametara i stručnjaci

Nea regulator je opremljen različitim parametrima. Ti parametri mogu lako da se promene u skladu sa vašim specifičnim potrebama. Više detalja vidi kod Nea Servisni i ekspertski parametri na www.rehau.rs/nea.

Molimo Vas da vodite računa o tome da parametre sme da unosi samo instalater ili stručno osoblje. Izmena parametara može da ima ozbiljne posledice na sistem grejanja.

Molimo Vas da u polje „Beleške instalatera“ unesete podatke o svim izmenama parametara.

Mesto za montažu

Da bi se obezbedio pravilan rad i efikasno regulisanje, najbolje je da se Nea sobni regulator montira na mesto gde nema promaje na visini od 130 cm od poda.

Regulator ne montirajte u blizini izvora toplote, iza zavesa, na mestima direktno izloženim sunčevim zracima ili u oblasti sa velikom vazdušnom vlagom.

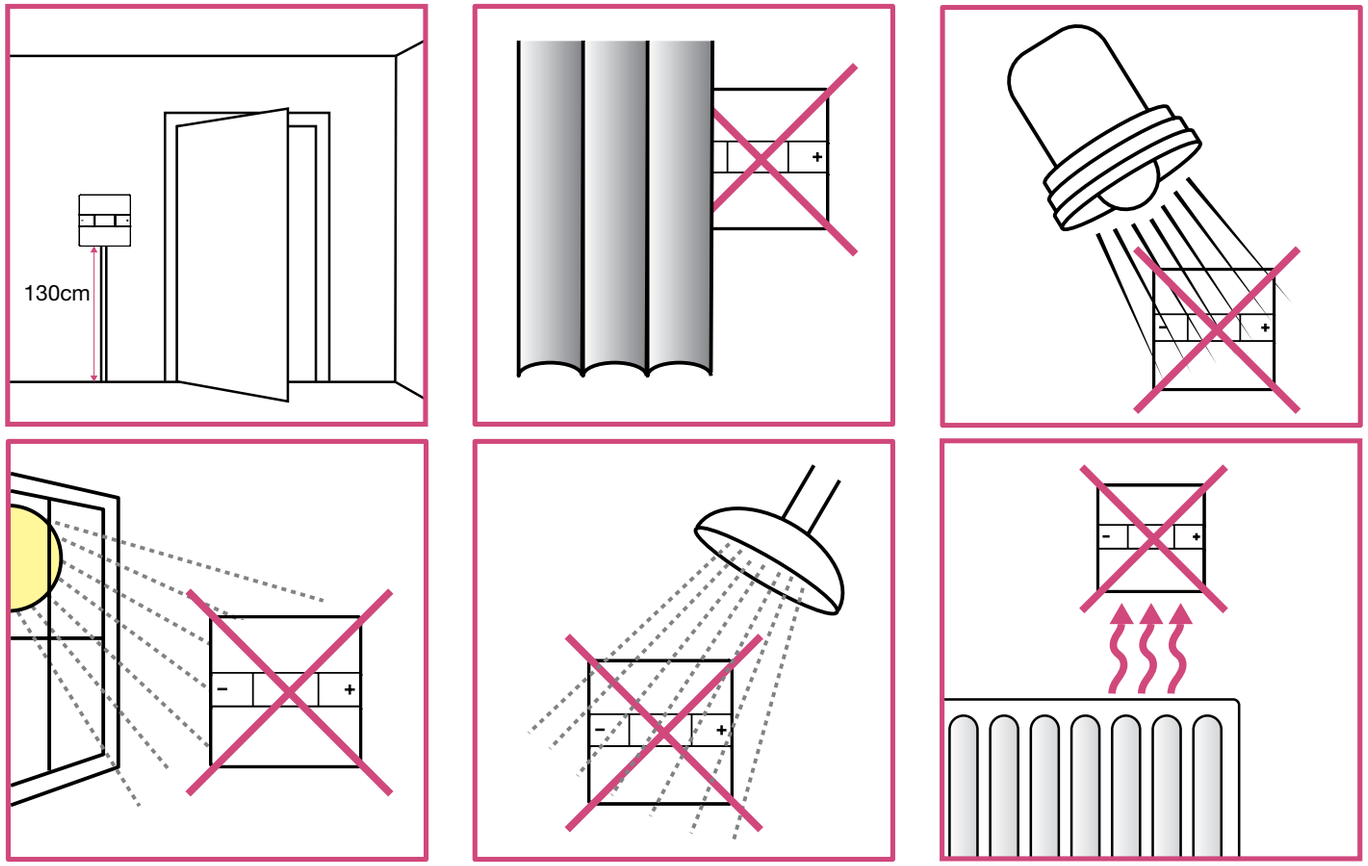

- Regulator ne postavljajte na spoljašnji zid

Montaža

1 Zidna montaža

Obeležite i montirajte na zid donji deo kućišta. Regulator odgovara zidnim utičnicama sa rastojanjem otvora od 60 mm.

2 Ožičenje

Kablovi i licne

230V: 1,5 mm² prečnika kabla

24V: 0,75 mm² – 1,5 mm² prečnika kabla

A 55 mm

B 8 mm

** maksimalna veličina glave zavrtnja*

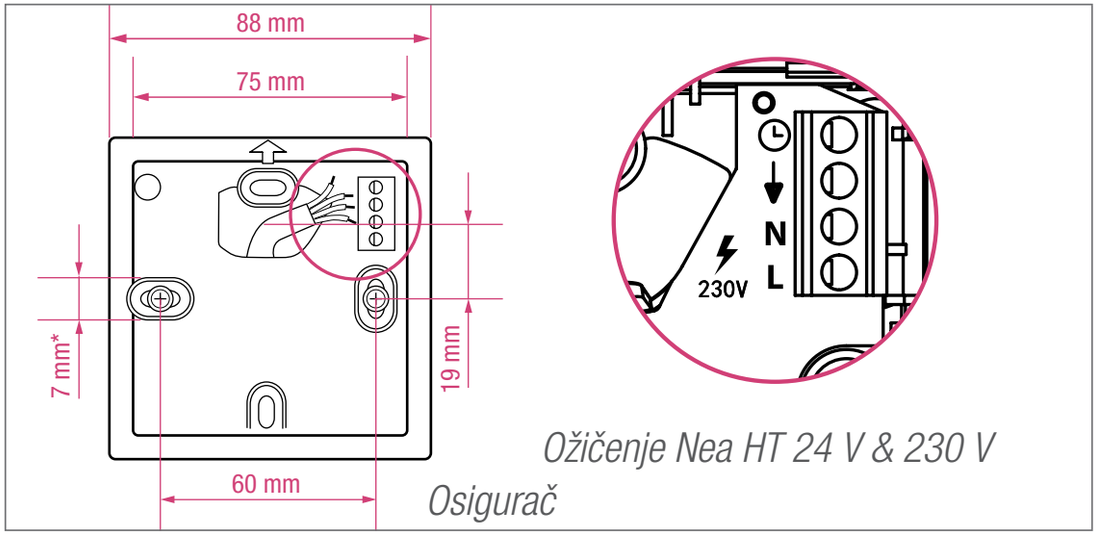

Ožičenje Nea HT 24 V & 230 V

Osigurač

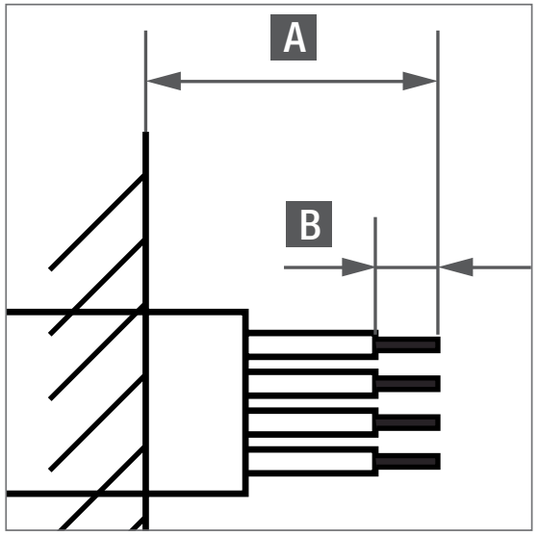

Nea HT ožičenje

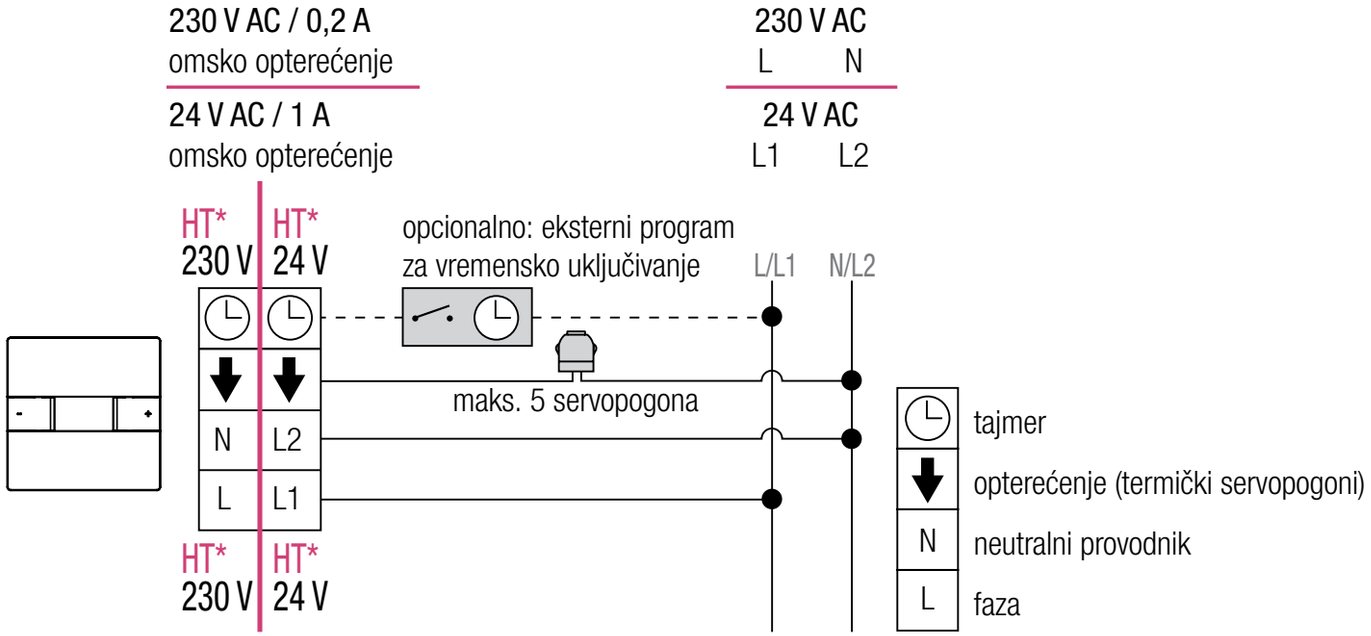

** Sobni regulatori Nea HT 230 V i 24 V su odvojeni modeli*

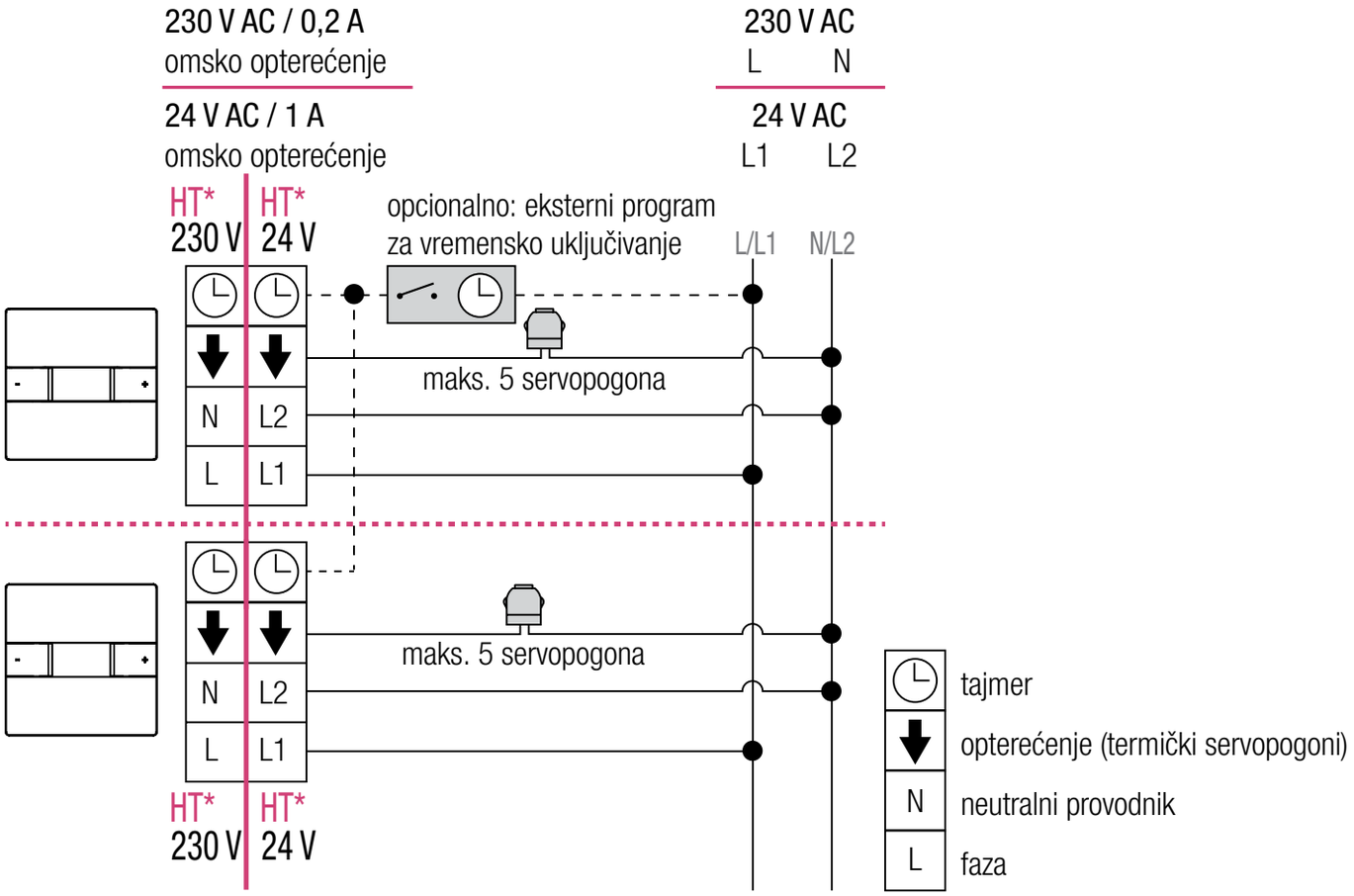

** Sobni regulatori Nea HT 230 V i 24 V su odvojeni modeli*

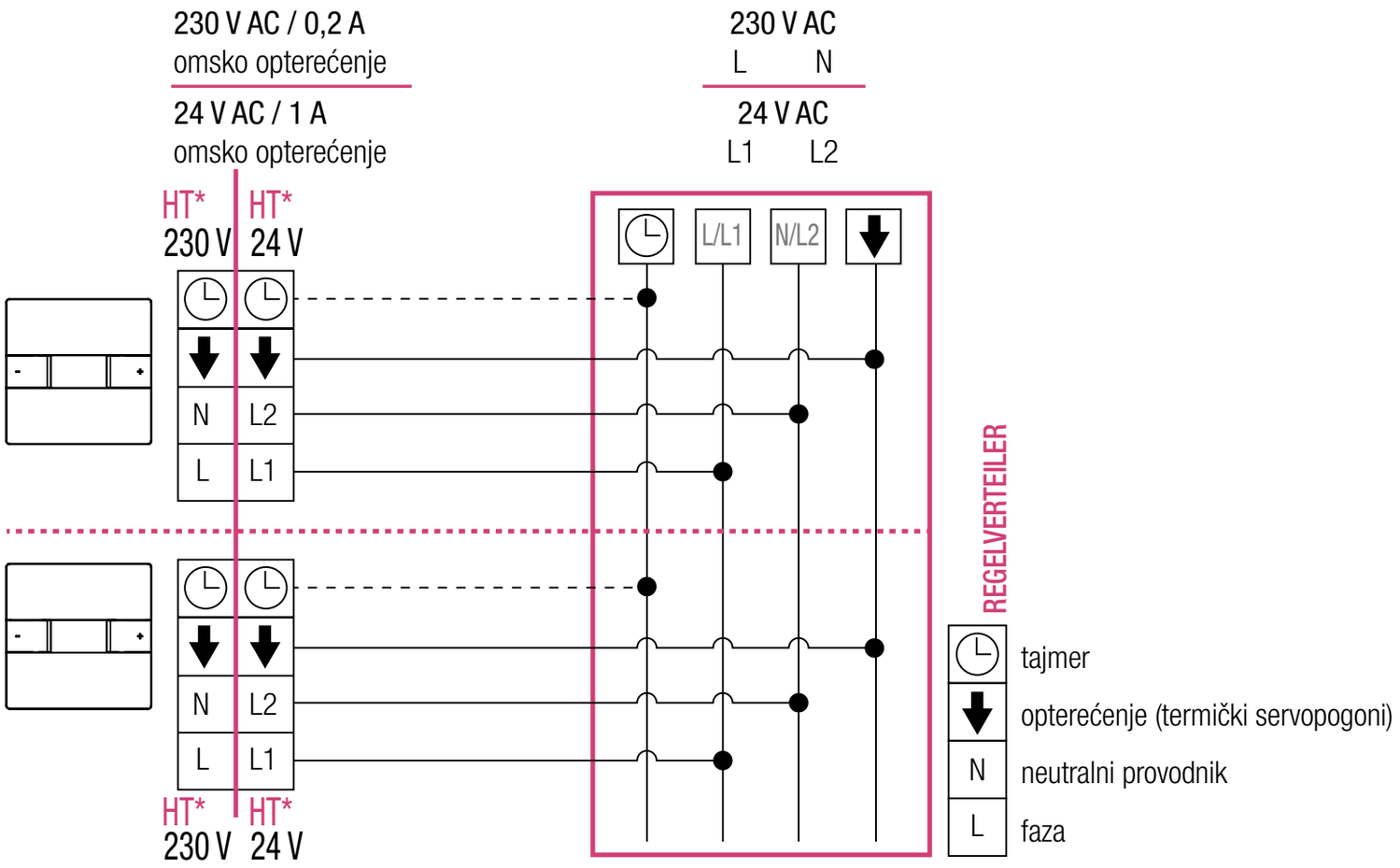

** Sobni regulatori Nea HT 230 V i 24 V su odvojeni modeli*

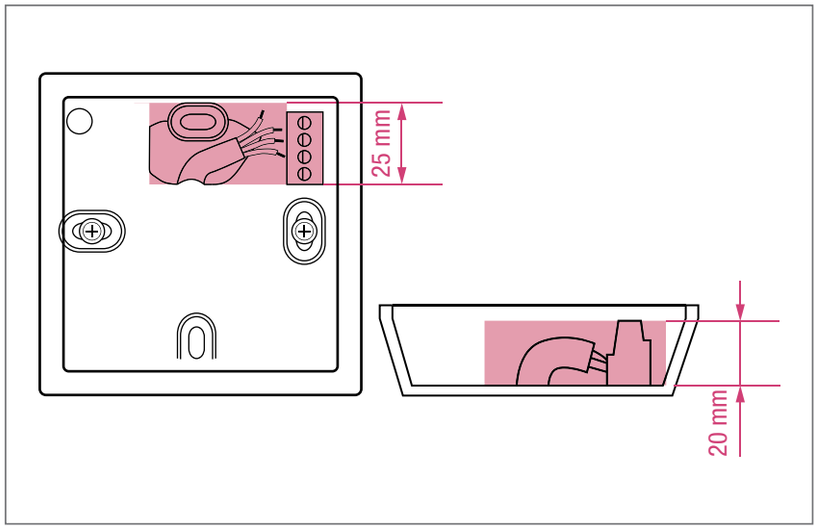

Proverite da li se kabl nalazi u obeleženoj oblasti.

3 Prednji poklopac postavite na zadnje kućište tako da budu naspramni klipsevi na šarkama.

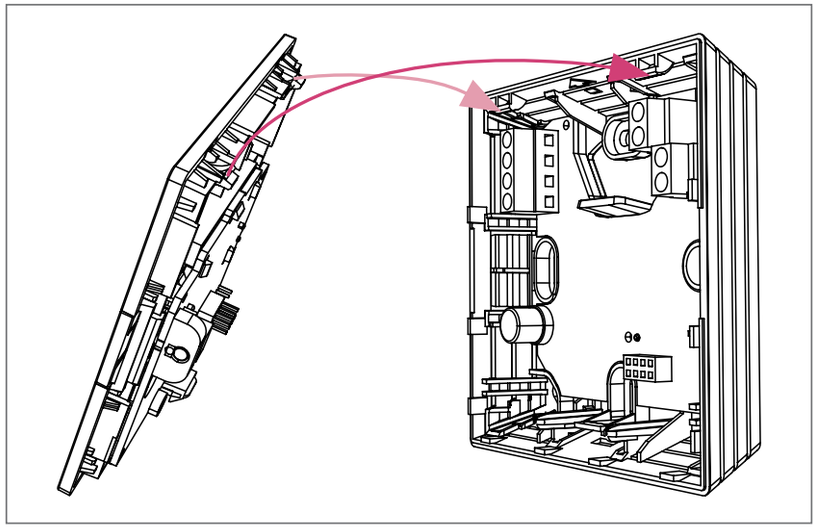

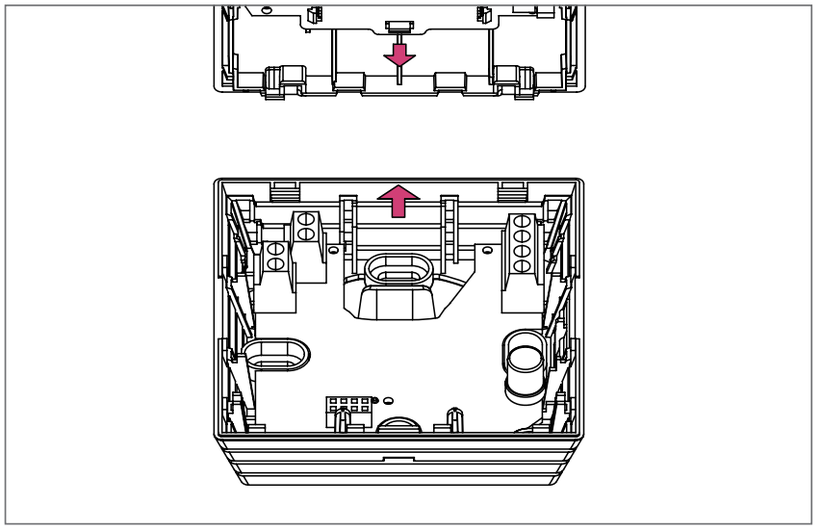

Proverite da li se poklapaju strelice pre nego što zatvorite kućište.

4 Fiksirajte šarku.

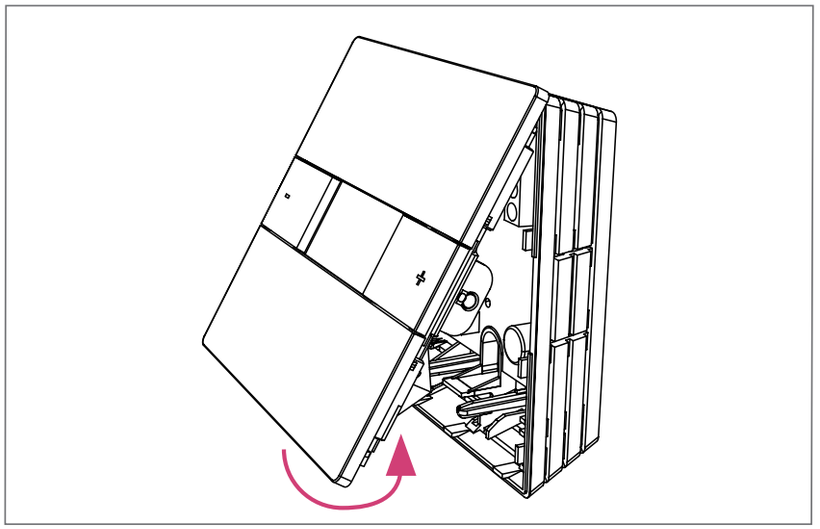

5 Pažljivo postavite kukicu za zatvaranje poklopca u držač na zadnjem kućištu u zatvorite ga.

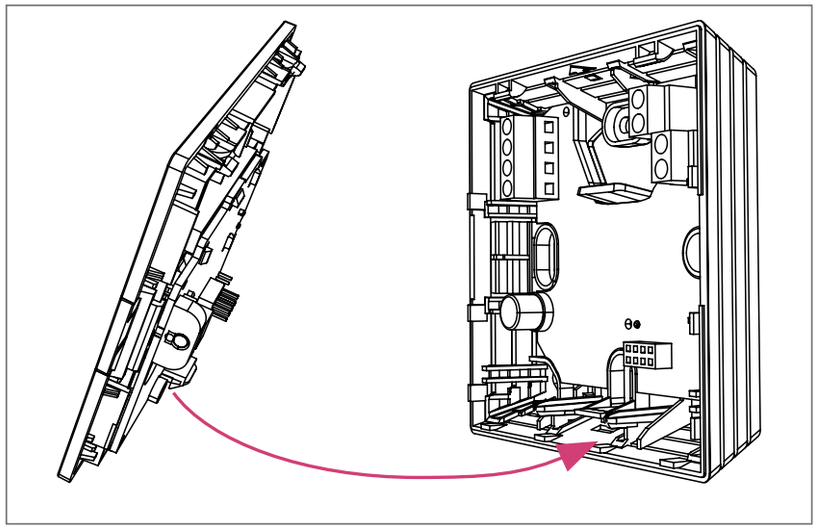

Proverite da li kukica za zatvaranje dobro zatvara.

Skidanje poklopca

1 Kukicu za zatvaranje poklopca pažljivo pritisnite na gore nekim alatom.

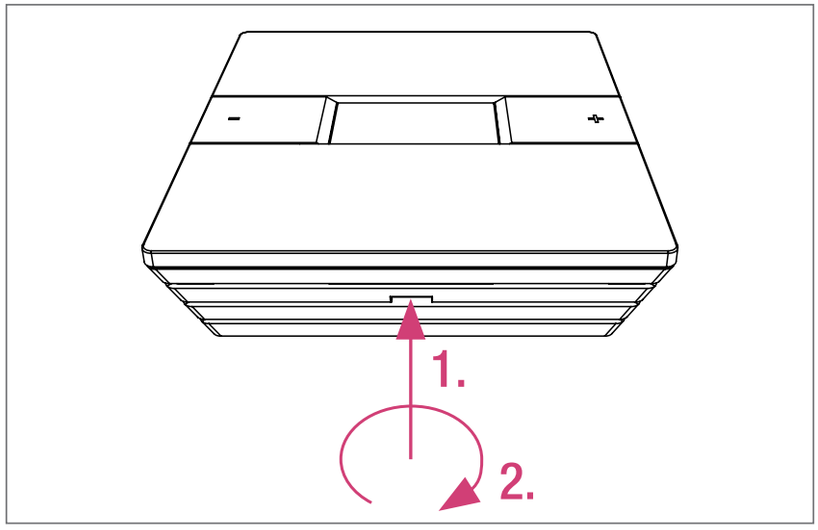

Preporučena širina alata: 5 mm.

2 Skinite poklopac sa zadnjeg kućišta.

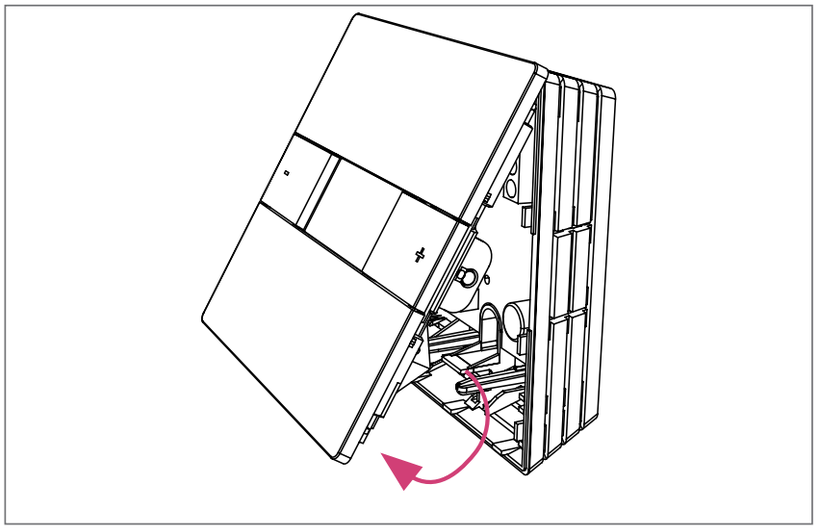

3 Uklonite poklopac i sačuvajte ga na sigurnom mestu.

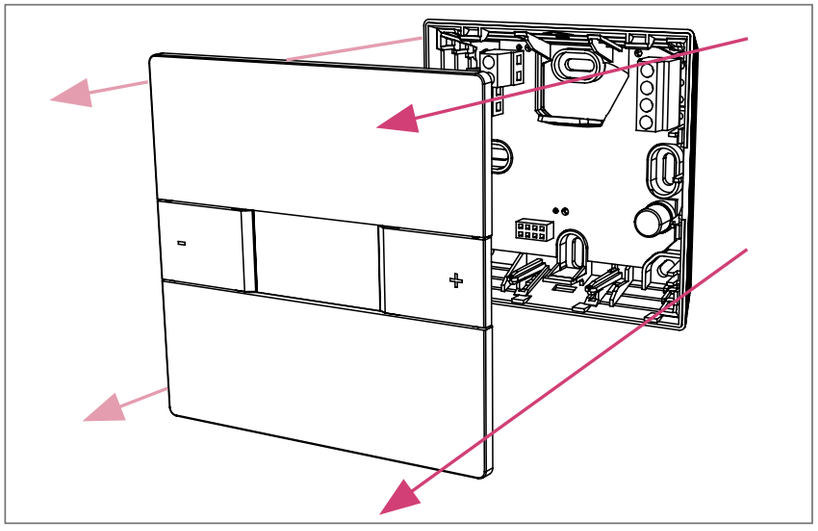

Komande i prikazi na regulatoru

Prvo uključivanje

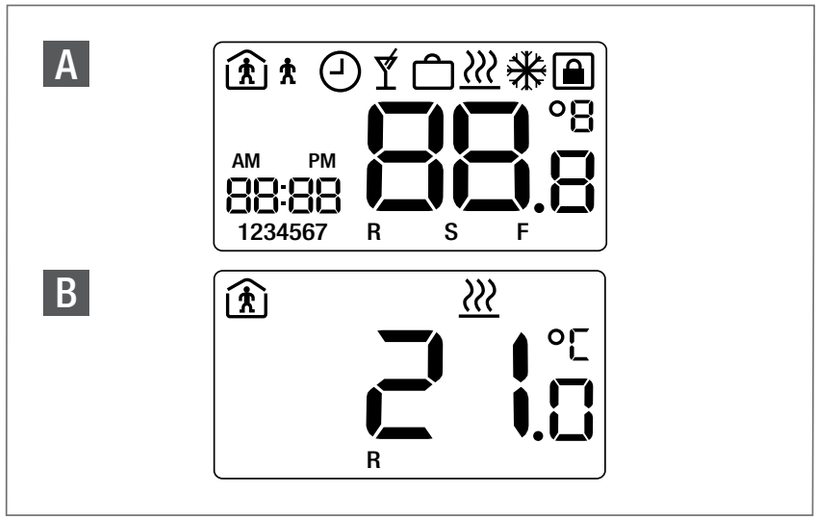

A *Nakon uključivanja se uključuju svi LCD segmenti na dve sekunde.*

B *Nakon startovanja, na sobnom regulatoru se pojavljuje standardni prikaz.*

Regulator počinje da radi kako je fabrički podešen. Nakon nestanka struje regulator i dalje radi u onom režimu rada, koji je bio podešen pre nestanka struje. To je slučaj kada struje nema do 15 sati, ako je regulator pre toga radio 24 sata.

Parametri koje podešavaju instalateri i vremenski programi za uključivanje ostaju trajno sačuvani u slučaju nestanka struje.

Funkcija tastera

− Smanjiti temperaturu. I "Nazad" u meni Podešavanja

+ Povećati temperaturu. I "Napred" u meni Podešavanja

↵ Unos / prekinuti

Simboli ili brojevi koji trepere mogu da se menjaju

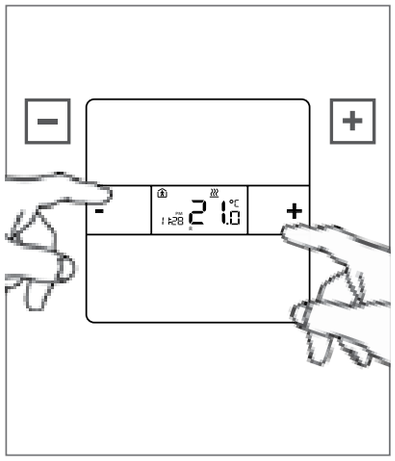

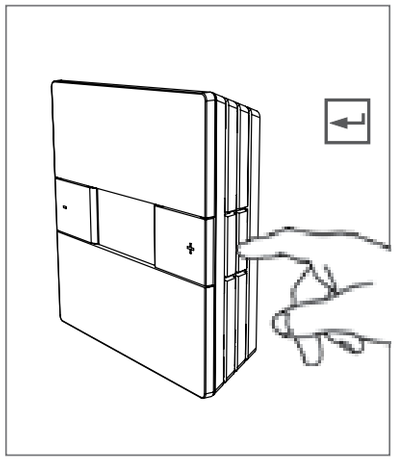

LCD simbol

Prikaz	Opis	Objašnjenje
22.0 °C	Temperatura	Pokazuje izmerenu sobnu temperaturu (R) ili zadatu vrednost (S). Zadata vrednost je sobna temperatura koju vi želite
R	Sobna temperatura	Prikazana temperatura predstavlja trenutnu temperaturu u prostoriji
S	Zadata vrednost	Prikazana temperatura predstavlja željenu temperaturu u prostoriji
	Režim grejanja aktivan	Režim grejanja je aktivan
	Normalni režim rada	Normalni režim rada je aktivan
	Redukovani režim	Redukovani režim je aktivan (režim za uštedu energije)
	Vremenskiprogramzauključivanje	Regulator automatski bira normalni i redukovani režim rada na osnovu internog/eksternog vremenskog programa za uključivanje
	Režim za blokiranje	Štiti od neovlašćenog pristupa sobnom regulatoru
22:00	Vreme	Prikaz vremena. Koristi se i prilikom podešavanja radi prikaza datuma.
	Party režim	Party režim je aktivan
	Režim za godišnji odmor	Režim za godišnji odmor je aktivan
1234567	Dan	Prikazuje današnji dan
AM PM	Vremenski status	Prikazuje veče ili jutro (sat na bazi 12 sati)

Podešavanje zadate vrednosti

Smanjivanje zadate vrednosti

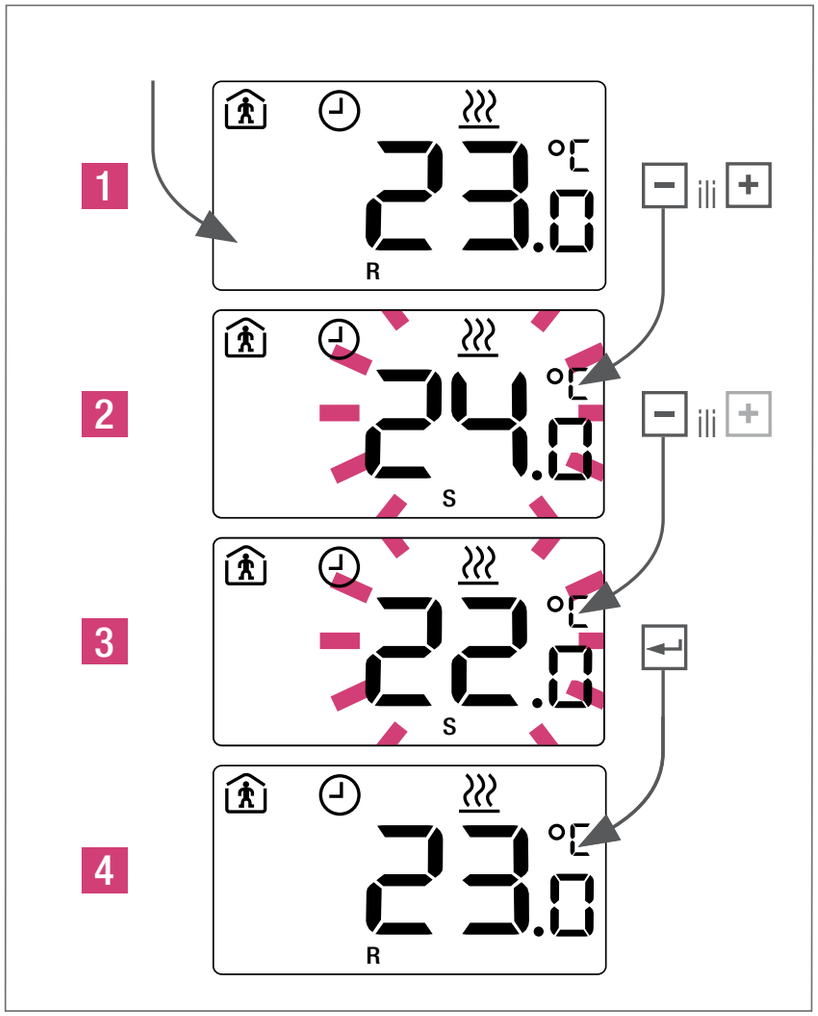

Da bi videli zadatu vrednost, pritisnite jednom [+] / [−] *(vidi informacije na sledećoj strani).*

Režimi rada

Izbor režima rada - standardni regulator

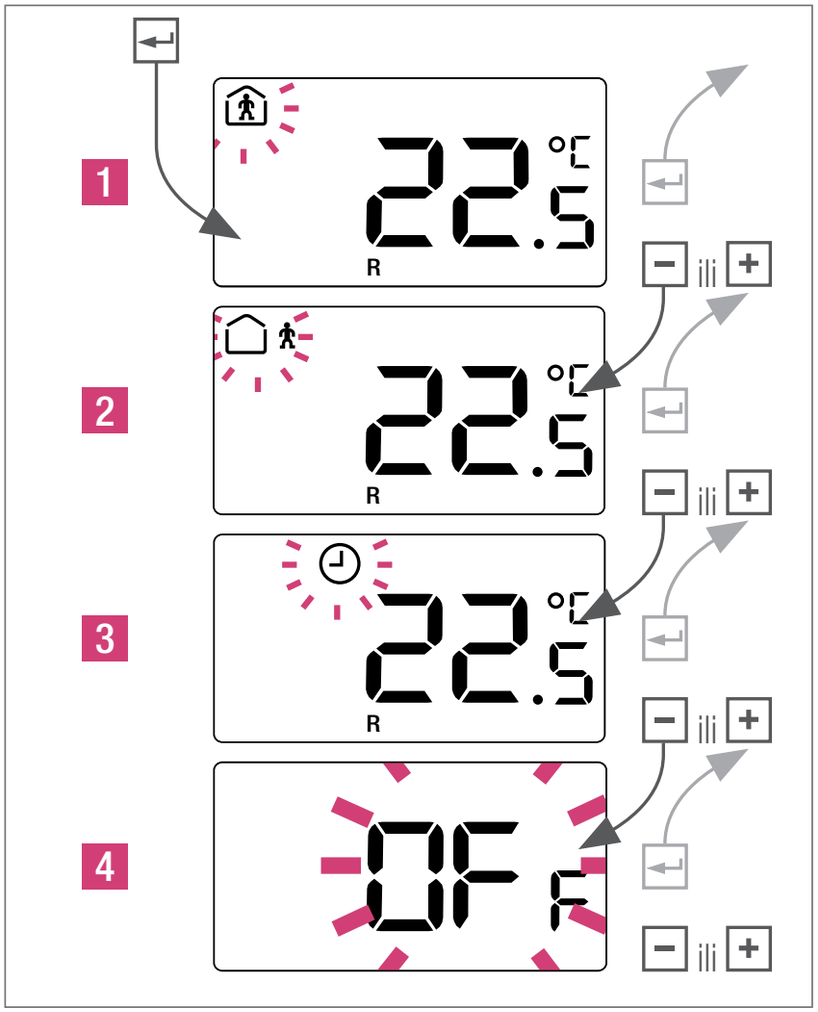

1 *Normalni režim: standardna zadata vrednost 22 °C*

2 *Redukovani režim: standardna zadata vrednost 18 °C*

3 *Automatski režim: važi samo ako je priključen eksterni vremenski program za uključivanje*

4 *Režim rada OFF/ISKLJUČEN (opcija)*

Kada je Nea regulator postavljen na OFF/ISKLJUČENO, aktivna je

automatska zaštita od mraza. Čim se temperatura spusti ispod 5°C, aktivira se ventil za grejanje.

Kada je aktiviran program za vremensko uključivanje i prikazuje se sat, tada je promena zadate vrednosti privremena. Ručno podešena zadata temperatura važi samo do sledeće tačke uključivanja vremenskog programa. Ako sat nije prikazan, onda je promena zadate vrednosti stalna.

Automatski režim - standardni regulator

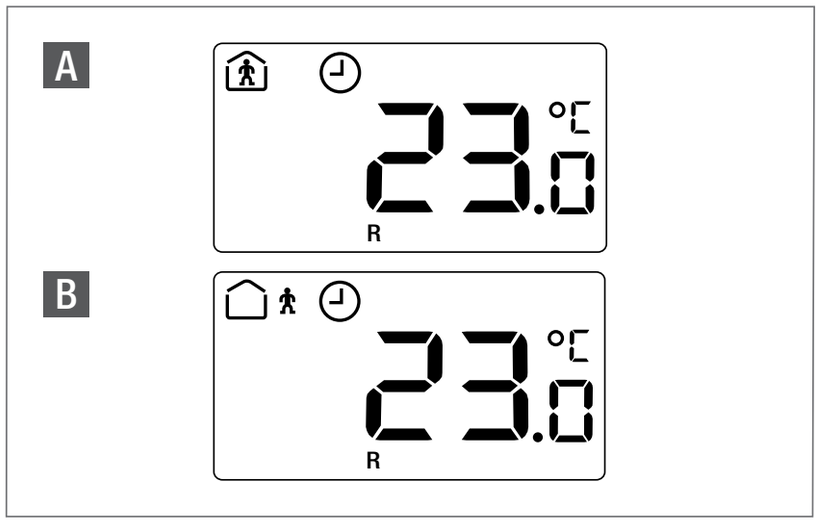

A *Vremenski program za uključivanje aktivan: normalni režim rada*

B *Vremenski program za uključivanje aktivan: redukovani režim rada*

Party režim rada

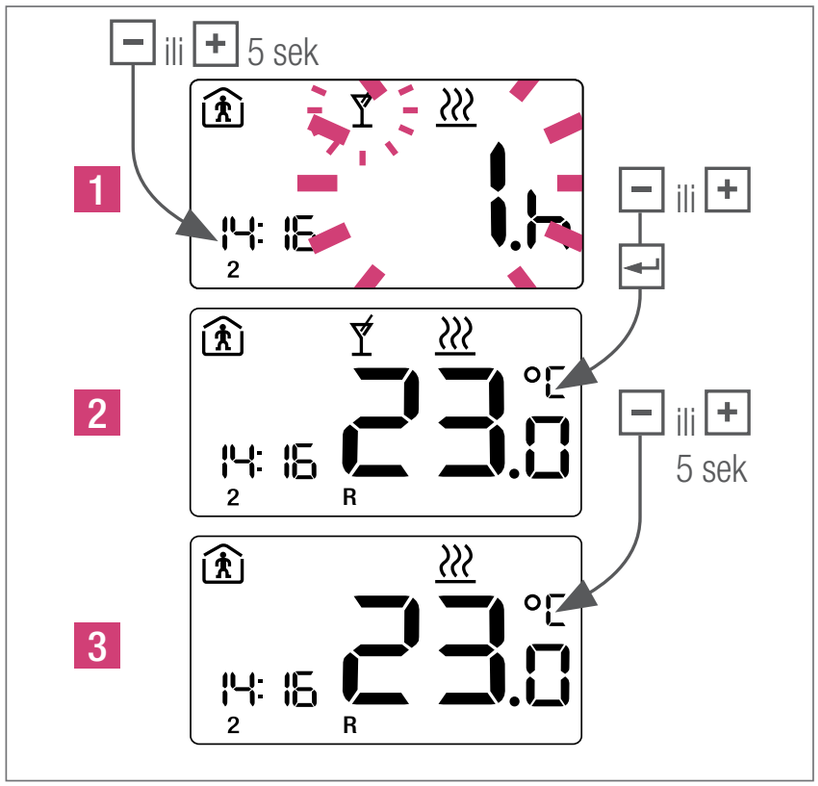

2 *5 sek + ili − pritisnuti da bi ručno prekinuli party režim rada.*

Party režim rada omogućava korisniku da u izabranom periodu izvrši prebacivanje sa redukovanog režima na normalni režim rada. Regulator se automatski vraća na redukovani režim, čim istekne party vreme.

Vremenski program za uključivanje

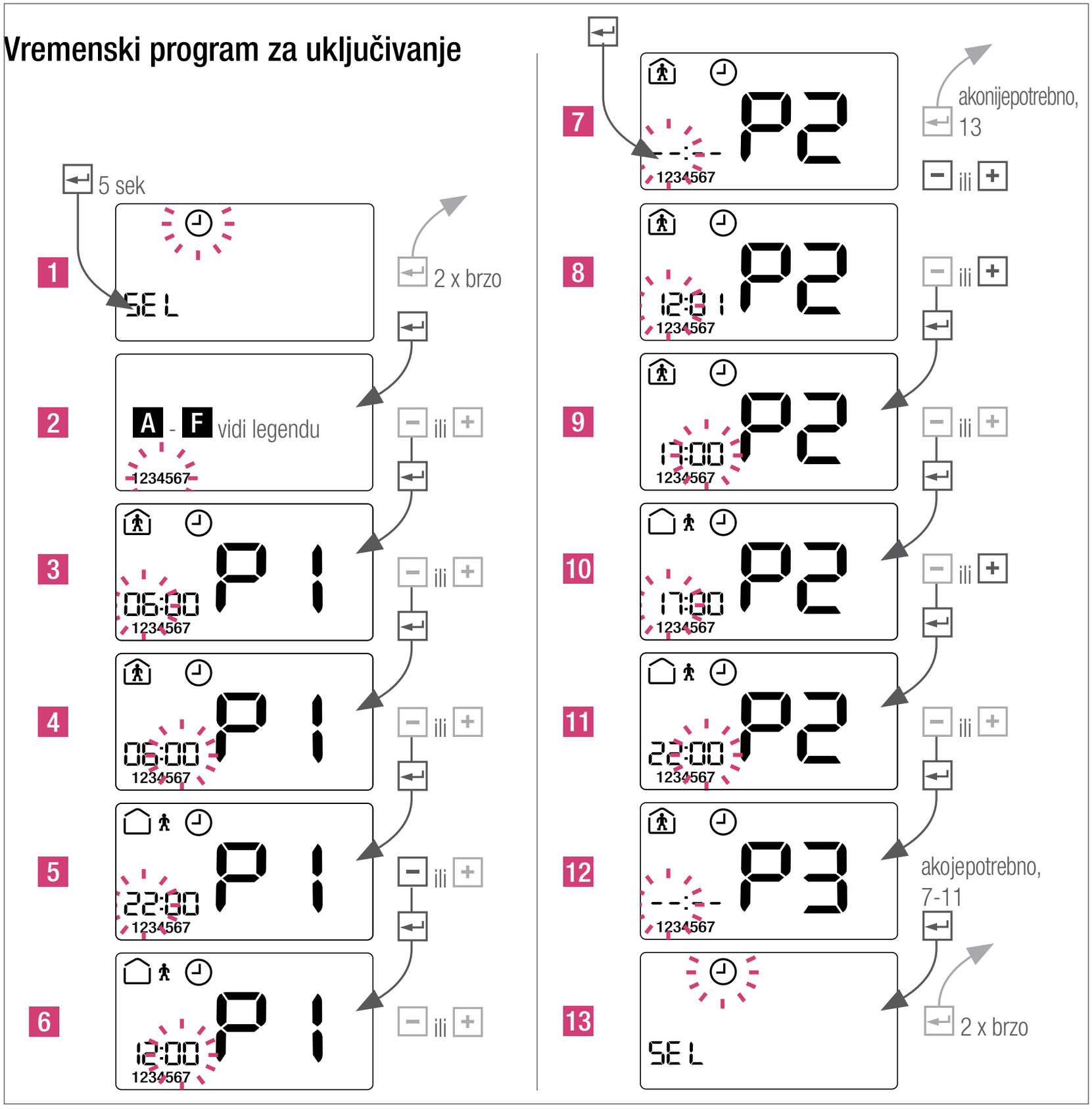

Primer podešavanja

P1 6:00 - 12:00

P2 17:00 - 22:00

P3 --:-- - --:--

	Indikator	Objašnjenje
A	1234567	Program za celu nedelju
B	123456/7	Program za pon do sub i za ne
C	12345/67	Program za pon do pet i za sub/ne
D	1/2/3/4/5/6/7	Programiranje za pojedinačne dane
E	dEF	Nazad na standardni program
F	dEL AL.L	Poništiti sve programe

Da biste odabrali ostale indikatore (A - D), morate izbrisati postojeći. Odabrati „F“ i potvrditi.

Prethodno podešavanje

C / 🏠 / 06:00 - 22:00

Vreme, datum i režim rada za godišnji odmor

Podešavanje vremena

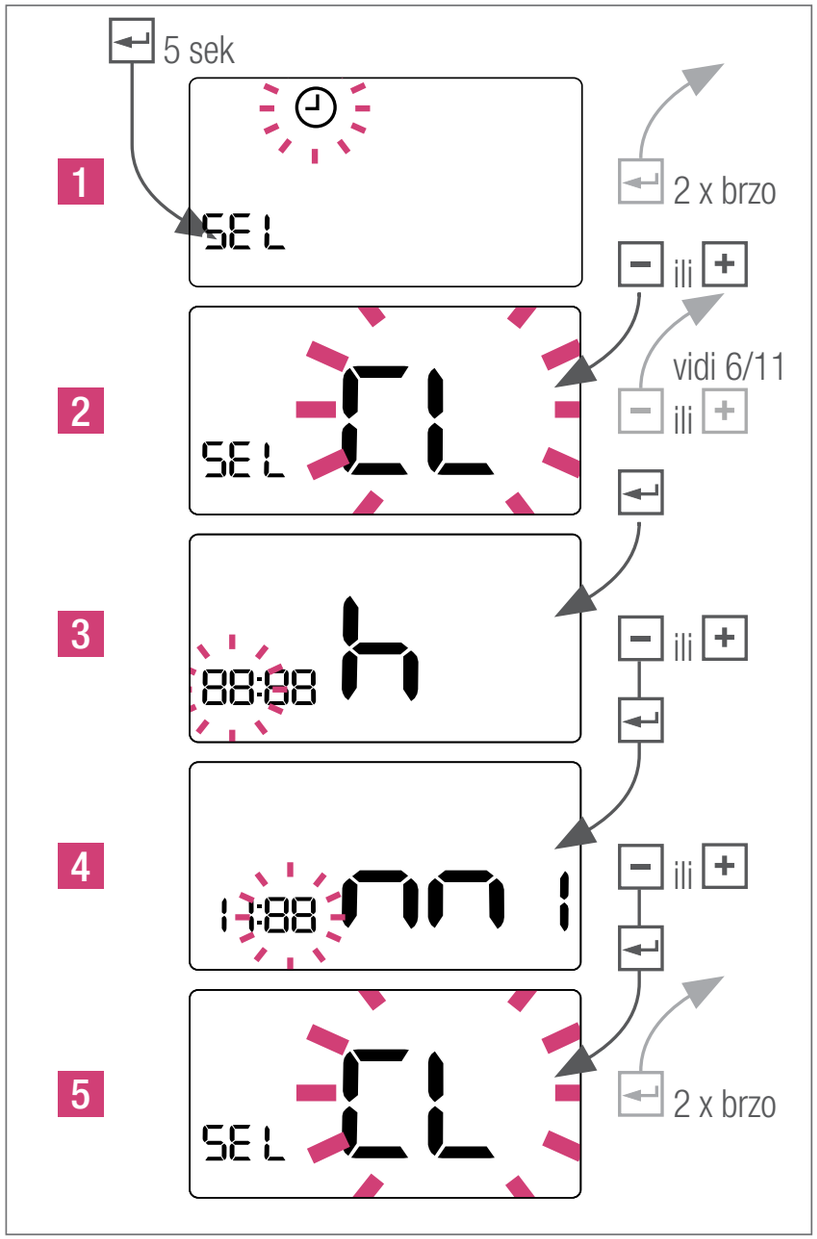

Podešavanje datuma

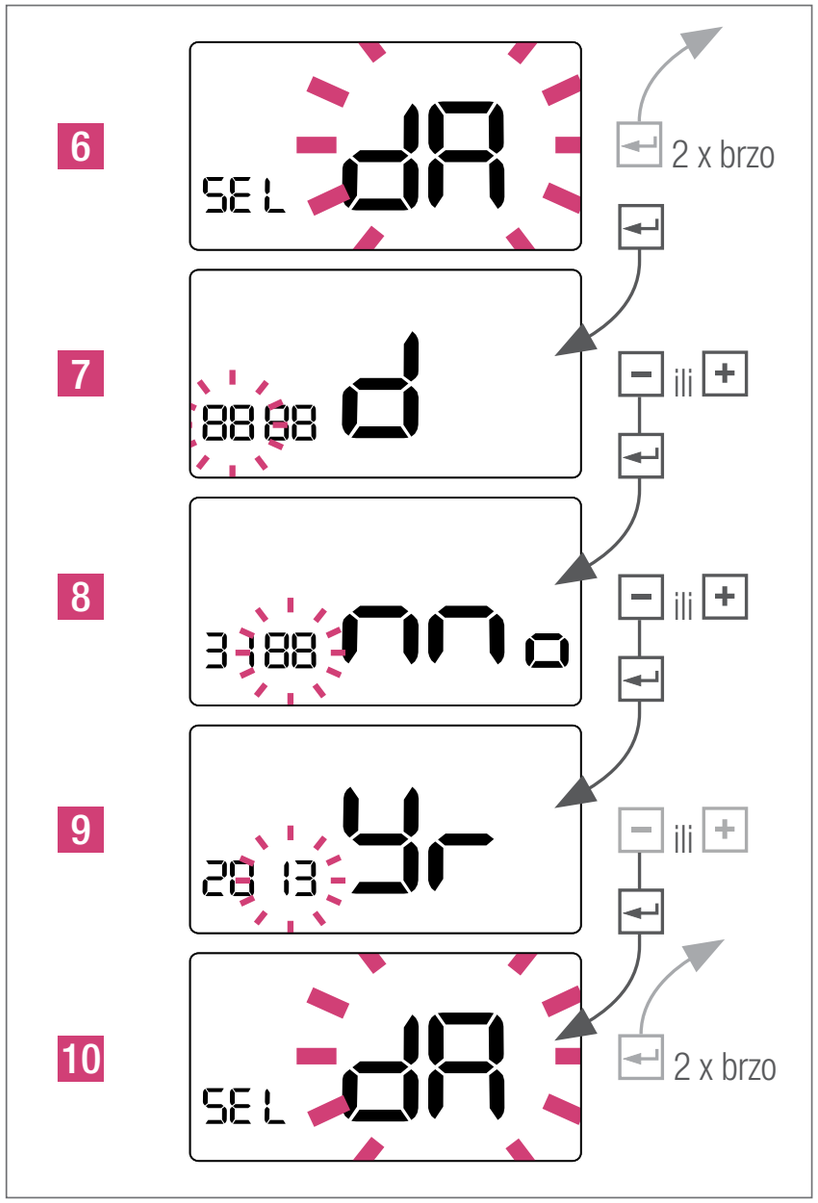

Podešavanje režima za godišnji odmor

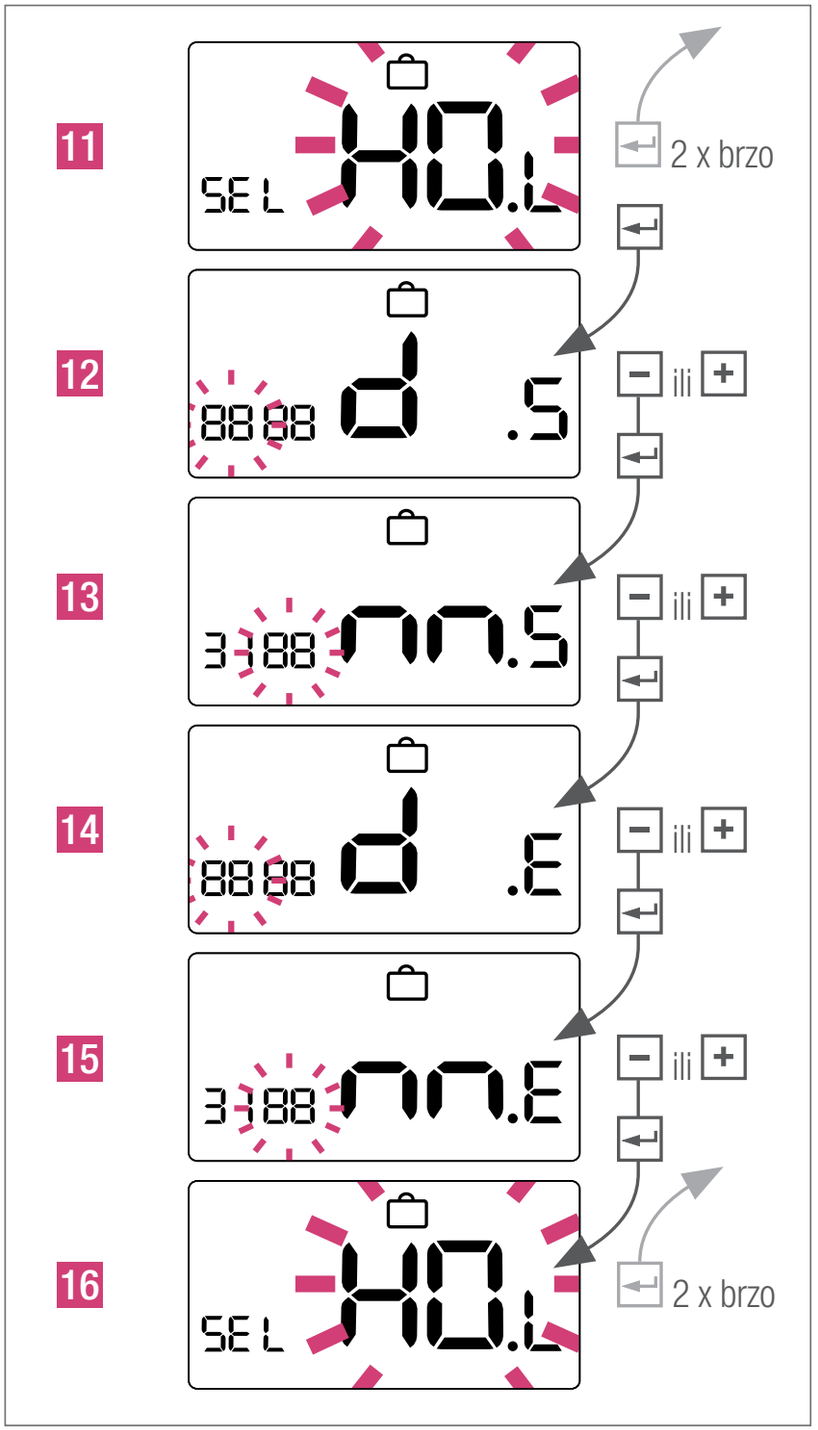

Prijava prikaza

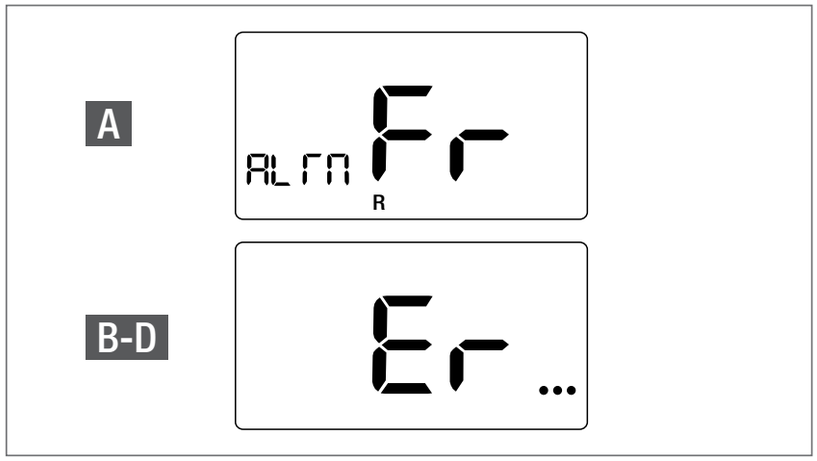

A *Zaštita od mraza je aktivna*
B *Er 4 – Senzor sobne temperature je izvan mernog opsega*
C *Er 5 – Prekid kod senzora sobne temperature*
D *Er 6 – Kratak spoj kod senzora sobne temperature*

Prikaz zaštite od mraza ostaje na displeju, sve dok se ne pritisne bilo koji taster.

Informacije o opštim funkcijama

Zaštita ventila

Da bi se zaštitili ventili, izlaz se uključuje svake nedelje na 5 minuta. Ovom funkcijom se sprečava zaglavljivanje ventila tokom dugog perioda mirovanja.

Modulacija prema dužini impulsa

Sobna temperatura se reguliše preko privremenog otvaranja ventila. Trajanje otvorenosti ventila se određuje preko potrebnog dovoda energije.

PI regulator

PI regulator prilagođava regulacioni signal na potrebe postrojenja, da bi se optimirao rezultat regulacije.
Kod sistema za površinsko grejanje treba vrlo pažljivo koristiti ovu funkciju optimiranja.

Čišćenje REHAU sobnog regulatora Nea

Za čišćenje koristite samo meku i suvu krpu bez rastvora.

Neispravni osigurač ukazuje na neku grešku u sistemu. Zato je pre zamene osigurača potrebno da stručnjak proveri sistem.

Tehnički podaci

	Nea HT 230 V	Nea HT 24 V***
Radni napon	230V-AC+/-10%	24V-AC+20%-10%
Struja uključivanja maks.	0,2 A*	1 A*
Osigurač	0,63 A T	1 A T
Klasa zaštite**	Klasa II	Klasa III
Maks. broj termičkih servo pogona	5 x 3 W	
Vrsta zaštite	IP30	
Način delovanja	1.Y	
Stepen zagađenja	2	
Nivo prenaponske zaštite od	4 kV	
Režim zaštite od mraza	5 °C	
Funkcija zaštite ventila	5 min./nedeljno	
Dimenzije, napred	88 x 88 mm	
Dimenzije, pozadi	75 x 75 mm	
Dubina	26 mm	
Vrednosti režima rada od	6 .... 37 °C	
Temperatura skladištenja	-20 do 65 °C	
Okolna temperatura	0 do 50 °C	
Relativna vlažnost vazduha	maks. 80%, nekondenzujući	

* *Omsko opterećenje*

** *Nakon propisno izvedene montaže zahtevi klase zaštite su ispunjeni.*

*** *Napajanje se mora sprovesti pomocu SELV transformatora*

Ukoliko se predviđeni način primene razlikuje od primene opisane u odgovarajućim važećim tehničkim informacijama, korisnik mora da se konsultuje sa firmom REHAU i da pre upotrebe pribavi isključivo pismenu saglasnost firme REHAU. Ukoliko ona izostane, upotreba prelazi u isključivu odgovornost dotičnog korisnika. Primena, korišćenje i modifikacija proizvoda se u tom slučaju nalaze izvan naše kontrole. Ako i dalje bude postojala mogućnost odgovornosti, onda je ona za svu nastalu štetu ograničena na vrednost robe koju smo mi isporučili, a Vi upotrebili. Pravo na zahteve po osnovu pružene garancije se gubi kod onih načina primene koji nisu opisani u ovim tehničkim informacijama.

NEA HT 24 В И NEA HT 230 В

ТЕРМОРЕГУЛЯТОР REHAU

ИНСТРУКЦИИ ПОЛЬЗОВАТЕЛЯ И КРАТКОЕ РУКОВОДСТВО ПО УСТАНОВКЕ

www.rehau.ru

Содержание

Объем поставки 258
Введение 259
Соответствие требованиям и безопасность 259
Информация о безопасности. 259
Установка параметров, экспертный уровень 260
Место установки 261
Снятие крышки. 267
Настройка регулятора и показания дисплея 268
дание температуры 270
Режимы функционирования 270
Таймер-программа 272
Время, дата и режим отпуска 273
Сообщения на дисплее. 275
Настройка режима отпуска 275
Технические данные 276

Безопасность

Важная информация

Преимущество для Вас

Объем поставки

Терморегулятор (1шт.)

Дюбели и саморезы (по 2 шт.)

Руководство (1 шт.)

Введение

Мы благодарим Вас за приобретение терморегулятора REHAU Nea. Nea HCT – это программируемый цифровой терморегулятор, который доступен в двух исполнениях - 24 В и 230 В и позволяет осуществлять простое температурное регулирование Вашей системы отопления. С покупкой терморегулятора REHAU Nea Вы выбрали электронный регулятор, который позволит Вам индивидуально регулировать различные системы отопления, такие как напольное, настенное или потолочное отопление для отелей, жилых и офисных зданий. В зависимости от расчета системы может быть осуществлено точное регулирование по отдельным помещениям. С использованием функции понижения температуры может быть достигнута очевидная экономия энергии.

Мы надеемся, что Вам понравится данный продукт. Линейка терморегуляторов REHAU Nea

Соответствие требованиям и безопасность

Соответствие продукта требованиям

Данный продукт соответствует основным требованиям следующих нормативов ЕС:

- Директива ЕС по электромагнитной совместимости 2014/30/EU
- Директива 2014/35/EU на низковольтное оборудование

Информация о безопасности

Использовать согласно предписаниям.

Терморегулятор Nea HCT должен использоваться только для регулирования температуры помещения с системами обогрева поверхностей внутри здания. Он не предназначен для регулирования или контроля температуры подачи в режимах отопления или охлаждения. В связи с этим, терморегулятор Nea HCT должен использоваться исключительно для управления сервоприводами. Производитель не несет ответственности за ненадлежащее использование.

Сертифицированный персонал

Монтаж электрических соединений должен осуществляться в соответствии с действующими национальными правилами и нормами, а также правилами местного поставщика электрической энергии. В настоящем руководстве предъявляются требования к профессиональным знаниям, соответствующим полученной профессии в одной из следующих областей:

- Электрика или электроника

В соответствии с международными правилами, а также сопоставимыми профессиями согласно национальному законодательству.

Источники опасности

Перед снятием крышки терморегулятор должен быть обесточен.

Экстренный случай

Отключите электрическое напряжение всей системы индивидуального покомнатного регулирования температуры.

Установка параметров, экспертный уровень

Сервисные и экспертные параметры

Регулятор Nea оснащен различными параметрами. Эти параметры могут быть легко изменены для Вашего специфического случая применения. См. раздел сервисных и экспертных параметров Nea на сайте www.rehau.ru/nea.

Пожалуйста, примите во внимание, что ввод параметров должен осуществлять монтажник или компетентное лицо. Изменение параметра может привести к серьезным последствиям для системы отопления.

Пожалуйста, вносите любые изменения параметров в раздел «Примечания монтажника».

Место установки

Чтобы обеспечить беспроблемное функционирование и эффективное регулирование, терморегулятор рекомендуется размещать на расстоянии 130 см от пола в месте, неподверженном влиянию сквозняков. Не устанавливайте терморегулятор вблизи источников тепла, за шторами, в местах с воздействием прямых солнечных лучей или в зоне повышенной влажности.

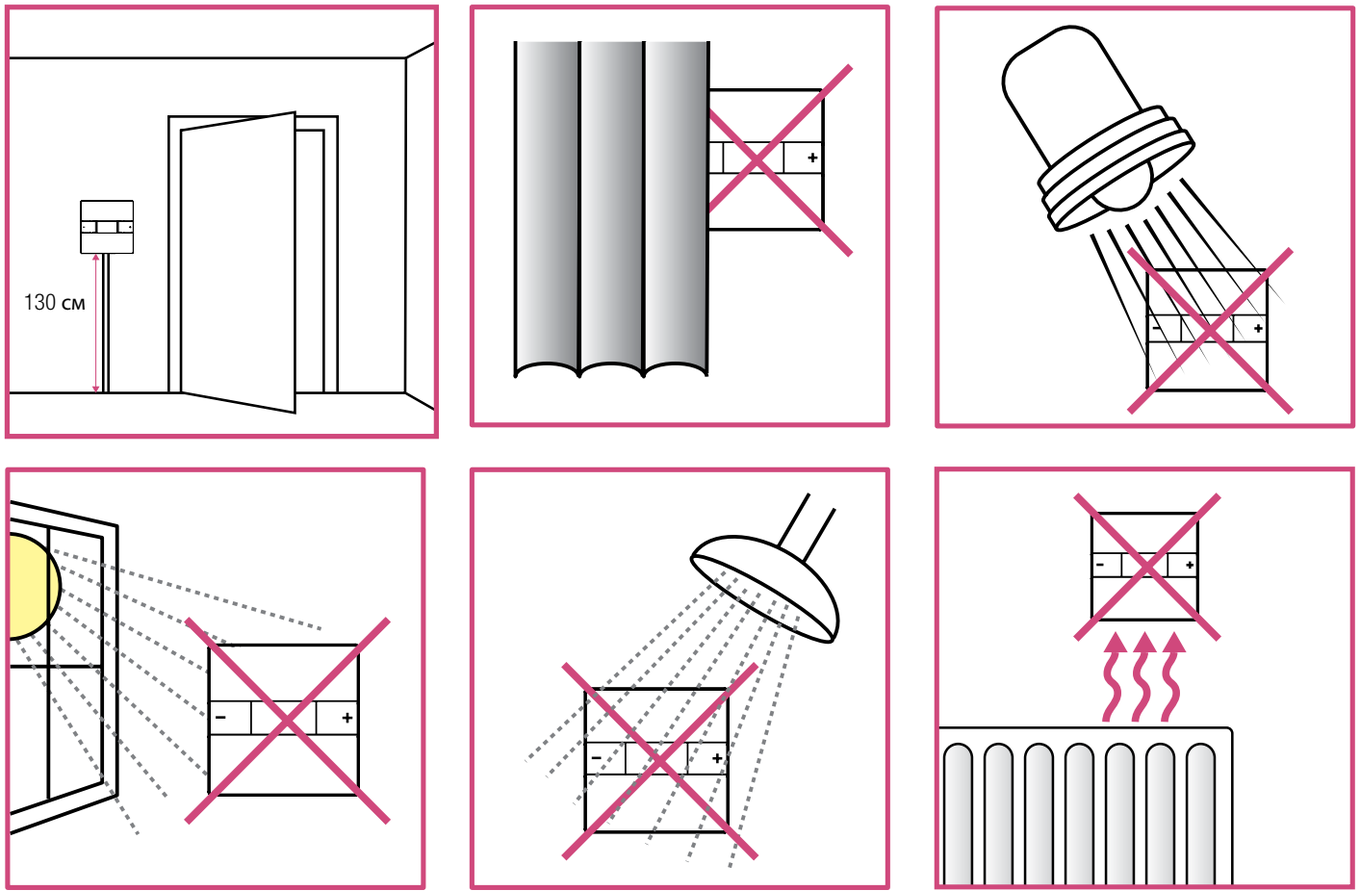

- Не размещайте регулятор на наружной стене

Установка

1 Установка на стене

Для установки на стене разметьте и прикрепите заднюю часть корпуса к стене. Регулятор подходит также для установки на подрозетники с расстоянием между крепежными отверстиями 60 мм.

2 Присоединение проводов

Жесткий и гибкий провод

230V: 1,5 мм^2 сечение

24V: 0,75 мм^2 – 1,5 мм^2 сечение

A 55 мм

B 8 мм

** максимальный размер головки винта*

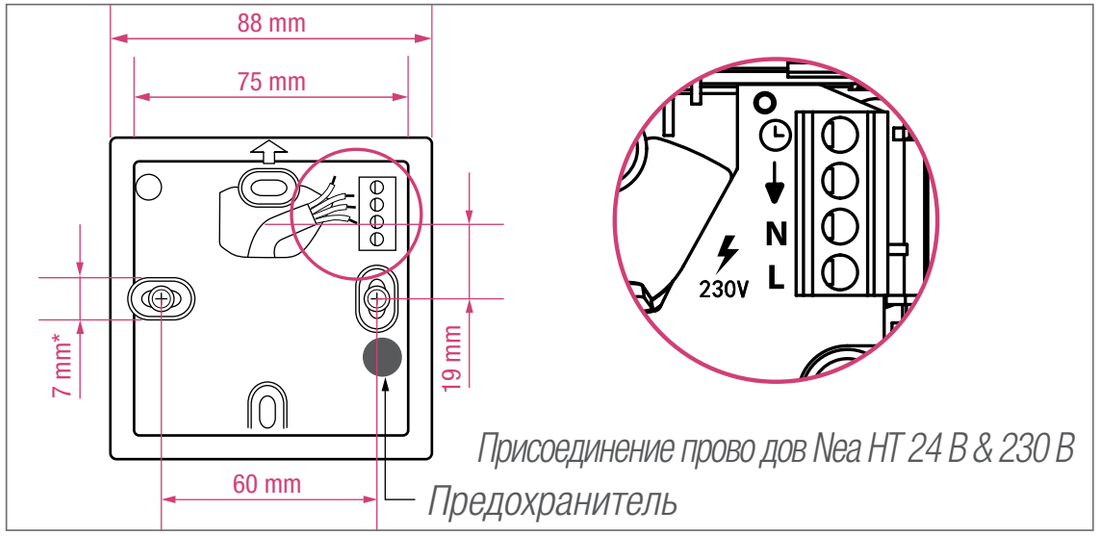

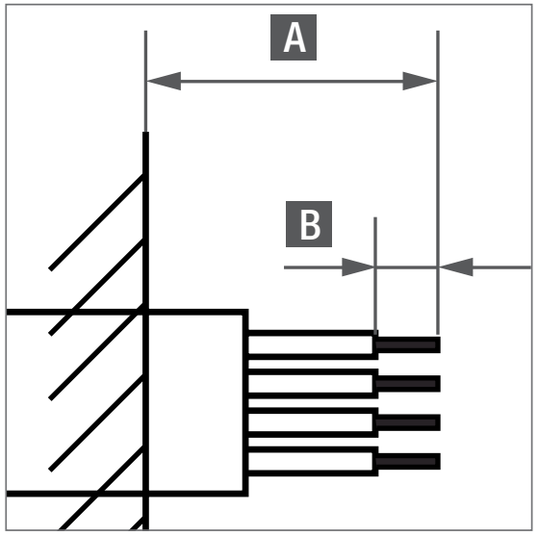

Проводка в Nea HT

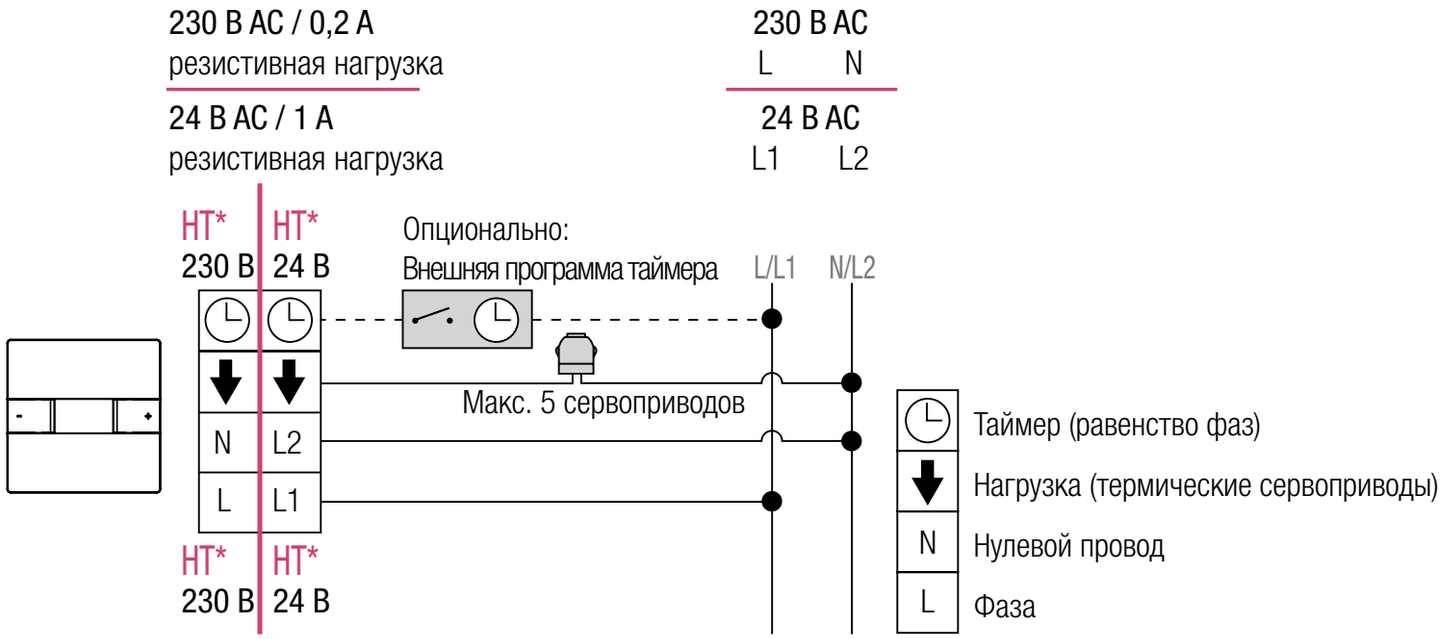

** Терморегуляторы Nea HT 230 В и 24 В представляют собой разные модели*

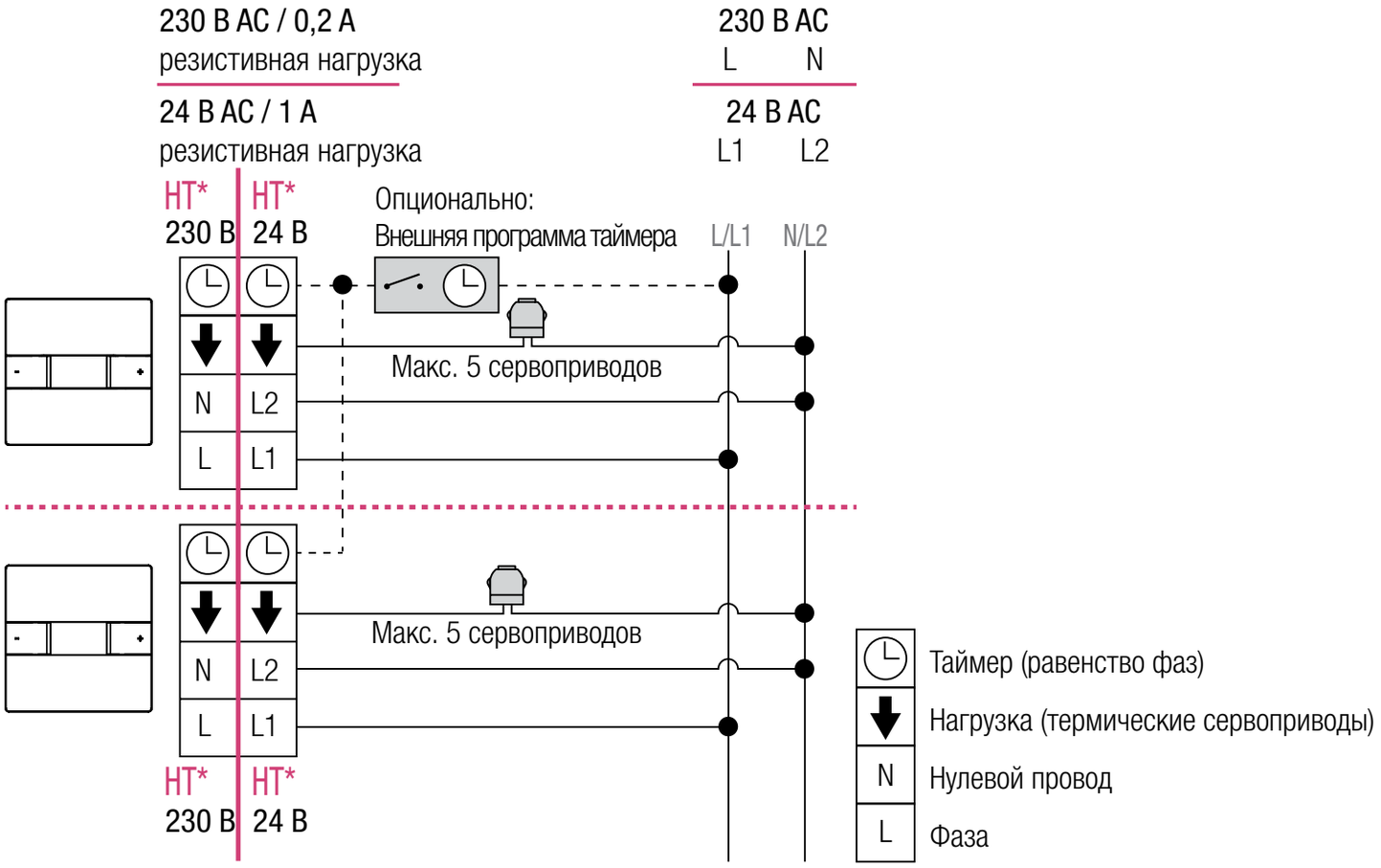

** Терморегуляторы Nea HT 230 В и 24 В представляют собой разные модели*

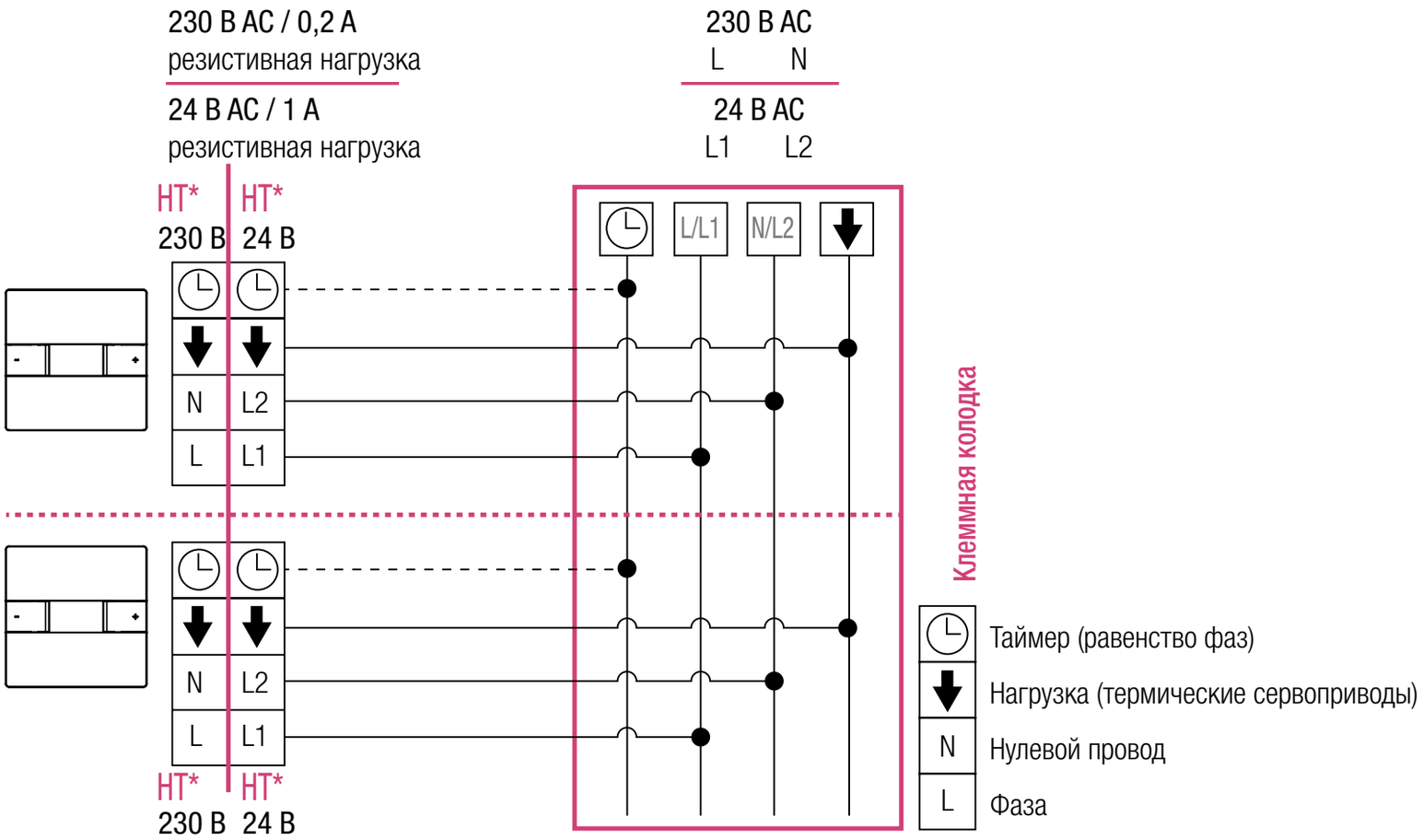

** Терморегуляторы Nea HT 230 В и 24 В представляют собой разные модели*

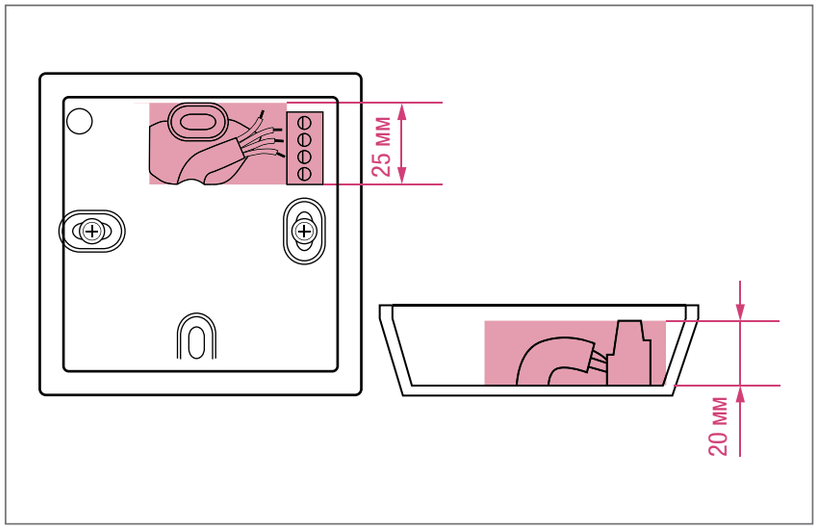

Убедитесь в том, что кабели находятся внутри отмеченной области.

3 Разместите крышку на корпусе так, чтобы крюки шарниров попали в гнезда.

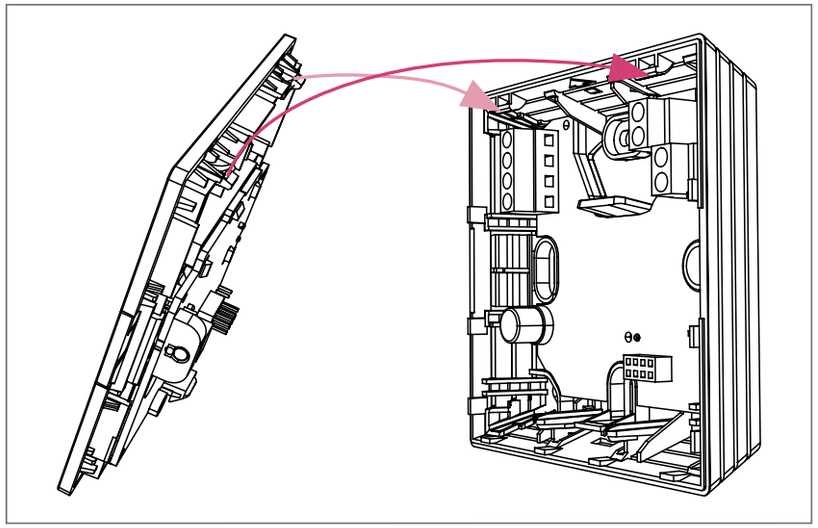

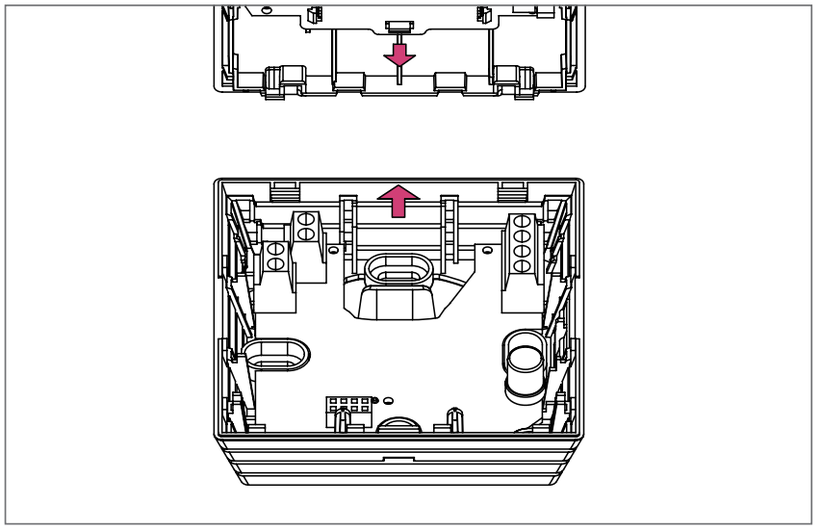

Перед закрытием убедитесь в том, что две стрелки направлены навстречу друг.

4 Зафиксируйте шарниры

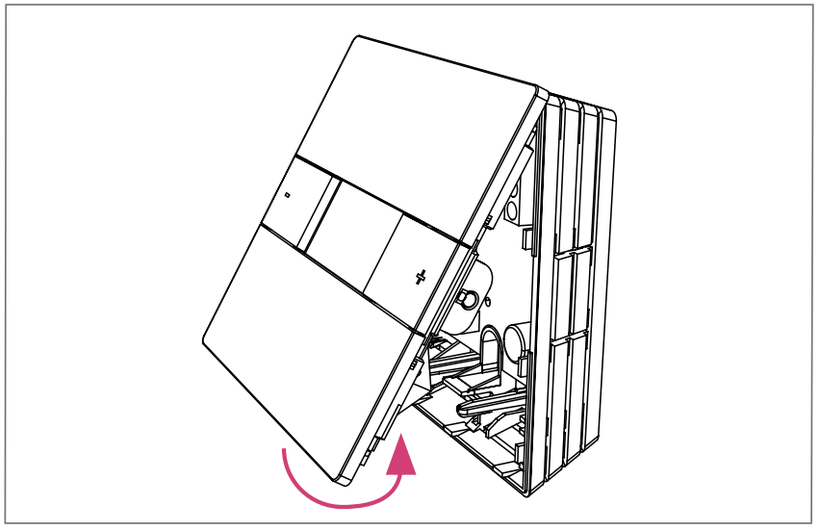

5 Осторожно разместите защелку на крышке в приемном гнезде корпуса и

закройте крышку со щелчком.

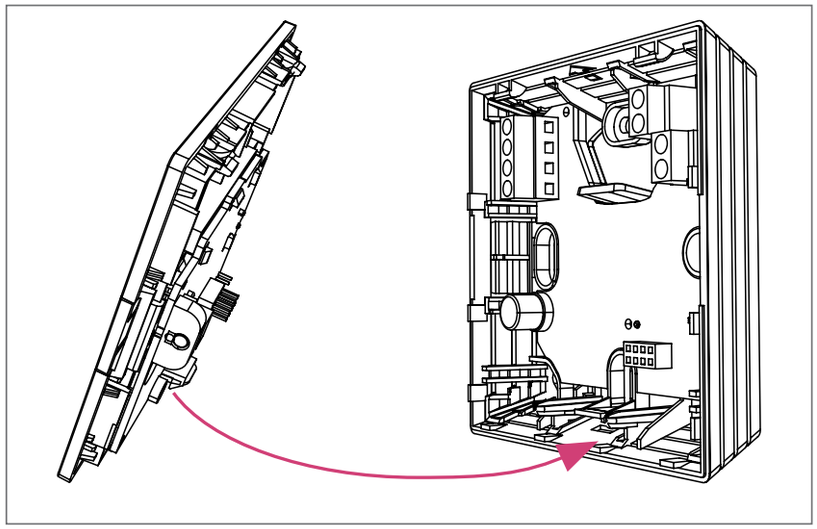

Убедитесь в том, что коробка правильно закрыта.

Снятие крышки

1 Осторожно отожмите крючок защелки с помощью инструмента вверх.

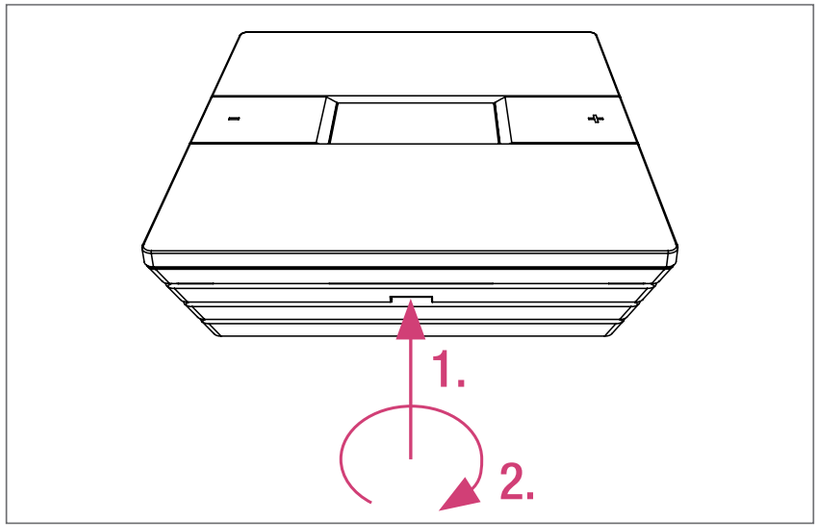

Рекомендуемая ширина инструмента: 5 мм.

2 Отогните крышку от корпуса.

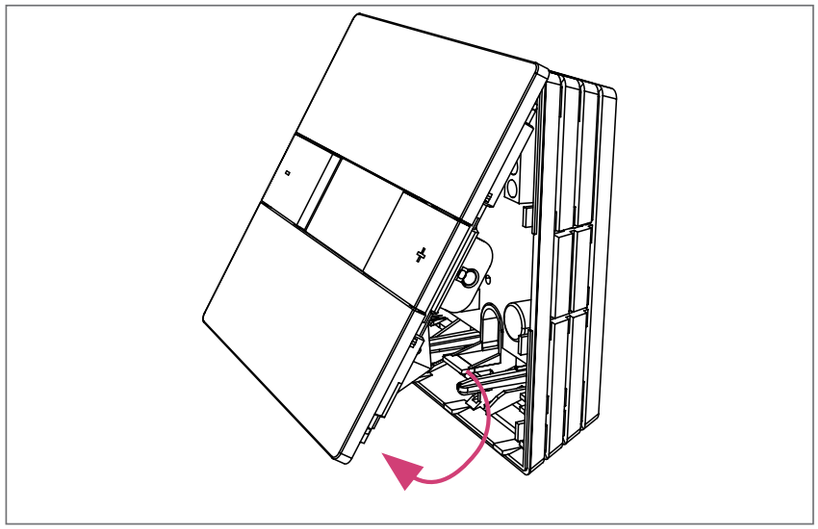

3 Снимите крышку и положите ее в надежное место

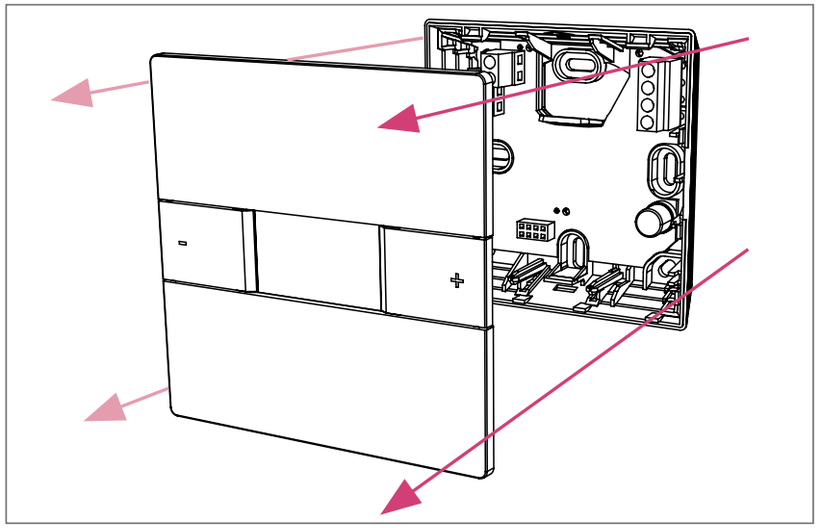

Настройка регулятора и показания дисплея

Первое включение

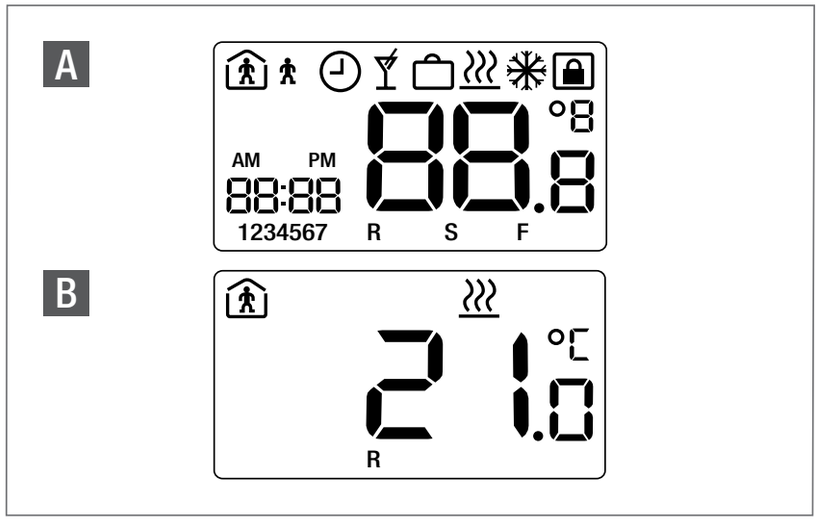

A *После включения на 2 секунды включаются все сегменты ЖК-дисплея.*

B *После старта терморегулятор показывает стандартное меню.*

Терморегулятор стартует с заводскими предустановками. После аварийного отключения электричества терморегулятор продолжает работать с теми настройками, которые были установлены на нем последний раз перед отключением электричества. Это происходит при отключении электричества до 15 часов, если регулятор работал до этого не менее 24 часов.

Установки параметров для монтажника и программы долгое время сохраняются в памяти после отключения электричества.

Функции клавиш

⊟ понижение температуры. Также „возврат“ к предыдущему параметру меню

⊞ повышение температуры. Также „далее“ к следующему параметру меню

↵ ввод / выход

мигающие символы или числа могут быть изменены

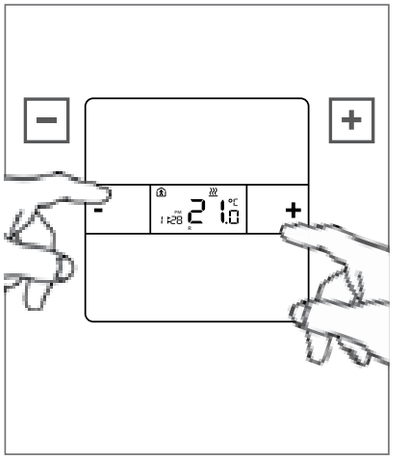

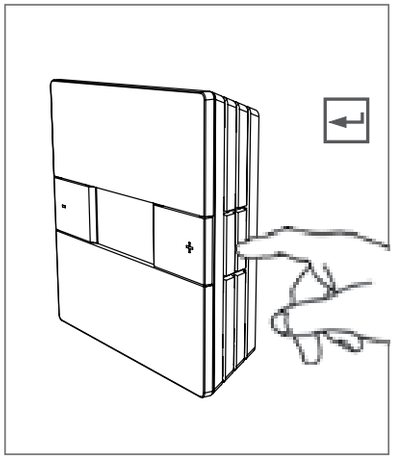

Символы ЖК-дисплея

Индикатор	Значение	Объяснение
22.0 °C	температура	Показывает фактическую температуру помещения (R) или требуемое значение (S). Требуемое значение – это та температура, которую Вы желаете иметь в помещении.
R	температура помещения	Указанная температура – это фактическая температура в помещении
S	требуемое значение	Указанная температура – это температура, которую Вы желаете иметь в помещении
	режим отопления включен	Режим отопления включен
	режим охлаждения включен	Режим охлаждения включен
	нормальный режим	Включен нормальный режим
	пониженный режим	Включен пониженный режим (режим энергосбережения)
	таймер	Терморегулятор автоматически выбирает нормальный или пониженный режимы на основе внутренней или внешней программы
	блокировка	Защищает терморегулятор от несанкционированного вмешательства
22:00	время	Показывает время. Используется также для указания даты в режиме установки.
	вечеринка	Режим вечеринки включен
	режим отпуска	Режим отпуска включен
1234567	день недели	Указывает текущий день недели
AM PM	период времени	Указывает первую или вторую половину дня (в режиме 12 часов)

дание температуры

Снижение температуры

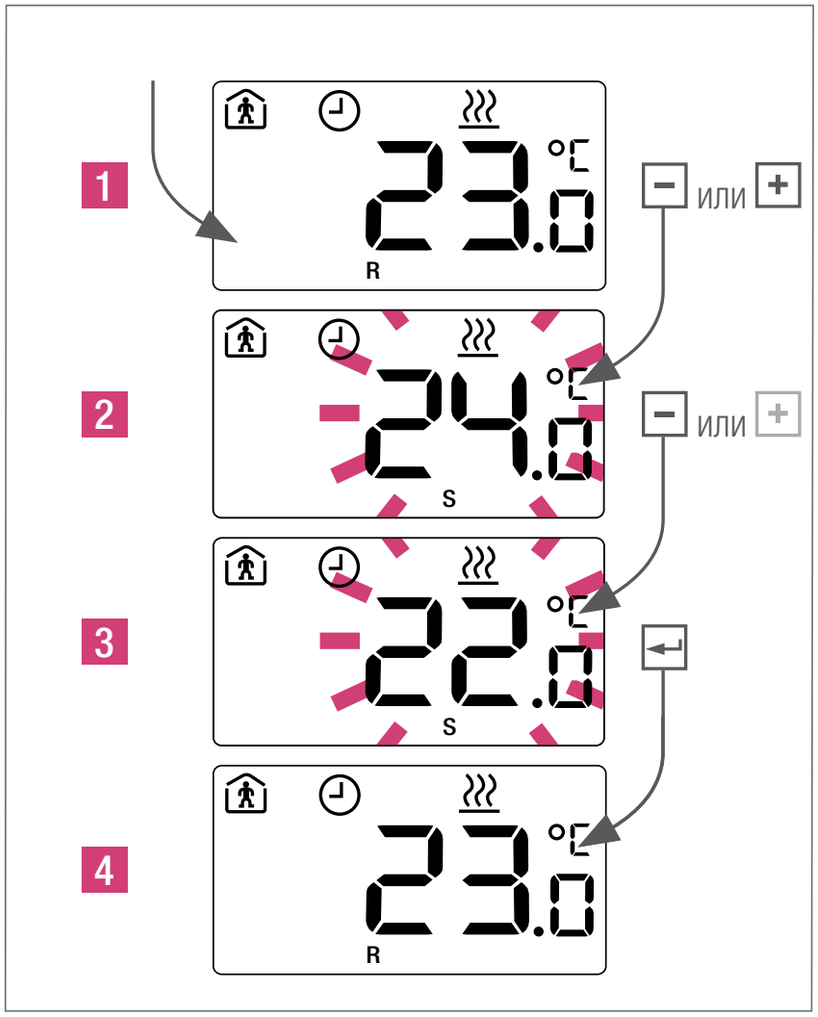

Чтобы посмотреть заданную температуру нажмите один раз на + / − (смотри информацию на следующей странице).

Режимы функционирования

Выбор режима – стандартный терморегулятор

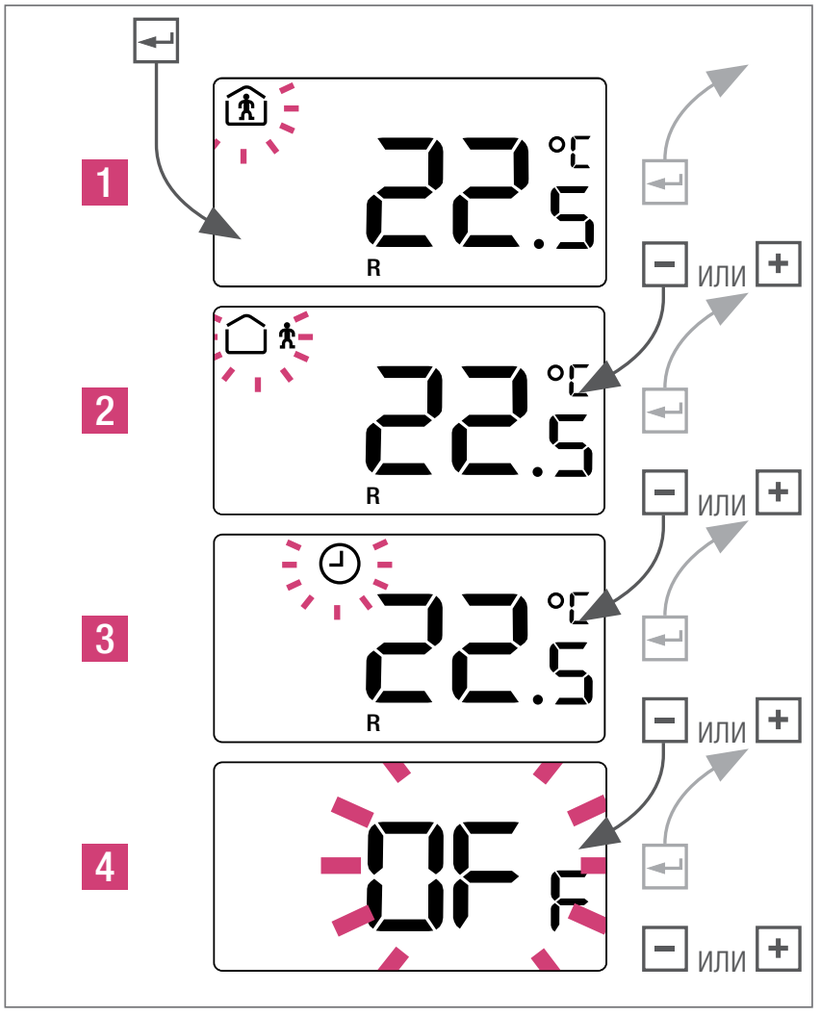

1 *Нормальный режим: температура по умолчанию 22°C*

2 *Пониженный режим: температура по умолчанию 18°C*

3 *Автоматический режим: только в случае наличия подключенного таймер-модуля*

4 *Режим ВЫКЛ. (опционально)*

Если терморегулятор Nea находится в режиме ВЫКЛ., активна функция защиты от замерзания. Как только температура опускается ниже 5°C, активируется привод на отопительном вентиле.

Если подключен внешний таймер-модуль и на дисплее отображаются часы, заданное значение температуры временно. Заданное вручную значение действует до следующего момента переключения таймер-программы. Если не установлено время, то изменение параметра постоянно.

Автоматический режим – стандартный регулятор

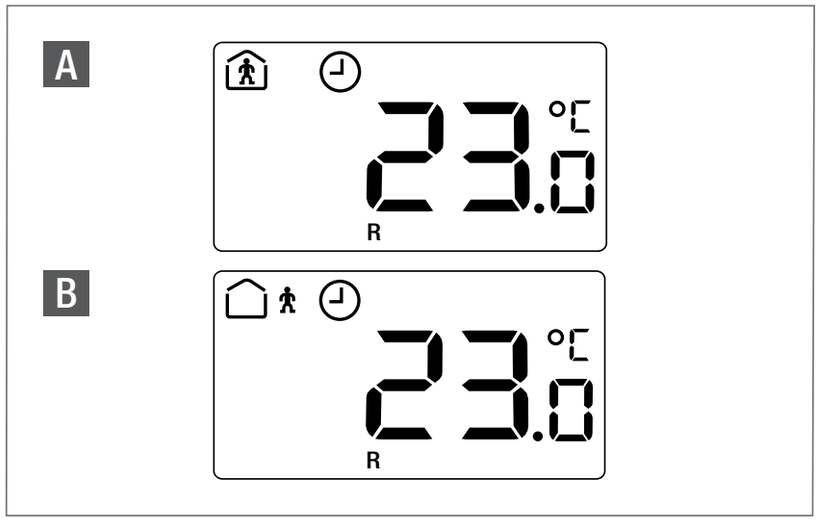

A *Таймер-программа активна: нормальный режим*

B *Таймер-программа активна: пониженный режим*

Режим вечеринки

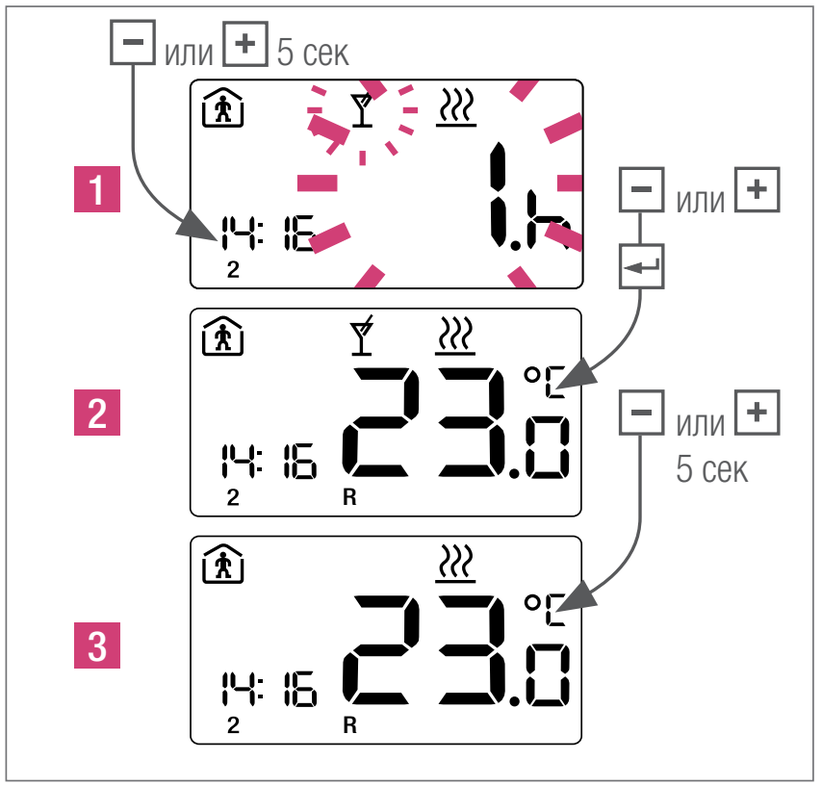

2 *5 секунд держать + или − для отмены режима вечеринки или режим станет неактивным по истечении времени.*

Режим вечеринки позволяет на заданное время перейти от пониженного режима по программе к нормальному. Терморегулятор автоматически возвращается в пониженный режим по истечении времени вечеринки

Таймер-программа

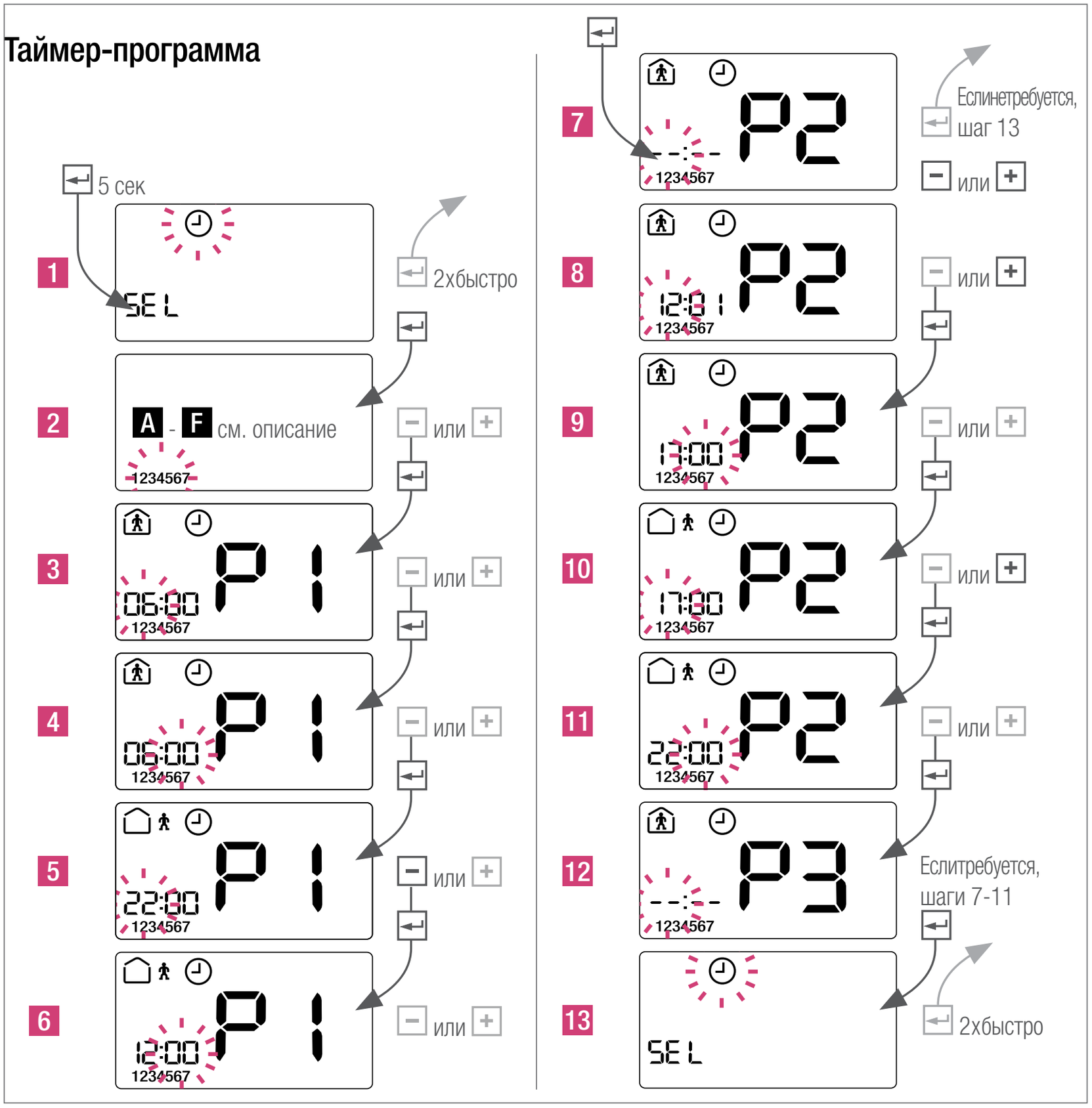

Пример настройки

P1 6:00 - 12:00

P2 17:00 - 22:00

P3 --:-- - --:--

	Индикатор	Пояснение
A	1234567	Программа на всю неделю
B	123456/7	Программа на период ПН-СБ и ВС
C	12345/67	Программа на период ПН-ПТ и СБ/ВС
D	1/2/3/4/5/6/7	Программа для каждого конкретного дня
E	dEF	Вернуться к программе по умолчанию
F	dEL AL.L	Удалить все программы

Для выбора других индикаторов (A - D) действующий индикатор должен быть удален. Для этого выбрать „F“ и подтвердить.

Настройки по умолчанию

C / 🏠 / 06:00 - 22:00

Время, дата и режим отпуска

Установка времени

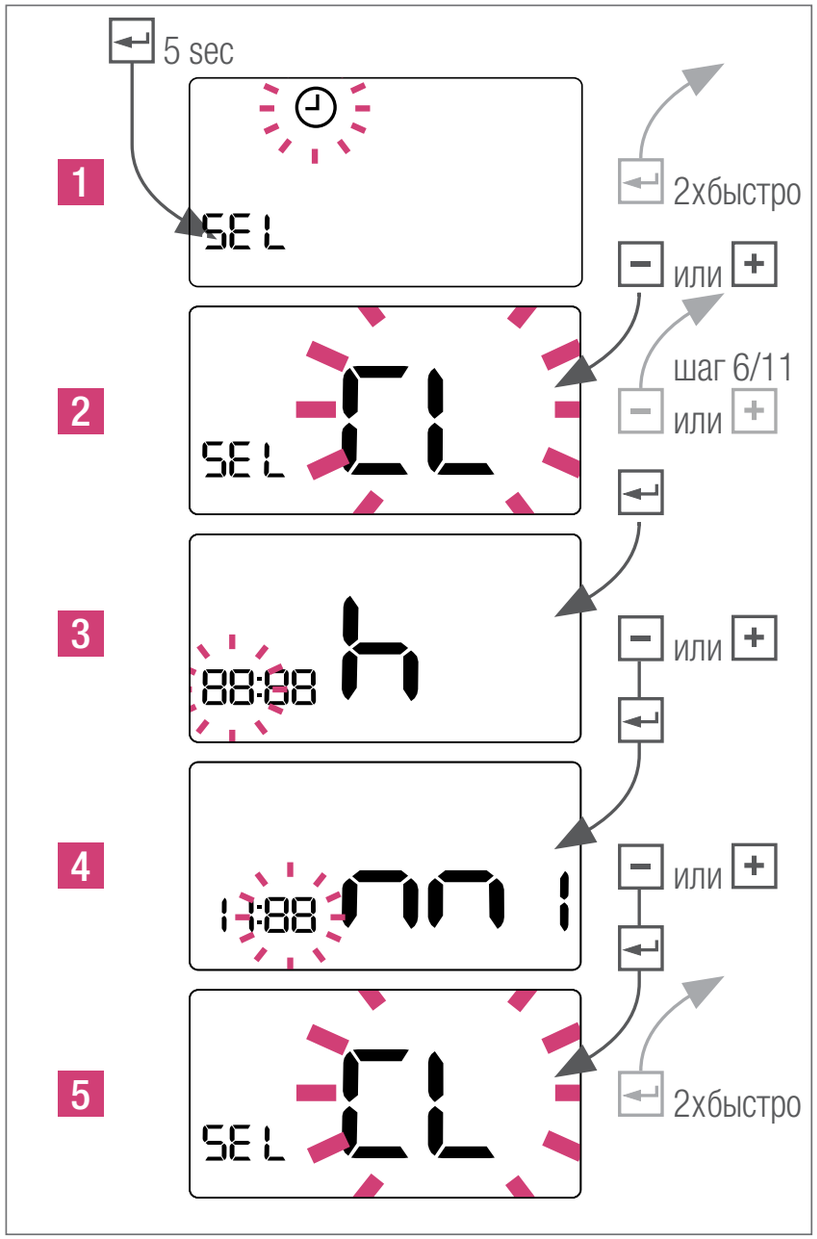

DE EN CZ ES FR GR HU IT NL PL RO RS RU SE TR

Установка даты

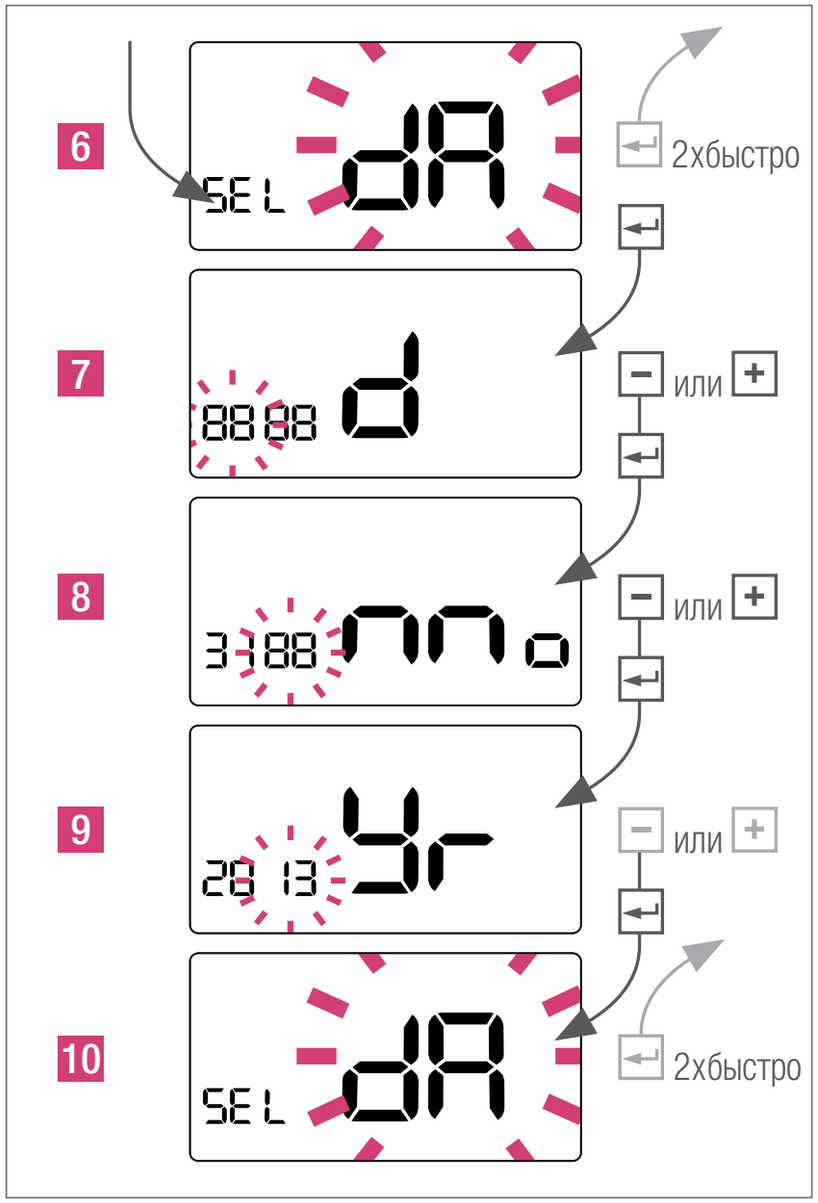

Настройка режима отпуска

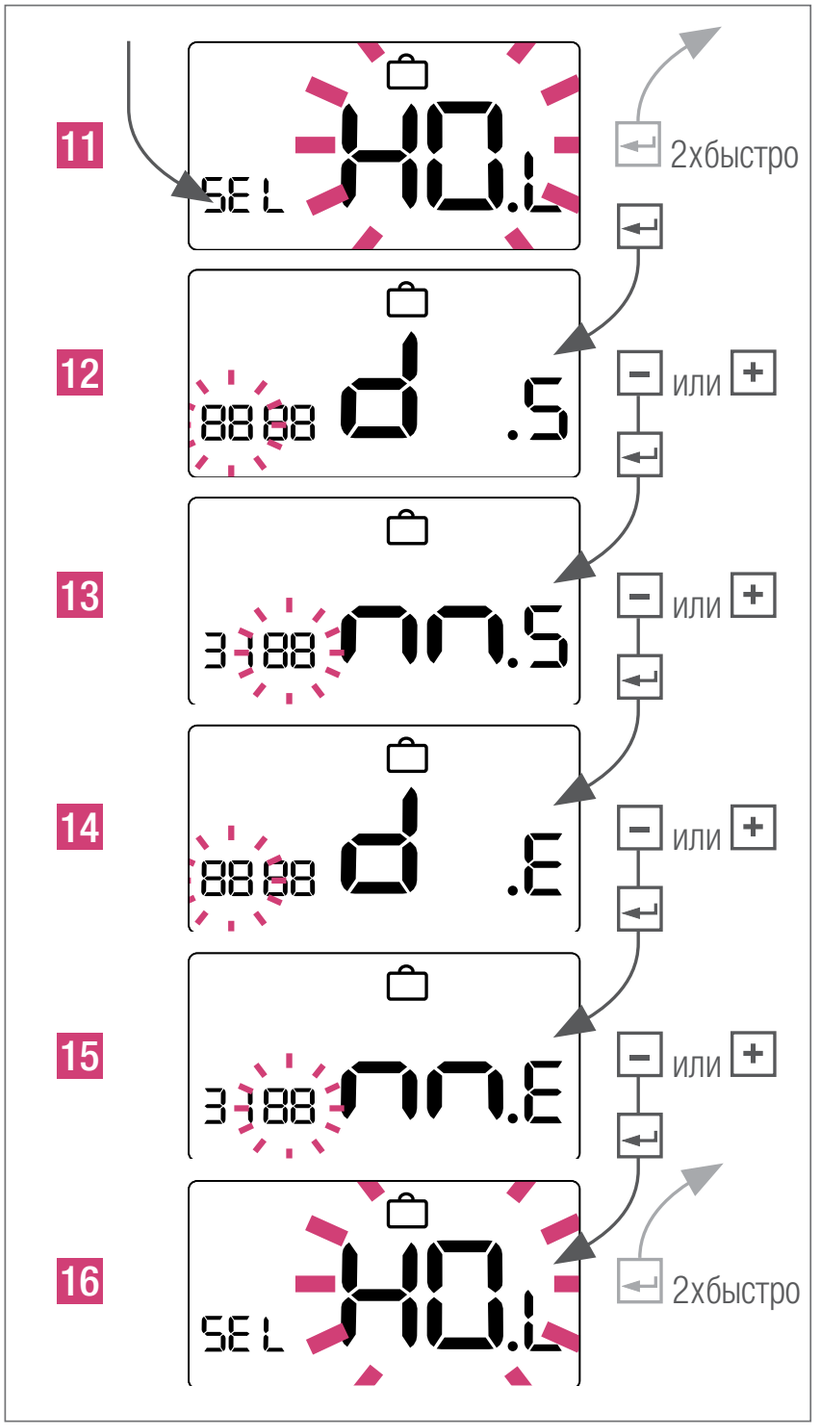

Сообщения на дисплее

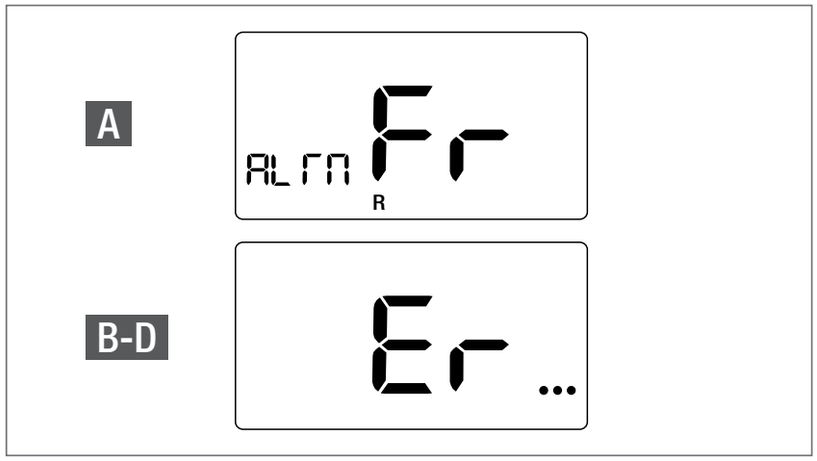

A *Активна защита от замерзания*

B *Er 4 – Температура помещения вне диапазона измерения*

C *Er 5 – Нарушение сигнала от комнатного датчика температуры*

D *Er 6 – Короткое замыкание в комнатном датчике температуры*

Сообщение об активном режиме защиты от замерзания отображается на дисплее до нажатия любой кнопки

Настройка режима отпуска

Защита клапана

Для защиты сервоприводов каждую неделю на 5 минут активируется выход регулятора. Эта функция предотвращает заклинивание клапана вследствие длинного периода простоя.

Широтно-импульсная модуляция

Регулирование температуры помещения достигается путем открытия и закрытия клапана в определенные моменты времени. Промежуток времени открытия называется временем цикла и определяется потребностью в энергии. Данный принцип называется широтно-импульсной модуляцией (ШИМ).

ПИ-регулирование

ПИ-регулирование является промышленным стандартом для терморегуляторов с ШИМ. ПИ-регулятор постепенно приводит вырабатываемый сигнал в соответствие с нагрузкой на систему для достижения оптимального результата.

Чистка терморегулятора REHAU Nea

Для очистки используйте только мягкую сухую ветошь без растворителей.

Сгоревший предохранитель может указывать на ошибку в самой системе. Перед заменой предохранителя необходима проверка системы специалистом.

Технические данные

	Nea HT 230 B	Nea HT 24 B***
Рабочее напряжение	230B-AC+/-10%	24B-AC+20%-10%
Ток коммутации макс.	0.2 A*	1 A*
Предохранитель	0.63 A T	1 A T
Класс защиты**	Класс II	Класс III
Макс. количество приводов	5 x 3 Вт	
Степень защиты корпуса	IP30	
Режим работы	1.Y	
Степень загрязнения	2	
измеренное-импульсное напряжение	4 кВ	
Защита от замерзания	5 °C	
Защита клапана	5 мин/неделя	
Размер, спереди	88 x 88 (мм)	
Размер, сзади	75 x 75 (мм)	
Глубина	26 (мм)	
Рабочие параметры	6 .... 37 °C	
Температура хранения	-20 до 65 °C	
Температура окружающей среды	0 до 50 °C	
Относительная влажность	макс. 80%, без конденсации	

* *резистивная нагрузка*

** *При правильном монтаже выполняются требования класса защиты.*

*** *Напряжение питания должно обеспечиваться трансформатором безопасного напряжения*

Если систему, описанную в данной технической информации, предполагается использовать по другому назначению, то в этом случае следует обязательно проконсультироваться с фирмой REHAU и перед началом монтажа получить письменное разрешение от фирмы REHAU. Если такое разрешение не получено, то ответственность целиком лежит на потребителе. Применение, монтаж и переработка в данном случае выходят из-под нашего контроля. Если же возникает рекламационный случай, то наша ответственность за ущерб ограничивается стоимостью поставленного и использованного потребителем материала. Гарантийные обязательства утрачивают свою силу в случае использования продукта по назначению, не оговоренному в данной технической информации.

NEA HT 24 V & NEA HT 230 V

REHAU RUMSTERMOSTAT

BRUKSANVISNING OCH SNABBMONTAGE

www.rehau.se

Innehåll

Leveransomfång 278
Inledning 279
Produktkonformitet och säkerhet 279
Säkerhetsinformation 279
Parameterinställningar av installatör
- expertis 280
Montageposition 281
Borttagning av locket 287
Reglerstyrning och display 288
Inställning av önskat värde 290
Driftssätt 290
Tidsinställningsprogram 292
Tid, datum och semesterdrift. 293
Displaymeddelanden. 295
Information angående allmänna
funktioner 295
Tekniska data 296

Säkerhet

Information

Fördelar

Leveransomfång

Termostat (1 St.)

pluggar & skruvar (2 st.)

handbok (1 st.)

Inledning

Vi tackar för ert köp av REHAU rumstermostat Nea. Nea HT är en programmerbar, digital rumstemperaturtermostater som finns i utförande 24 V och 230 V. Den ger en enkel temperaturinställning för era värme- och kylanläggningar

Genom att köpa en REHAU rumstermostat NEA har du bestämt dig för en elektronisk termostat som kan användas till olika värme- och kylanläggningar som golv-, vägg- eller takvärme för hotell, bostäder, affärs och kontorslokaler. Beroende på anläggningstyp kan man få en skräddarsydd reglering per rum. Genom att sänka temperaturen kan man uppnå en betydande energibesparing.

Vi hoppas att den här produkten blir till belåtenhet.

Produktkonformitet och säkerhet

Produktkonformitet

Denna produkt uppfyller de väsentligaste kraven enligt följande EU-riktlinjer:

- Elektromagnetisk kompabilitet 2014/30/EU
- Lågspänningsdirektiv 2014/35/EU

Säkerhetsinformation

Användning enligt bestämmelser

Rumstermostaten Nea HT får endast användas för hydrauliska värme- och kylanläggningar inomhus. Den är inte avsedd för att reglera starttemperatur eller kontroll av denna vid värme- eller kylanläggningar. I detta sammanhang får rumstermostaten Nea-HT endast användas för drift av termiska inställningar. Tillverkaren garanterar endast produkten vid fackmässig användning.

Behörig personal

Den elektriska installationen skall göras enligt nationella bestämmelser liksom

enligt lokal elleverantörs bestämmelser. Denna bruksanvisning kräver yrkeskunskap som motsvarar en officiellt erkänd examen inom följande yrken:

- el- eller elektronteknik

motsvarande internationella bestämmelser liksom jämförbara yrken inom respektive specifik nationell lagstiftning

Orsaker till olycksfall
Termostaten skall vara bortkopplad från el innan locket tas av.

Nödfall
Koppla bort elen från hela reglerings-systemet för rumstemperatur.

Parameterinställningar av installatör - expertis

Parameterservice och expertis
Nea-termostaten är utrustad med olika parametrar. Dessa parametrar kan lätt ändras i enlighet med specifik användning. Se Nea service- och expertparametrar under www.rehau.se/nea.

Vänligen observera att parametrar endast får matas in av installatör eller fackkunnig person. Ändring av parameterar kan ha allvarliga följder för värmeanläggningen.

Vänligen ange alla parameterändringar under ”Installatörens noteringar”.

Montageposition

För att få en störningsfri drift och effektiv styrning, skall Nea rumstermostat helst monteras i ett dragfritt område och på ett avstånd om 130 cm från golvet.

Montera inte termostaten i närrheten av en värmekälla, bakom gardiner, på platser med direkt solljus eller i områden med hög luftfuktighet.

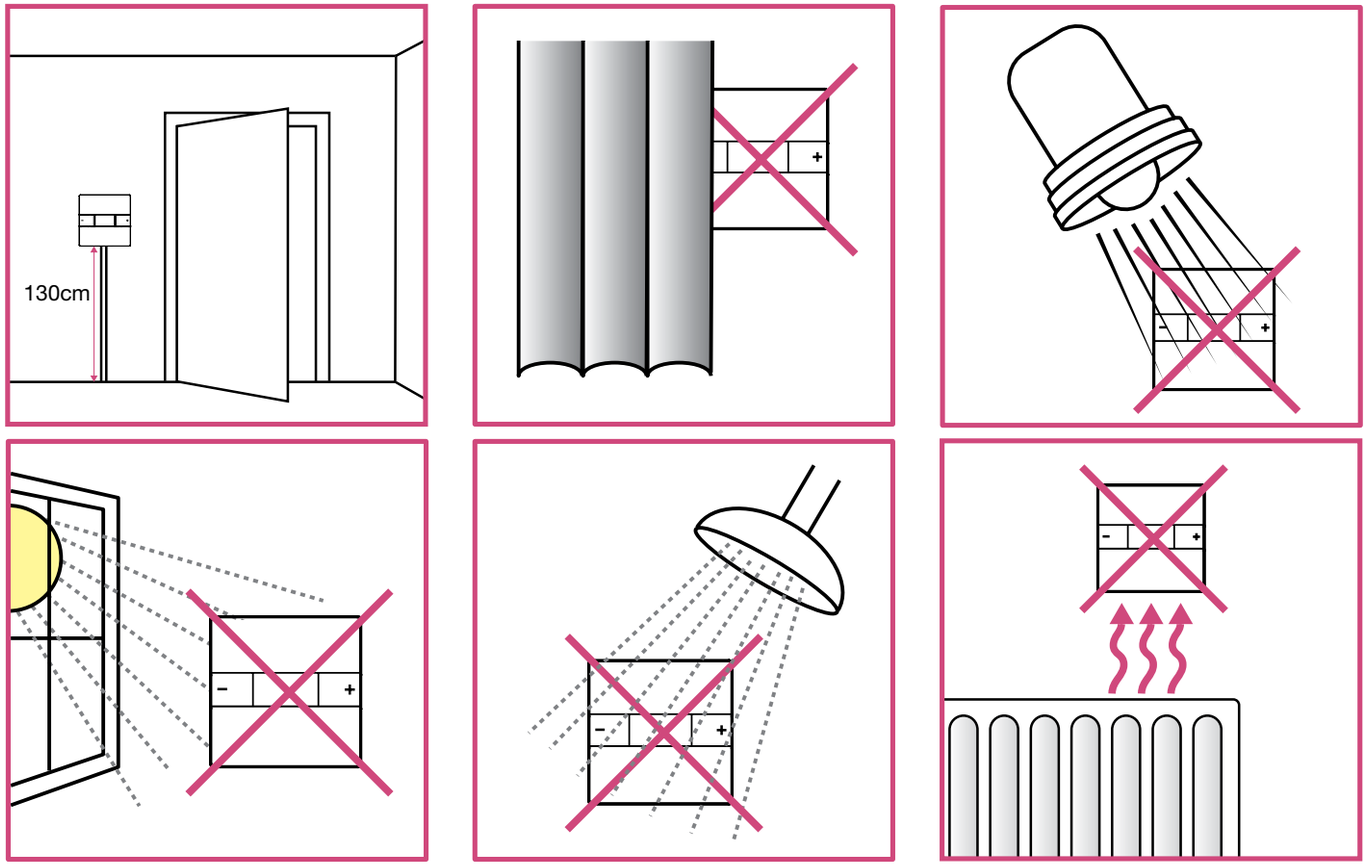

- Positioniera inte termostaten på yttervägg

Montage

1 Väggmontage

Markera och montera bakstycket på väggen. Termostaten passar för dosor med infällt montage med hålavstånd på 60 mm.

2 Ledningsdragning

Kabelsko och kabel

230V: 1,5 mm² kabeltvärsnitt

24V: 0,75 mm² – 1,5 mm² kabeltvärsnitt

A 55 mm

B 8 mm

** maximal storlek på skruvhuvud*

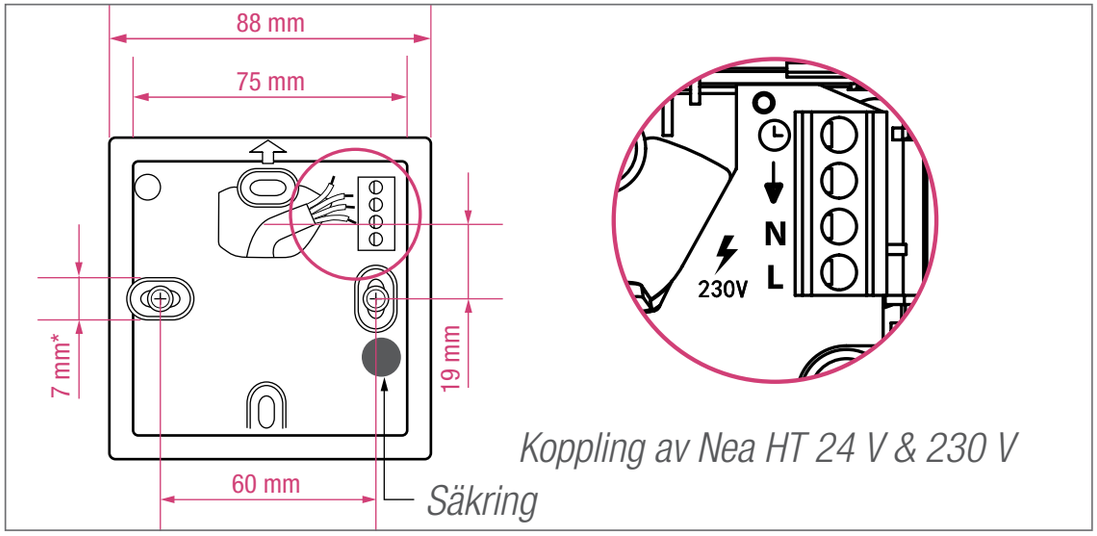

Koppling av Nea HT 24 V & 230 V

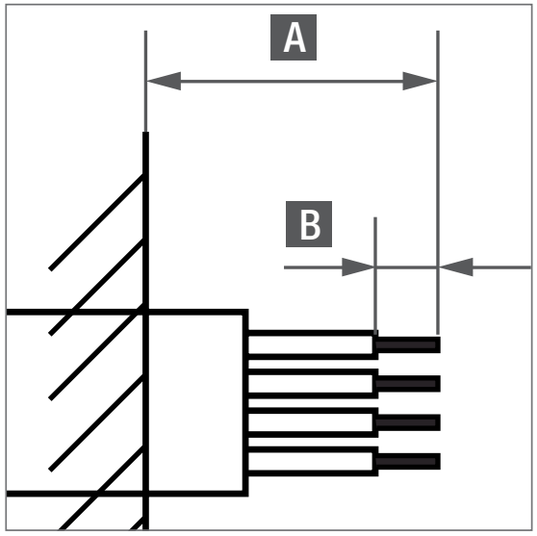

Nea HT kabeldragning

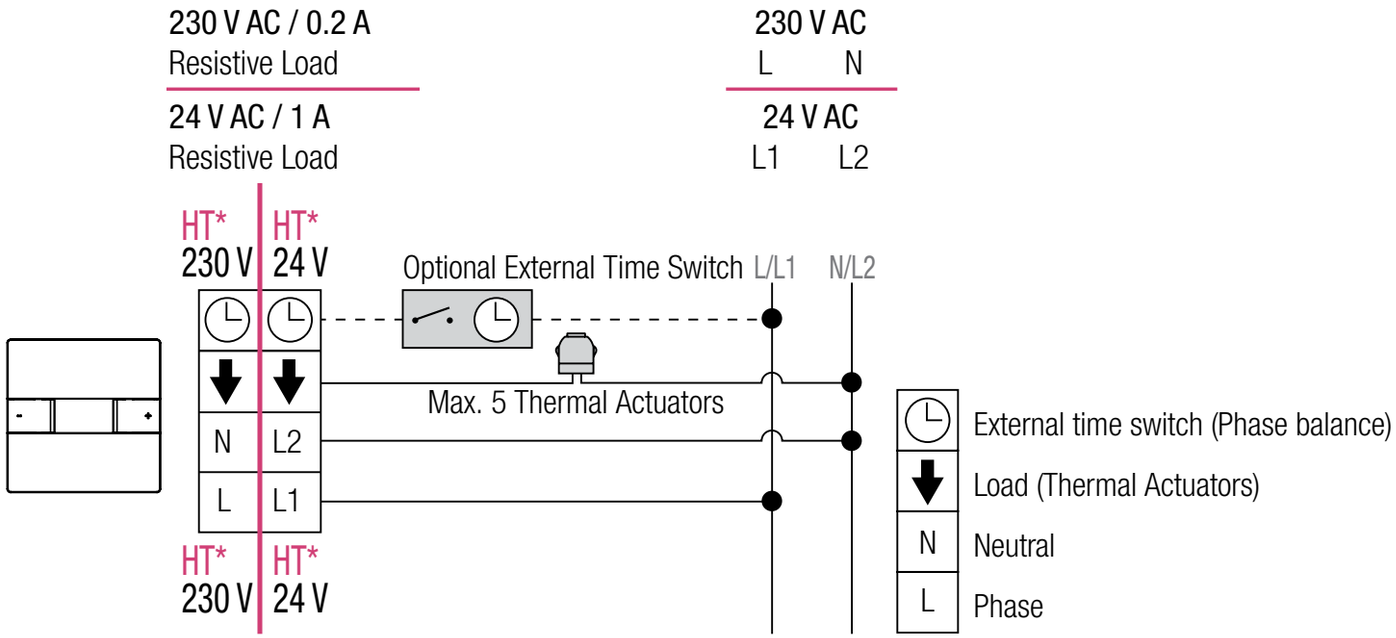

** Rumstermostaterna Nea HT 230 V och 24 V är olika modeller*

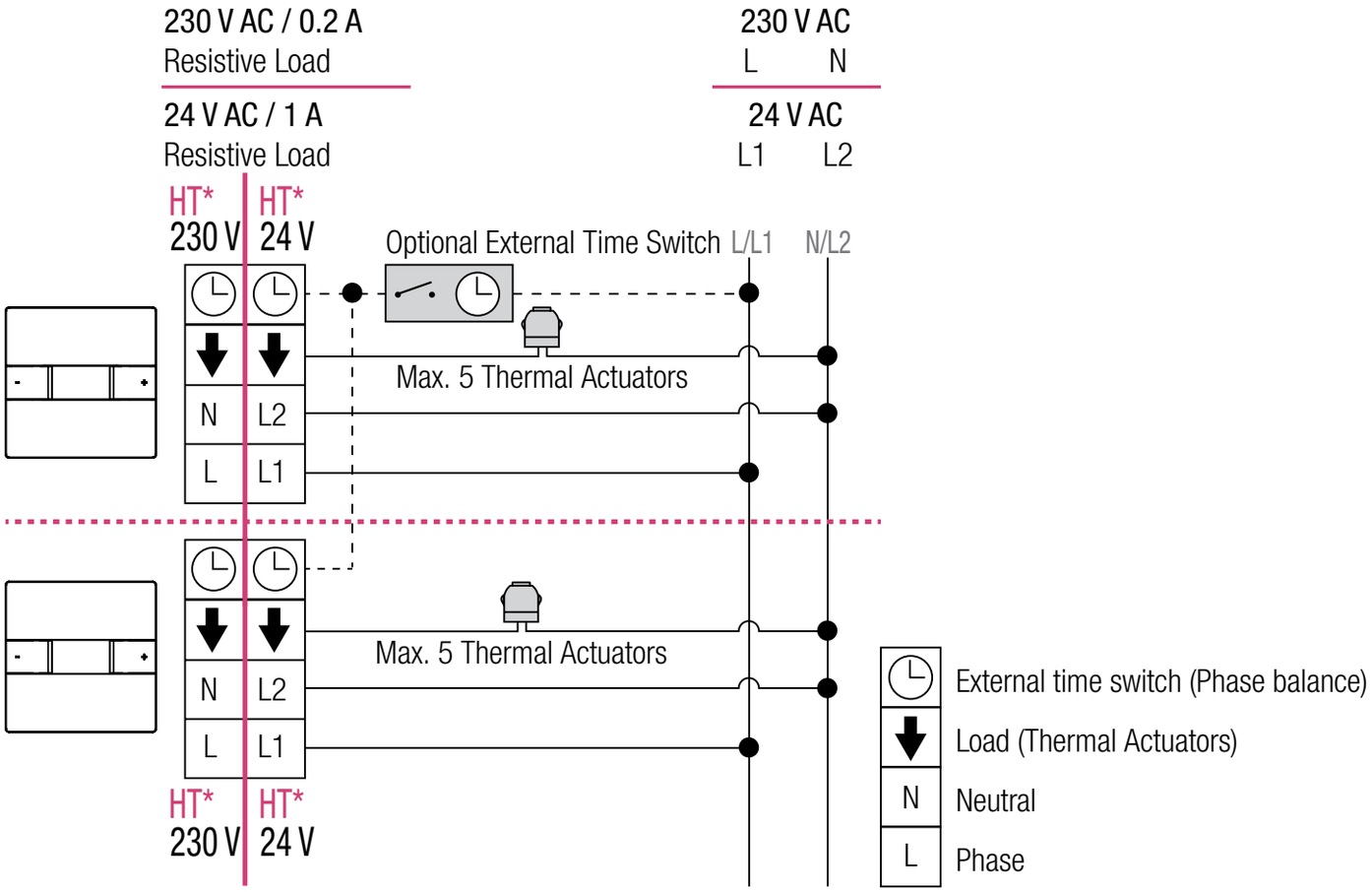

Rumstermostaterna Nea HT 230 V och 24 V är olika modeller

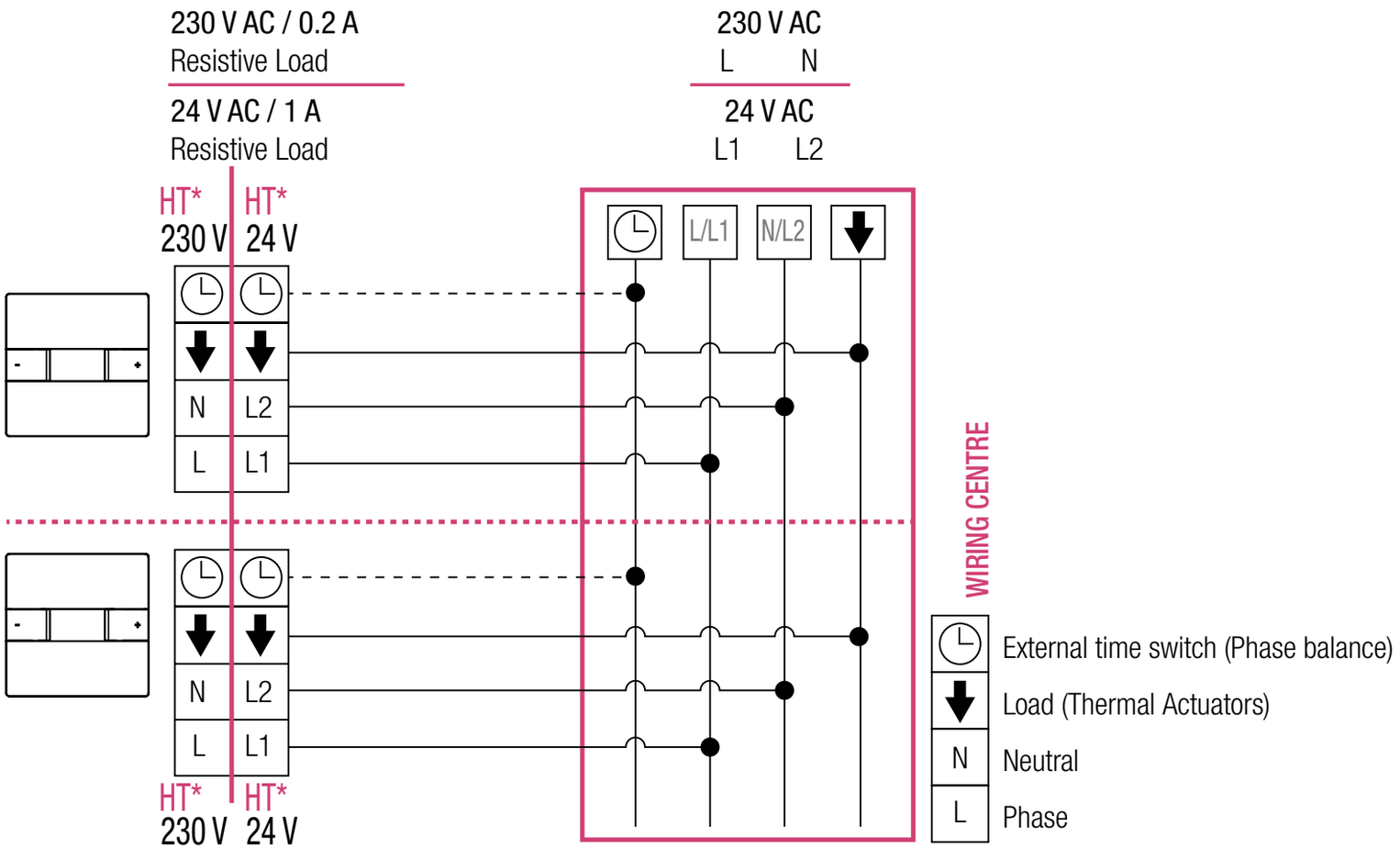

Rumstermostaterna Nea HT 230 V och 24 V är olika modeller

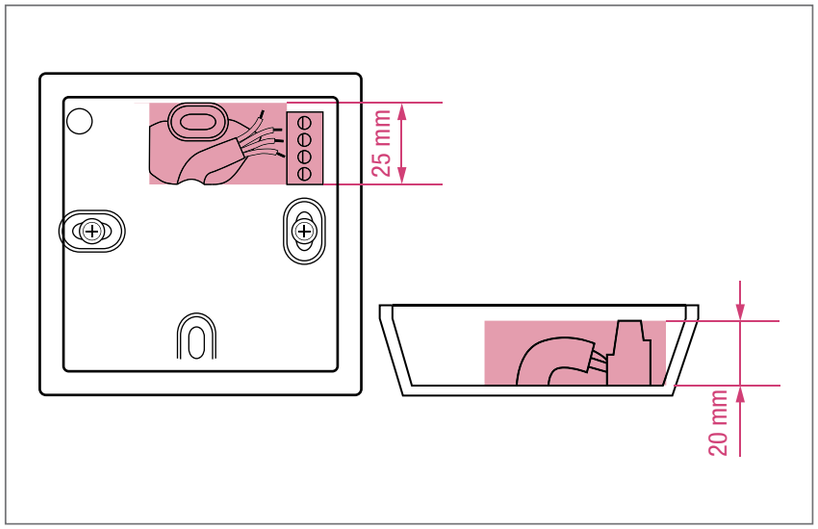

Säkerställ att kabeln befinner sig inom det markerade området.

3 Positionera det främre locket på den bakre kåpan så att gångjärnsclipsen är riktade mot varandra.

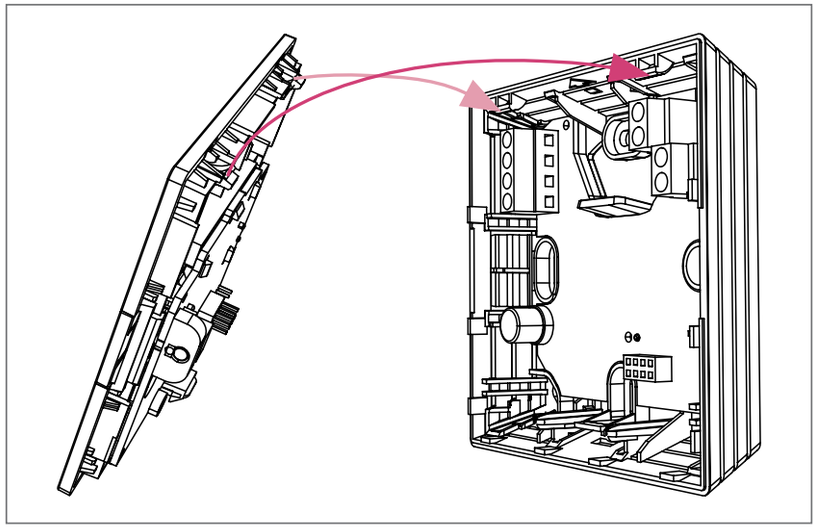

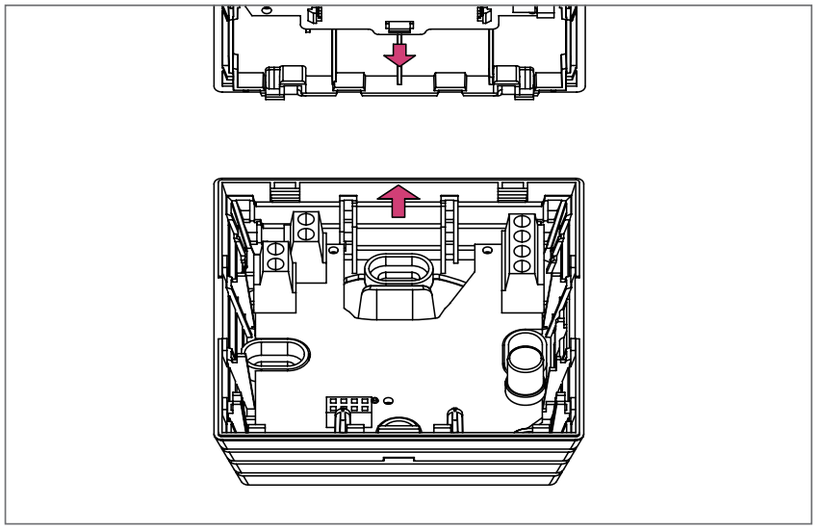

Säkerställ att de båda pilarna är riktade mot varandra innan kåpan stängs.

4 Fixera gångjärnet.

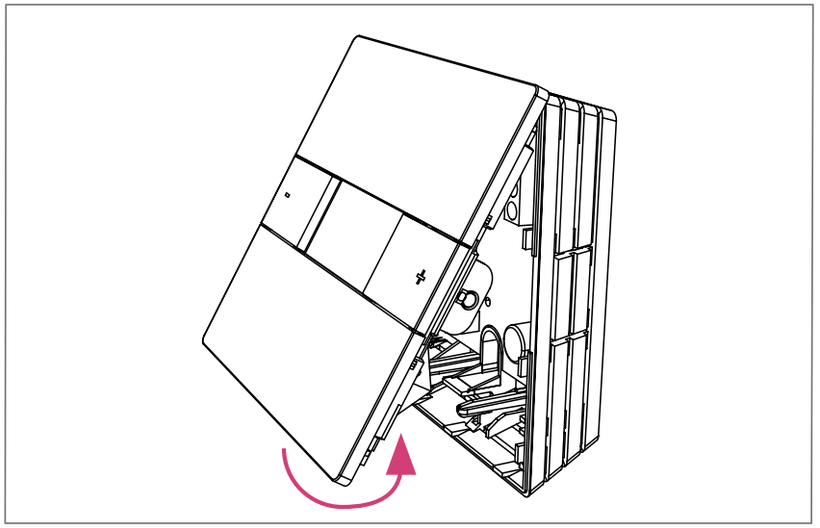

5 Positionera försiktigt låshaken på locket vid den bakre kåpan och stäng den.

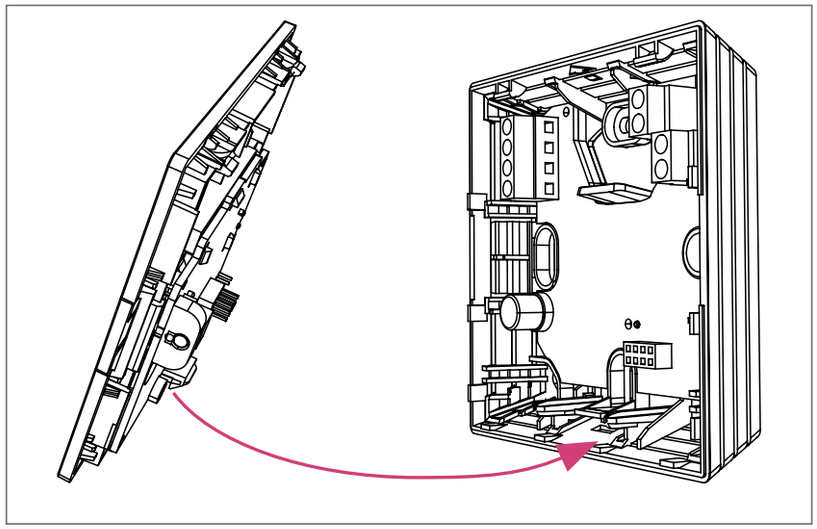

Kontrollera att låshaken är ordentligt stängd.

Borttagning av locket

1 Tryck försiktigt lockets låshake uppåt med hjälp av ett verktyg.

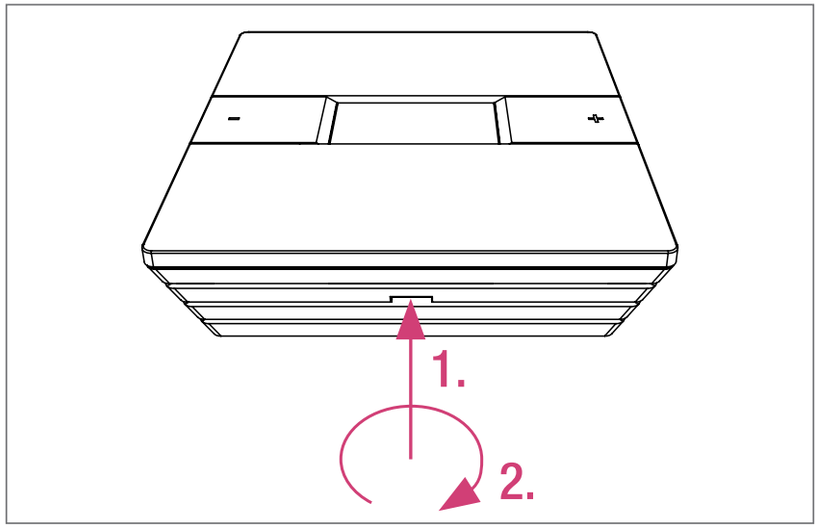

Rekommenderad verktygsbredd 5 mm.

2 Ta bort locket från den bakre kåpan.

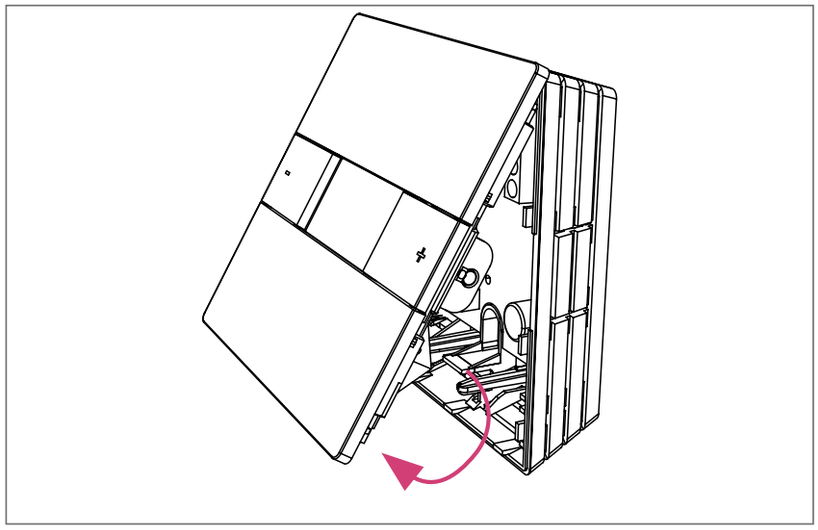

3 Ta bort locket och förvara det på ett säkert ställe.

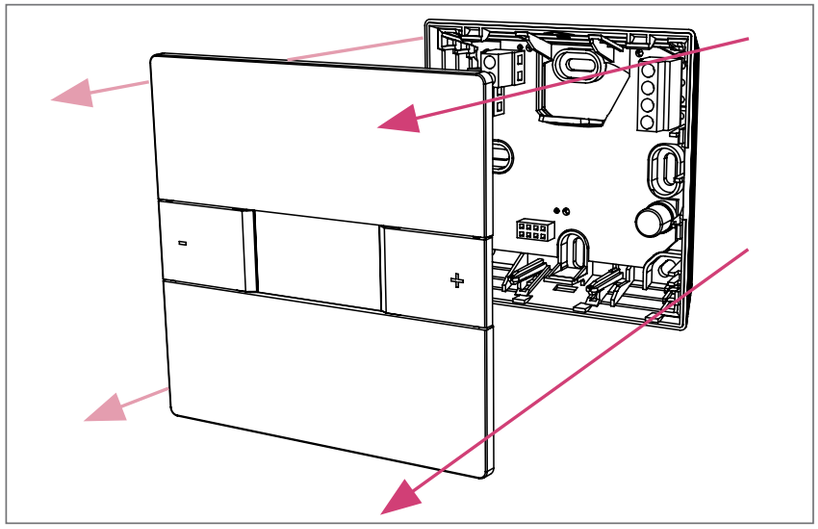

Reglerstyrning och display

Första inkoppling

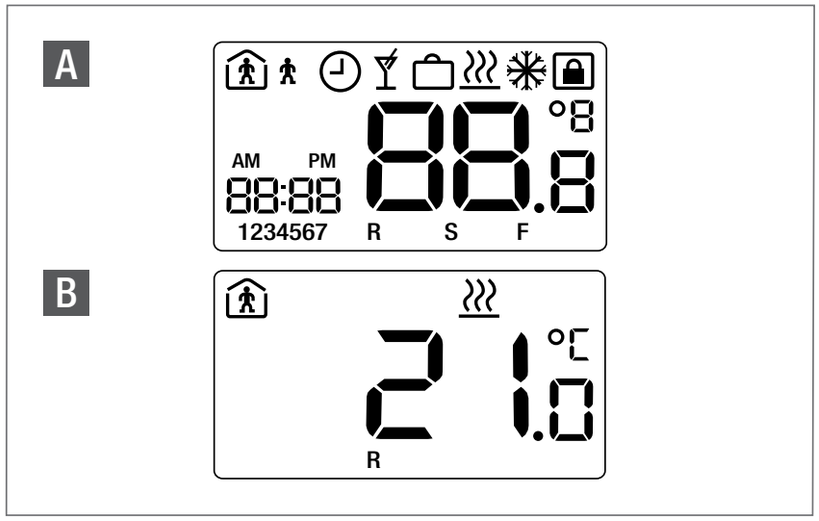

A *Efter inkoppling kopplas alla LCD-segment in under två sekunder.*

B *Efter start visar rumstermostaten standarddisplay.*

Termostaten startar upp med en standard-förinställning. Vid elavbrott arbetar termostaten vidare med de värden som var inställda före avbrottet. Detta sker vid ett strömavbrott upp till 15 timmar om termostaten tidigare varit i drift under 24 timmar.

Parametereinställningarna för installatören och kopplingsprogram-men förblir konstant lagrade vid elavbrott.

Knappar

− Sänka temperaturen. Även ”tillbaka” i menyinställningarna

+ Höja temperaturen. Även ”framåt” i menyinställningarna

↵ Inmatning / avsluta

Blinkande symboler eller siffror kan förändras

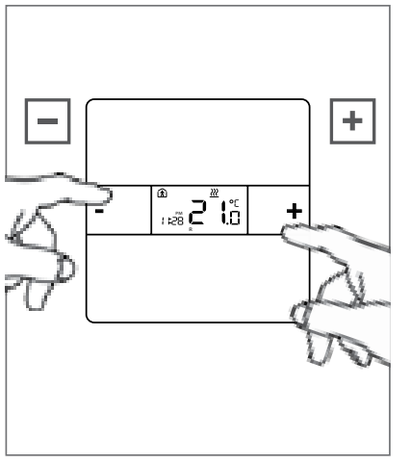

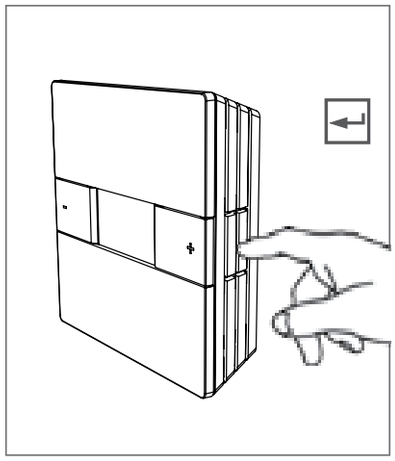

LCD-symboler

Display	Beskrivning	Förklaring
22.0 °C	Temperatur	Visar den verkliga rumstemperaturen (R) eller inställt värde (S). Det inställda värdet är önskad rumstempertur
R	Rumstemperatur	Angiven temperatur är aktuell rumstemperatur.
S	Inställt värde	Angiven temperatur är önskad rumstemperatur
	Värmedrift aktiv	Värmeledningsdrift är igång
	Normal drift	Normal drift är igång
	Reducerad drift	Reducerad drift är igång (energiesparmodus)
	Tidkopplingsprogram	Termostaten väljer automatiskt normal eller reducerand drift baserad op det interna/externa tidkopplingsprogrammet
	Spärrdrift	Skyddar rumstermostaten från obehörig åtkomst
22:00	Tid	Tidsangivelse. Kan också ställas in för datumangivelse
	”Partydrift”	Partydriften är aktiv
	Semesterdrift	Semesterdrift är aktiv
1234567	Dag	Anger aktuell dag
AM PM	Tidsstatus	Anger fm eller em (12 timmarsklocka)

Inställning av önskat värde

Reducering av önskat värde

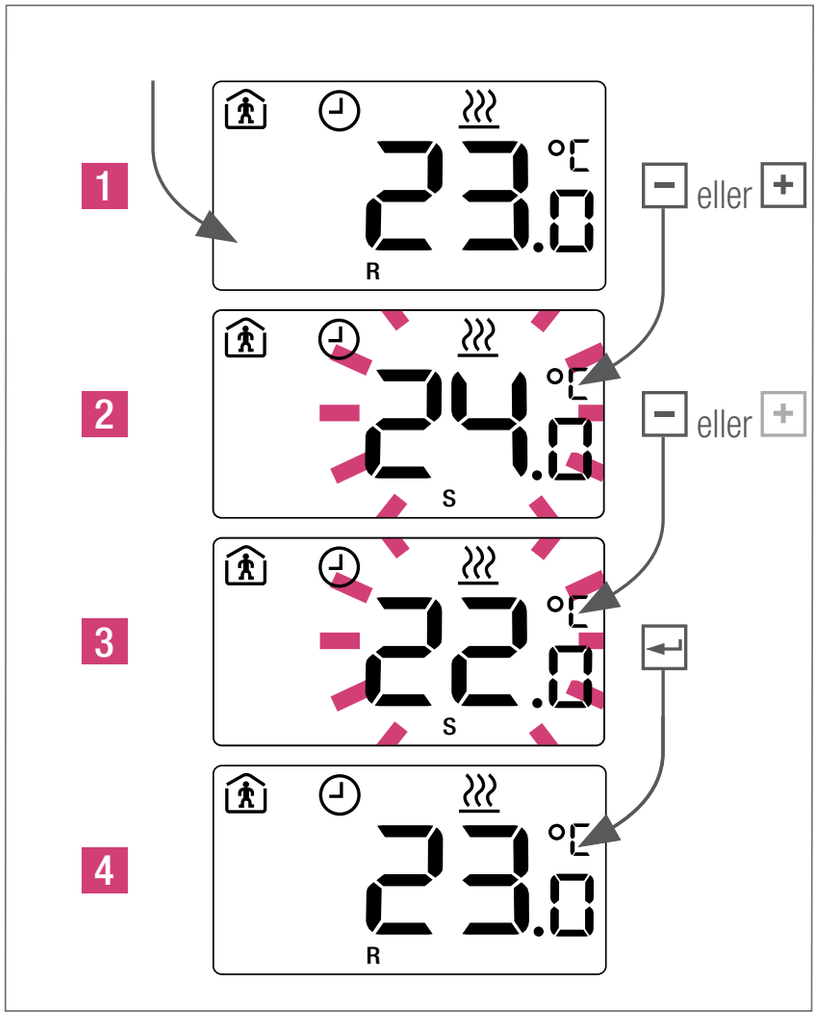

För att se önskat värde tryck en gång + / −
(se information på nästa sida)

Driftssätt

Val av driftssätt - standardreglering

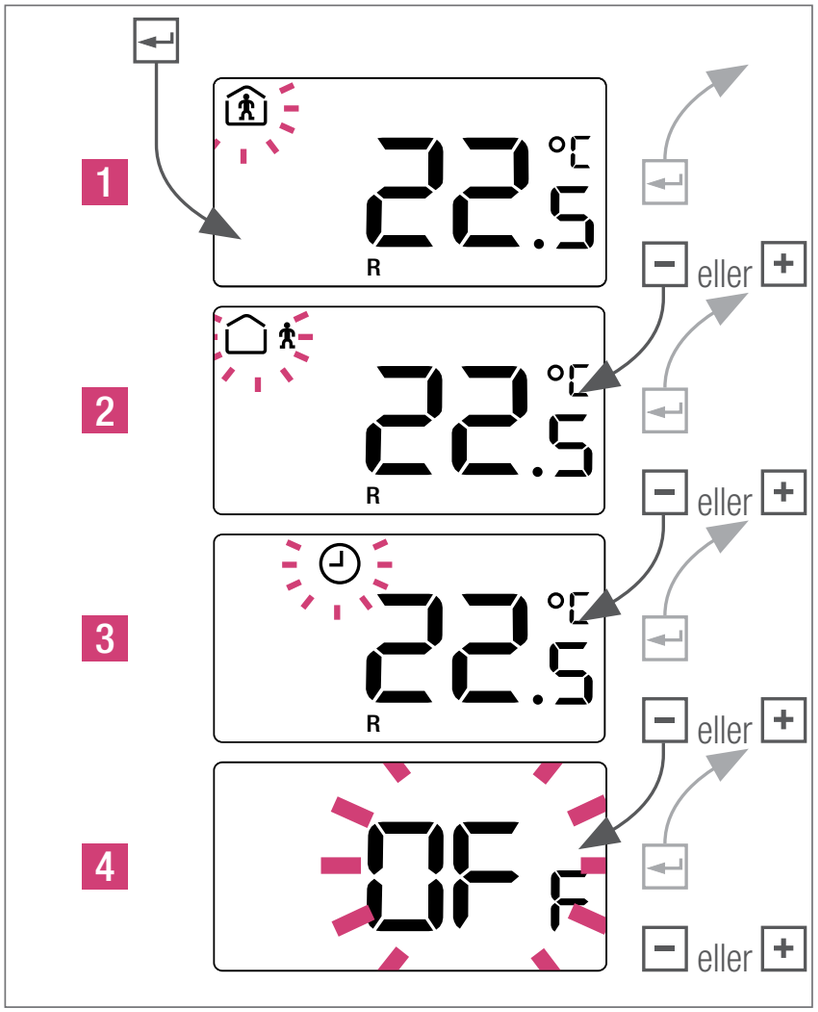

1 *Normaldrift. Önskat standardvärde 22 °C*
2 *Reducerad drift: Önskat standardvärde 18 °C*
3 *Automatisk drift: Gäller endast när externt tidkopplingsprogram är anslutet*
4 *Driftssätt OFF*

När Nea-termostaten står på OFF är den automatiskt skyddad mot frost.

Så snart temperaturen sjunker under 5°C aktiveras värmeventile.

När ett tidkopplingsprogram är aktiverat och klockan visas,är ändring av önskat värde temporärt. Det manuellt inställda önskade värdet gäller bara till nästa kopplingspunkt på programmet. Då klockan ej visas är ändringen av börvärdet bestämt.

Automatisk drift - standardreglering

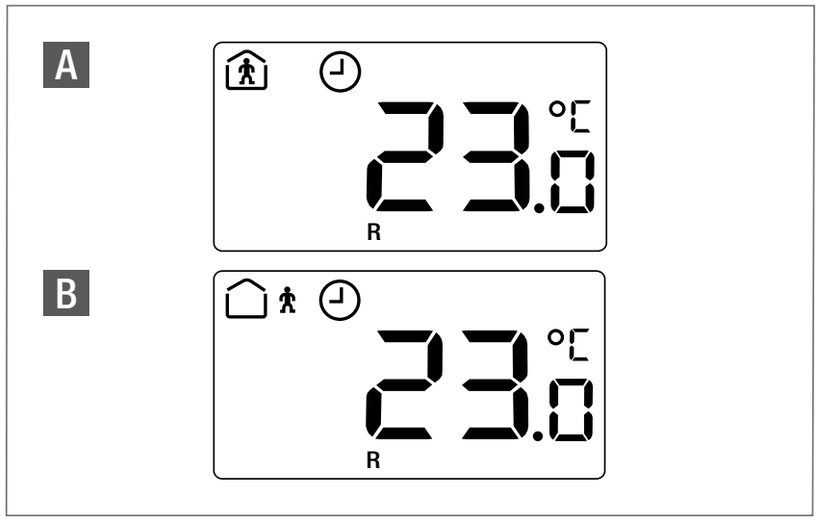

A *Tidsinställningsprogram aktivt: normalt driftssätt*
B *Tidsinställningsprogram aktivt: reducerat driftssätt*

Driftssätt ”party”

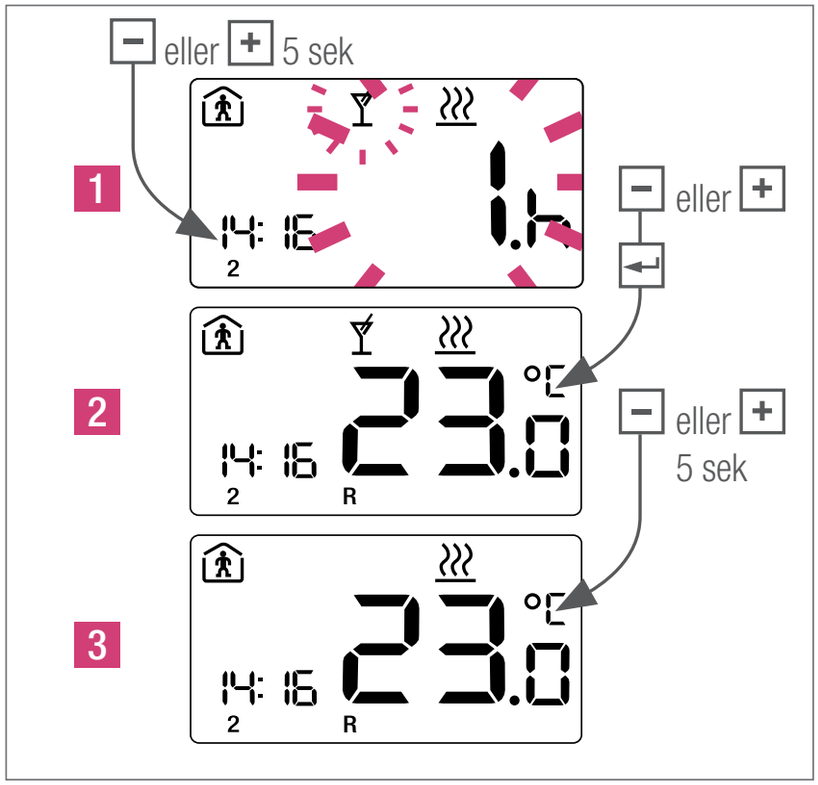

2 *5 sek + eller tryck − för att avsluta driftssättet.*

Driftssätt ”party” ger möjlighet att välja tid för det reducerade driftssättet innan det växlar tillbaka till det normala. Termostaten återgår automatiskter till det normala när tiden runnit ut.

Tidsinställningsprogram

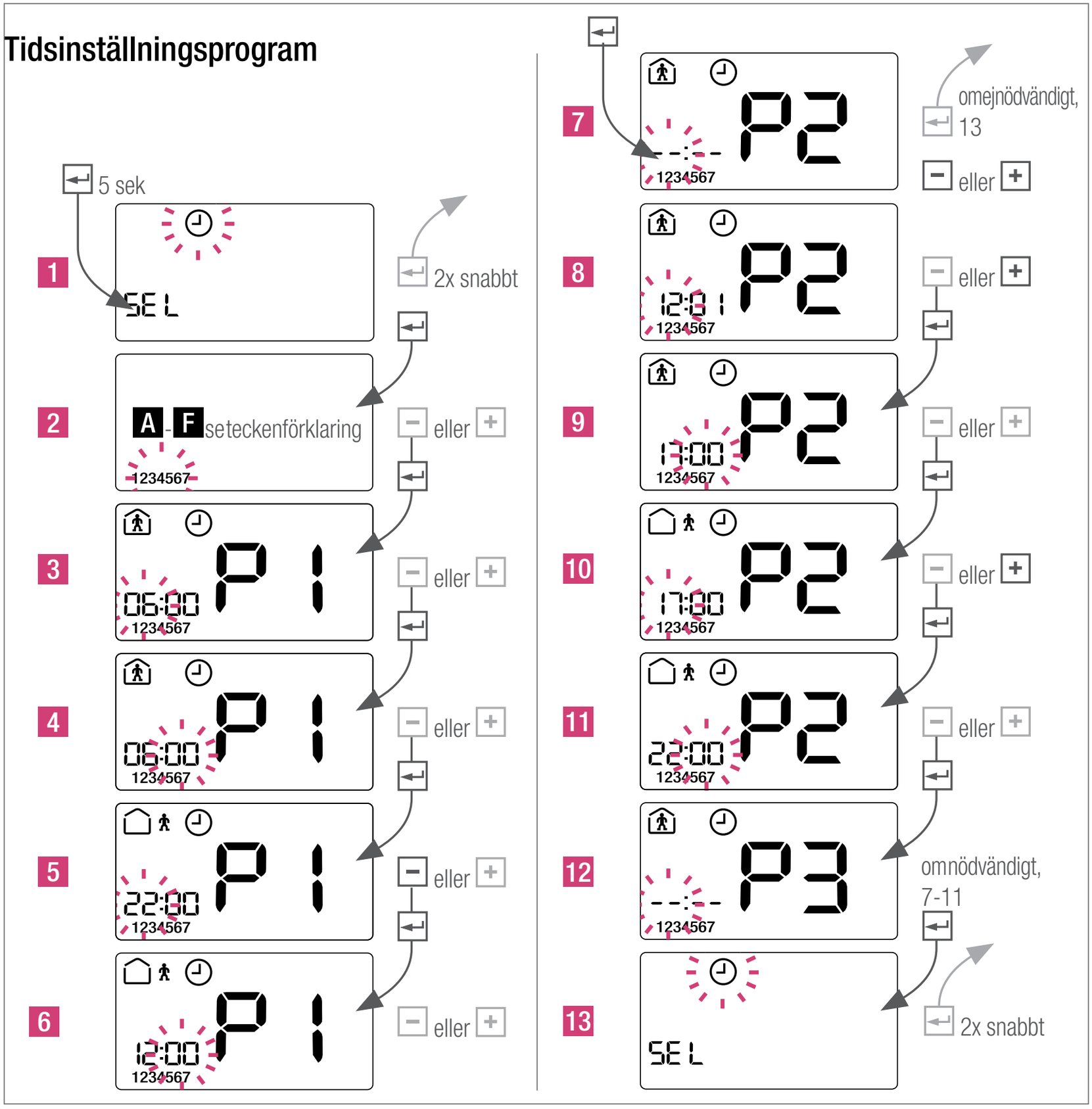

Exempel på inställning

P1 6:00 - 12:00

P2 17:00 - 22:00

P3 --:-- - --:--

	Indikator	Förklaring
A	1234567	Program för hela veckan
B	123456/7	Program för mån-lör och för sön
C	12345/67	Program för mån-fre och för lör-sön
D	1/2/3/4/5/6/7	Programmering för enstaka dagar
E	dEF	Tillbaka till standardprogrammet
F	dEL AL.L	Stäng alla program

Vid val av andra indikatorer (A-D) behövs den aktuella indikatorn raderas, Välj ”F” och bekräfta.

Förinställningar

C / 🏠 / 06:00 - 22:00

Tid, datum och semesterdrift

Ställa in tid

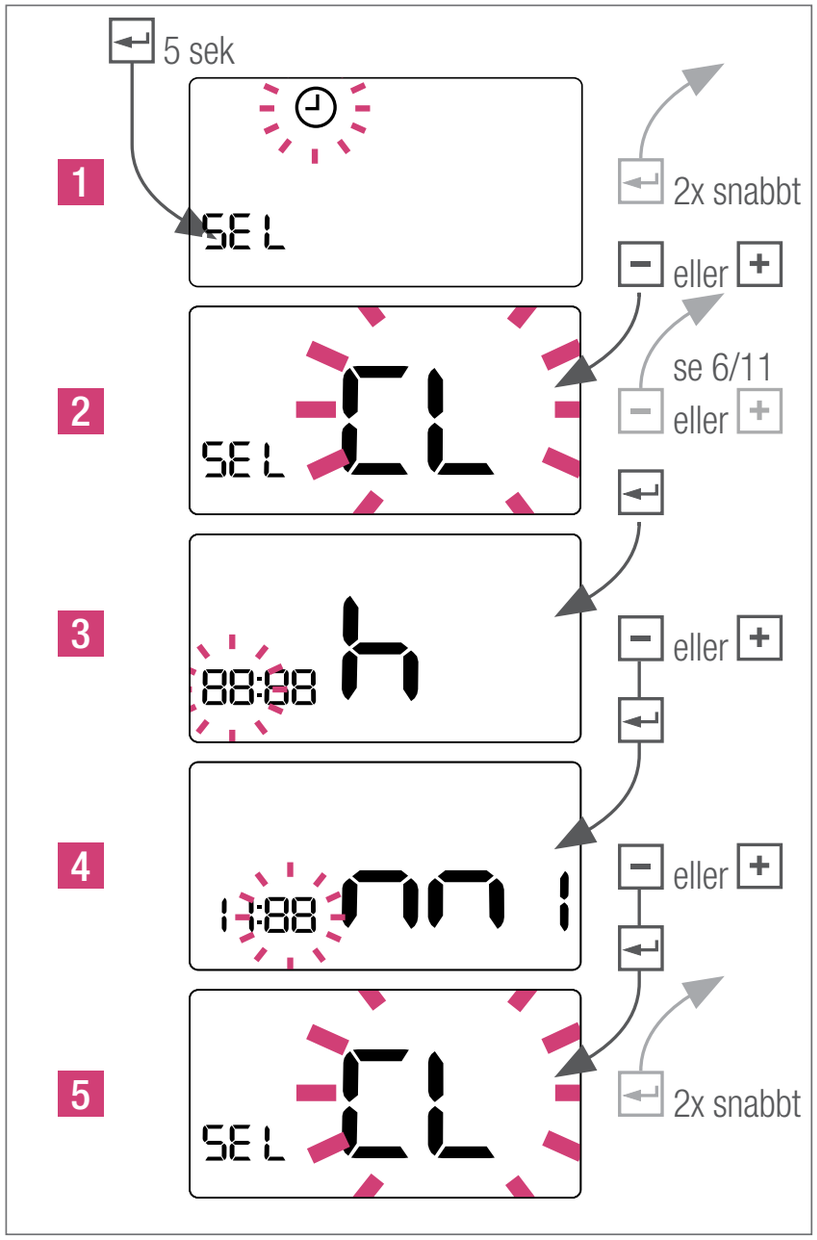

Ställa in datum

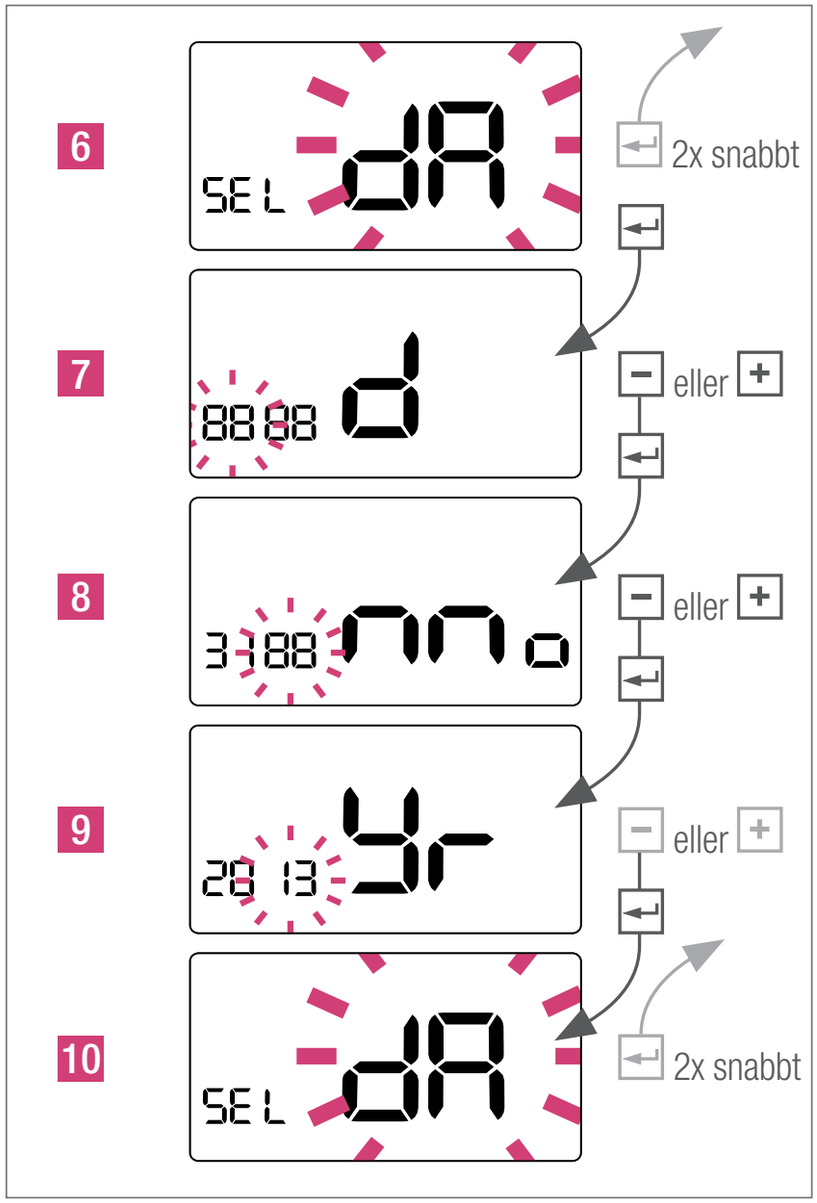

Ställa in semesterdrift

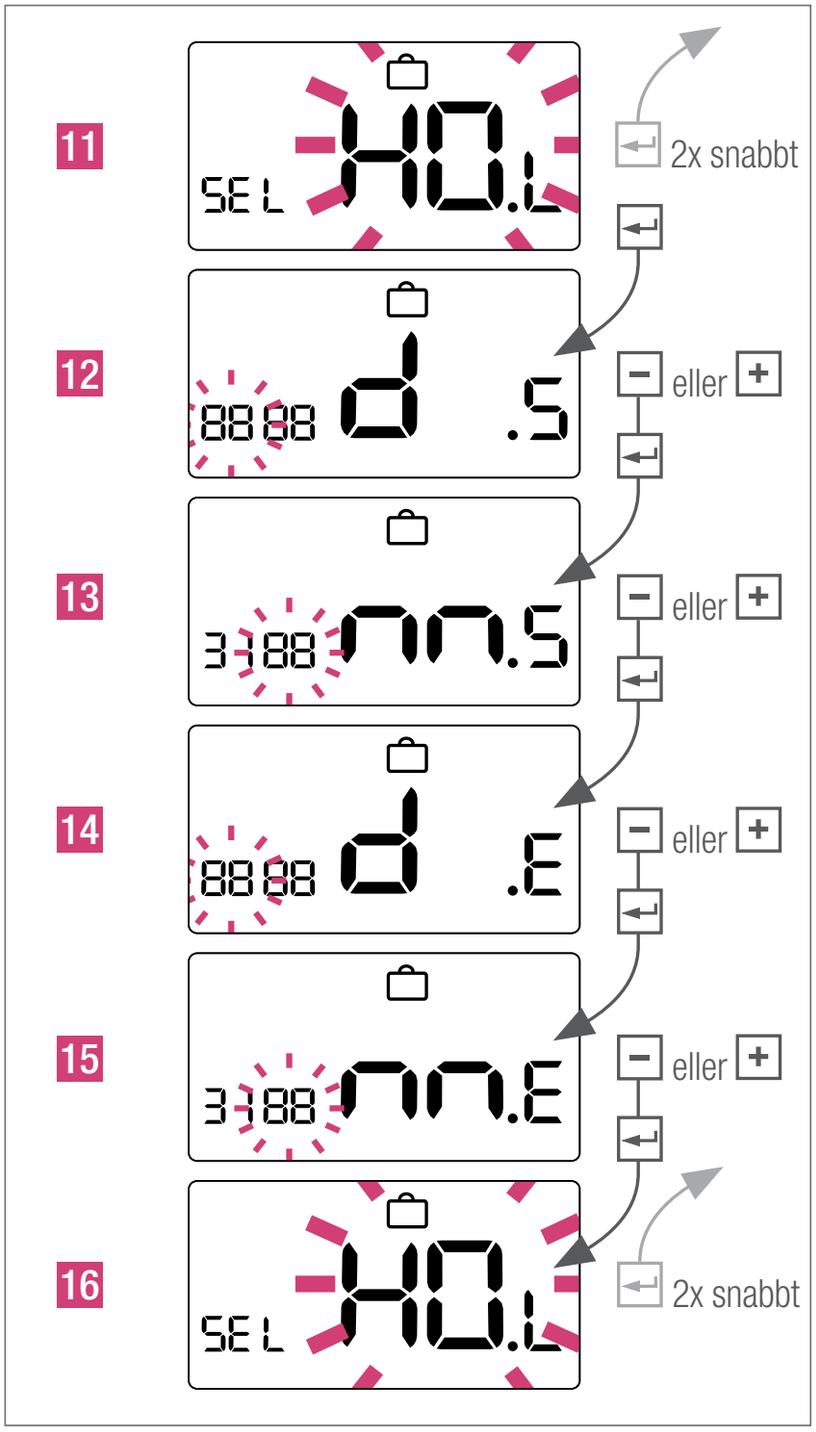

Displaymeddelanden

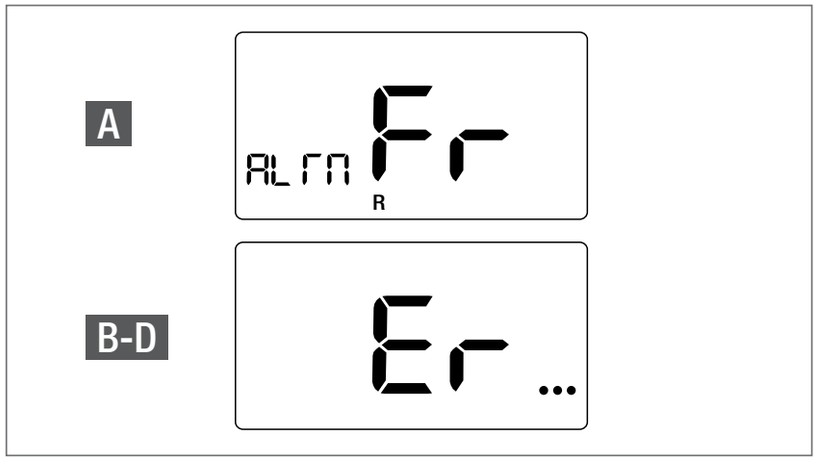

A *Frostskydd aktivtv*
B *Er 4 – Rumstemperatursenson utanför mätområdet*
C *Er 5 – Avbrott på temeraturavkännare*
D *Er 6 – Kortslutning på temperaturavkännare*

Frostskyddsmeddelandet blir kvar tills en valfri tangent trycks ner.

Information angående allmänna funktioner

Ventilskydd

För att skydda ventilen kopplas utgången på i 5 minuter varje vecka. Denna funktion förhindrar att ventilen sitter fast under ett längre stillestånd.

Pulsavståndsmodulering

Rumstemperaturregleringen sker genom ett tidvis öppnande av ventilerna. Öppningstiden bestäms genom nödvändig energitillförsel.

PI-termostat

En PI-termostat anpassar sin regleringssignal så småningom till anläggningens behov för att optimera regleringsresultatet.
Vid golvvärmesystem skall denna optimeringsfunktion användas med stor försiktighet.

Rengöring av REHAU rumstermosstat Nea

Använd endast en mjuk, torr och lösningsmedelfri trasa.

En defekt säkring visar att det finns ett fel i anläggningen. Innan säkringen byts ut skall anläggningen därför undersökas av fackman.

Tekniska data

	Nea HT 230 V	Nea HT 24 V
Driftsspänning	230V-AC+/-10%	24V-AC+20%-10%
Växelström max.	0,2 A*	1 A*
Säkring	0,63 A T	1 A T
Skyddsklass**	Klass II	Klass III
Max. antal termiska inställningsdon	5 x 3 W	
Skyddssätt	IP30	
Driftläge	1.Y	
Nedsmutningsgrad	2	
Klassad impuls-spänning	4 kV	
Frostskyddsdrift	5 °C	
Ventilskyddsfunktion	5 min./vecka	
Mått - framtill	88 x 88 mm	
Mått baktill	75 x 75 mm	
Djup	26 mm	
Driftvärden	6 .... 37 °C	
Lagringstemperaturer	-20 bis 65 °C	
Omgivningstemperatur	0 till 50 °C	
Relativ luftfuktighet	max. 80%, ej kondenserande	

* *Resistiv belastning*

** *Efter korrekt installation är kraven för kaplingsklass uppfyllda.*

*** *Strömförsörjning måste ske av en SELV transformator.*

Vår användningstekniska rådgivning, baserad på kunskaper och erfarenheter, får anses som vägledande. Arbetsförhållanden och andra faktorer utanför vår påverkan, utesluter alla anspråk med anledning av våra angivelser. Vi rekommenderar därför att noga undersöka om produkten är lämplig för det avsedda användningsområdet. Användning och bearbetning av produkterna sker utanför vår kontroll. Vårt garantiåtagande hänför sig till oförändrad kvalitet på våra produkter enligt specifikation och våra leveransbestämmelser. Detta dokument är upphovsrättsskyddat. Därigenom uppkomna rättigheter förbehålles, i synnerhet vad gäller översättning, eftertryck, kopiering, radering, återgivning på fotomekaniskt eller liknande sätt, samt lagring i ordbehandlingsprogram.

NEA HT 24 V & NEA HT 230 V

REHAU ODA TERMOSTATI

KULLANMA KILAVUZU VE HIZLI MONTAJ TALİMATNAMESİ

www.rehau.com.tr

DE
EN
CZ
ES
FR
GR
HU
IT
NL
PL
RO
RS
RU
SE
TR

İçerik

Tedarik kapsamı 298
Giriş 299
Ürün uyumluluğu ve emniyet 299
Emniyet bilgileri 299
Parametrelerin uygulamacılar - uzmanlar tarafından ayarlanması 300
Montaj konumu 301
Kapağın çıkartılması 307
Termostat kullanımı ve ekran 308
Set değerinin ayarlanması 310
İşletim modları 310
Zaman programı 312
Saat, tarih ve tatil modu 313
Gösterge mesajları 315
Genel fonksiyonlarla ilgili bilgiler 315
Teknik veriler 316

Güvenlik uyarısı

Önemli bilgi

Avantajlarınız

Tedarik kapsamı

Termostat (1 ad.)

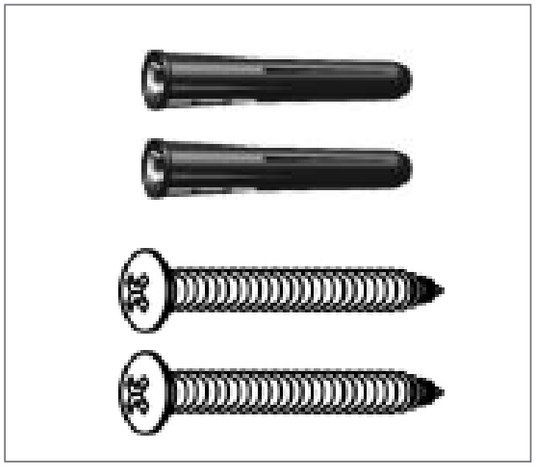

Dübel & vidalar (2'şer ad.)

El kitabı (1 ad.)

Giriş

REHAU Nea Oda Termostatı'nda karar kıldığınız için teşekkür ederiz. Nea HT 24 V ve 230 V tiplerinde tedarik edilebilen, ısıtma sisteminizin sıcaklığını kolaylıkla ayarlamanıza imkan tanıyan, programlanabilir dijital bir oda termostatıdır.

REHAU Nea oda termostatlarından birini satın almakla, otel, konut ve ofis binalarındaki yerden, duvardan ve ya tavandan ısıtma/serinletme uygulamalarını elektronik olarak bağımsız kontrol etmeyi seçersiniz. Sistem boyutlandırmasından bağımsız olarak talebe uygun bir oda bazında sıcaklık kontrolü sağlamak mümkündür. Sıcaklık düşüşü fonksiyonu ile önemli miktarda enerji tasarrufu sağlayabilirsiniz.

Bu üründen memnun kalacağınızı umarız.

Ürün uyumluluğu ve emniyet

Ürün uyumluluğu

Bu ürün aşağıdaki EU yönetmeliklerinin temel taleplerini karşılamaktadır:

- Elektromanyetik uyumluluk ile ilgili EG-Yönetmeliği 2014/30/EU
- Alçak Gerilim Yönetmeliği 2014/35/EU

Emniyet bilgileri

Belirlemelere uygun kullanım

Nea HT oda termostatın sadece bina içerisinde uygulanan sulu döşemeden ısıtma sistemleri ile birlikte kullanılabilir. Isıtma veya serinletme işletimlerindeki gidiş suyu sıcaklığı ayarını gerçekleştirmek veya gözetlemek üzere tasarlanmamıştır. Nea HT oda termostatı sadece termostatik motorlu vanaların tahriki için kullanılabilir. Üretici, bunun dışındaki kullanımlardan sorumlu tutulamaz.

Yetkili personel

Elektrik tesisatı milli belirlemelere ve yerel elektrik sağlayıcılarının kurallarına göre gerçekleştirilmelidir. Bu doküman resmi olarak aşağıdaki meslek grubuna dahil kişilerin sahip olduğu teknik bilgiler içermektedir:

- Elektrikçiler veya elektronikçiler

Bu kişiler uluslararası belirlemelere ve kendi mesleklerine dair uzmanlık alanları ile ilgili yerel kanunlara uyumlu olmalıdırlar.

Tehlike kaynakları

Termostatın kapağı çıkartılmadan önce şebeke gerilimi ile bağlantısı kesilmelidir.

Acil durum

Tüm oda bazında kontrol sistemine gelen şebeke gerilimini kesin.

Parametrelerin uygulamacılar - uzmanlar tarafından ayarlanması

Parametrelerin bakımı ve uzmanlar

Nea termostat farklı parametreler ile donatılmıştır. Bu parametreler kişisel kullanımınız için bir miktar değiştirilebilirler. www.rehau.com.tr/nea adresindeki Nea Servis ve Uzman parametreleri kısmına bakınız.

Lütfen parametre bölümüne sadece bir uygulamacı veya uzman kişi tarafından müdahele edilmesi gerektiğini göz önünde bulundurunuz. Parametrelerin değişikliğinin ısıtma sistemi üzerinde önemli sonuçları olabilir.

Lütfen tüm parametre değişikliklerini „Uygulamacının Notları“ kısmında belirtiniz.

Montaj konumu

Hatasız bir işletim ve verimli bir kontrol sağlamak için Nea oda termostatı tercihen cereyansız bir yerde ve zeminden 130 cm yukarıda konumlandırılmalıdır.

Termostatı bir ısı kaynağının yakınına, perdelerin arkasına, direkt güneş ışığı alan noktalara veya yüksek hava neminin hakim olduğu konumlara yerleştirmeyin.

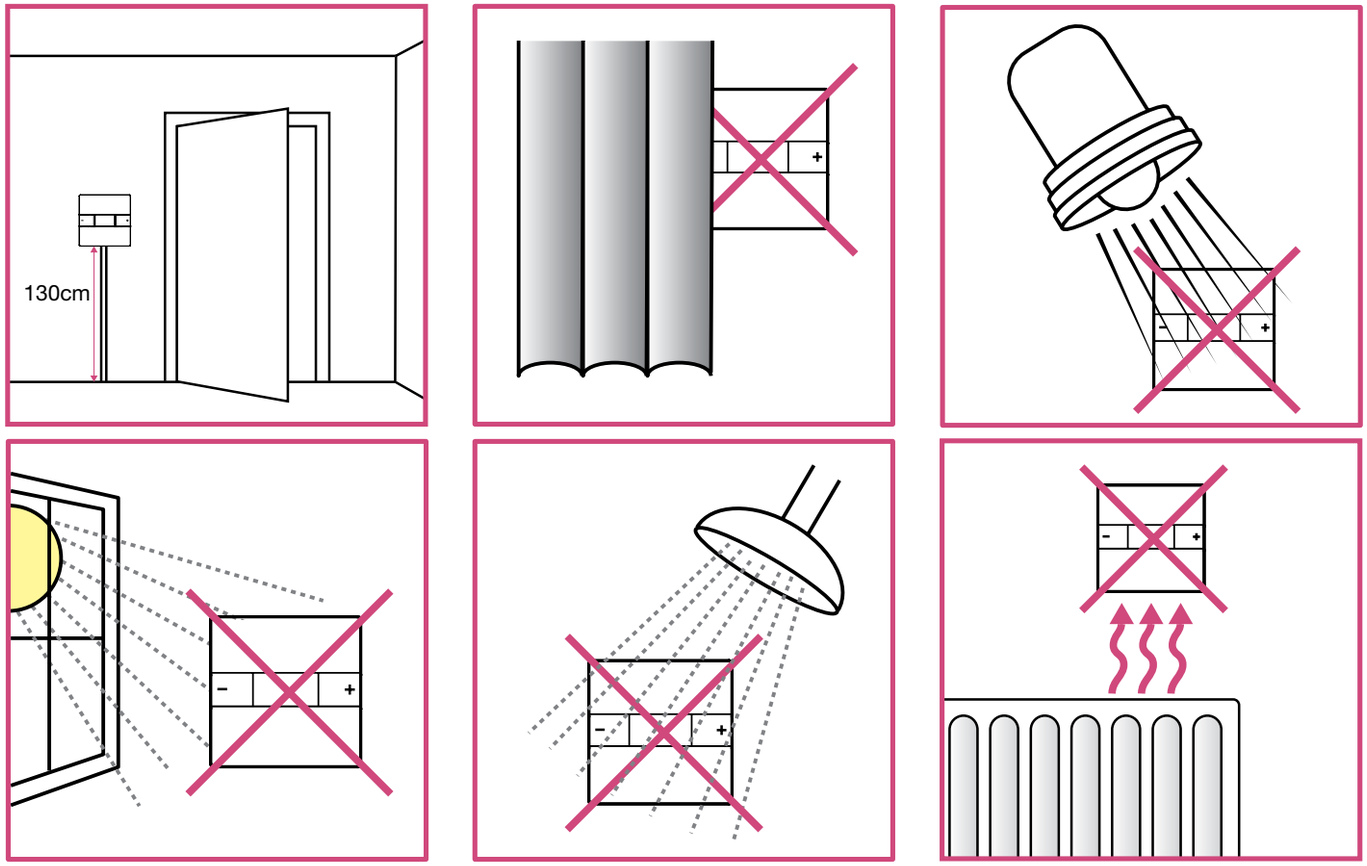

- Termostatı bir dış duvarda konumlandırmayın

Montaj

1 Duvar montajı

Duvarda gerekli işaretlemeyi yapın ve arka gövdeyi duvara monte edin. Termostat 60 mm'lik delik mesafesine sahip sıva altı buatlar ile uyumludur.

** azami vida başı büyüklüğü*

2 Kablolama

Masif ve ince kablolar

230V: 1,5 mm² kablo kesiti

24V: 0,75 mm² – 1,5 mm² kablo kesiti

A 55 mm

B 8 mm

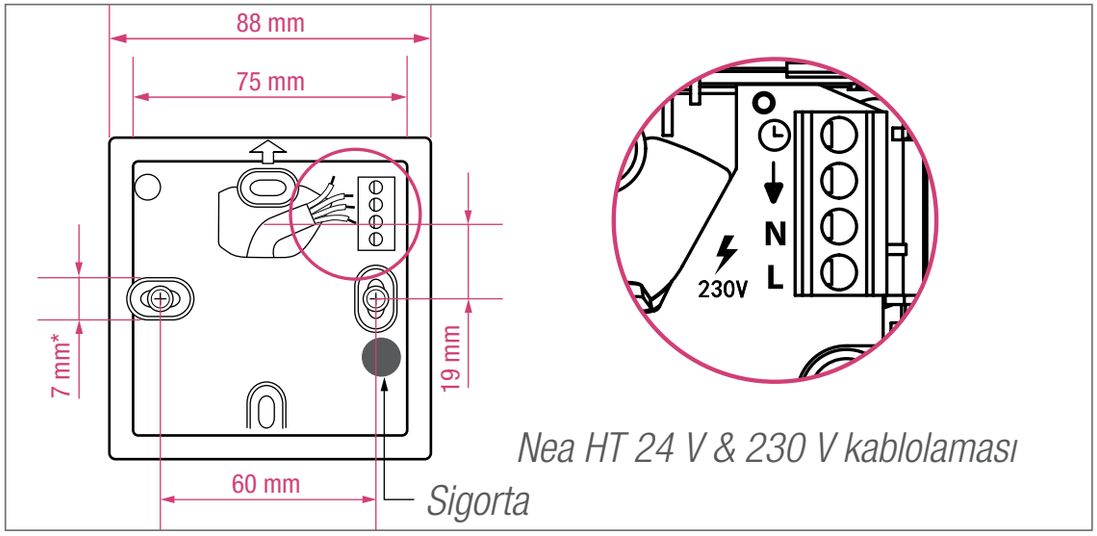

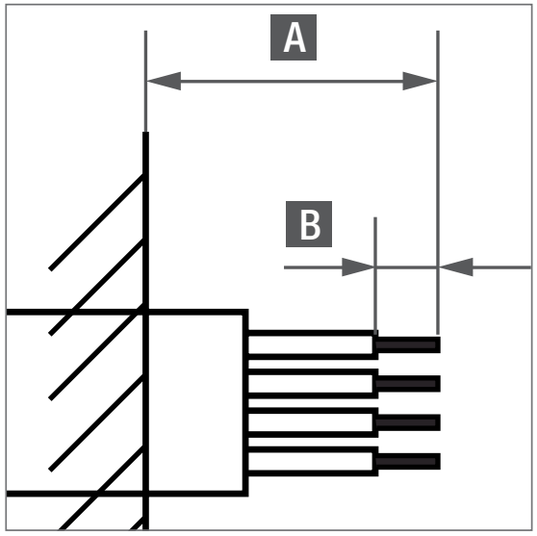

Nea HT Kablolaması

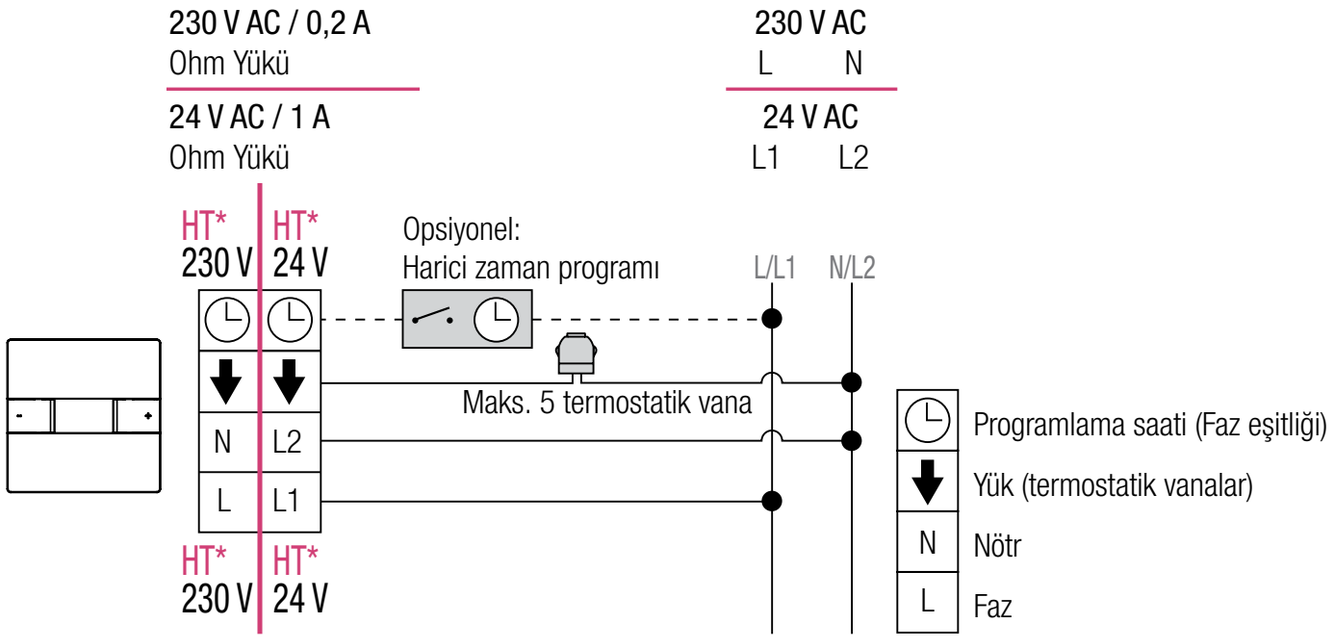

** Nea HT 230 V ve 24 V termostatlar ayrı modellerdir*

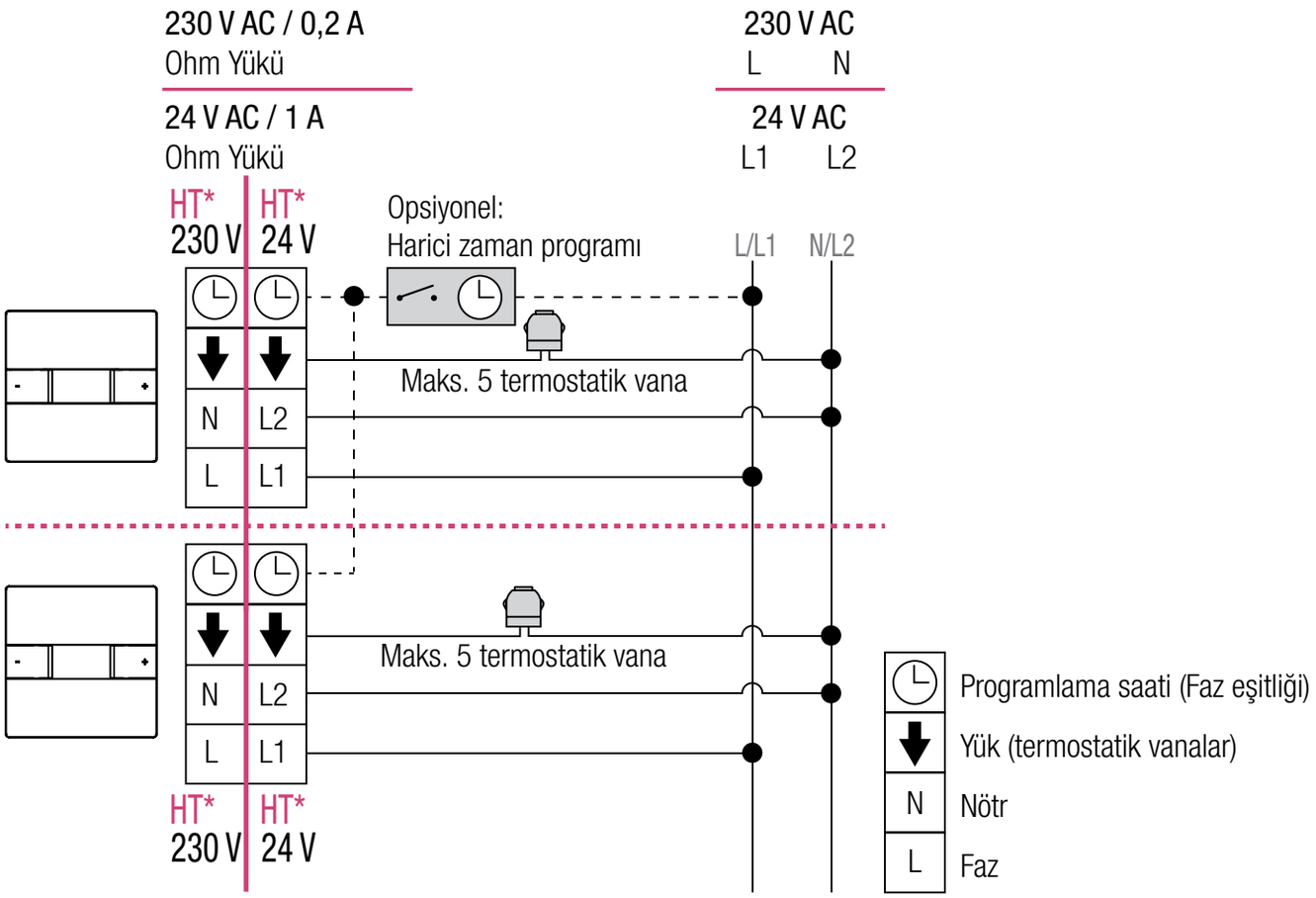

** Nea HT 230 V ve 24 V termostatlar ayrı modellerdir*

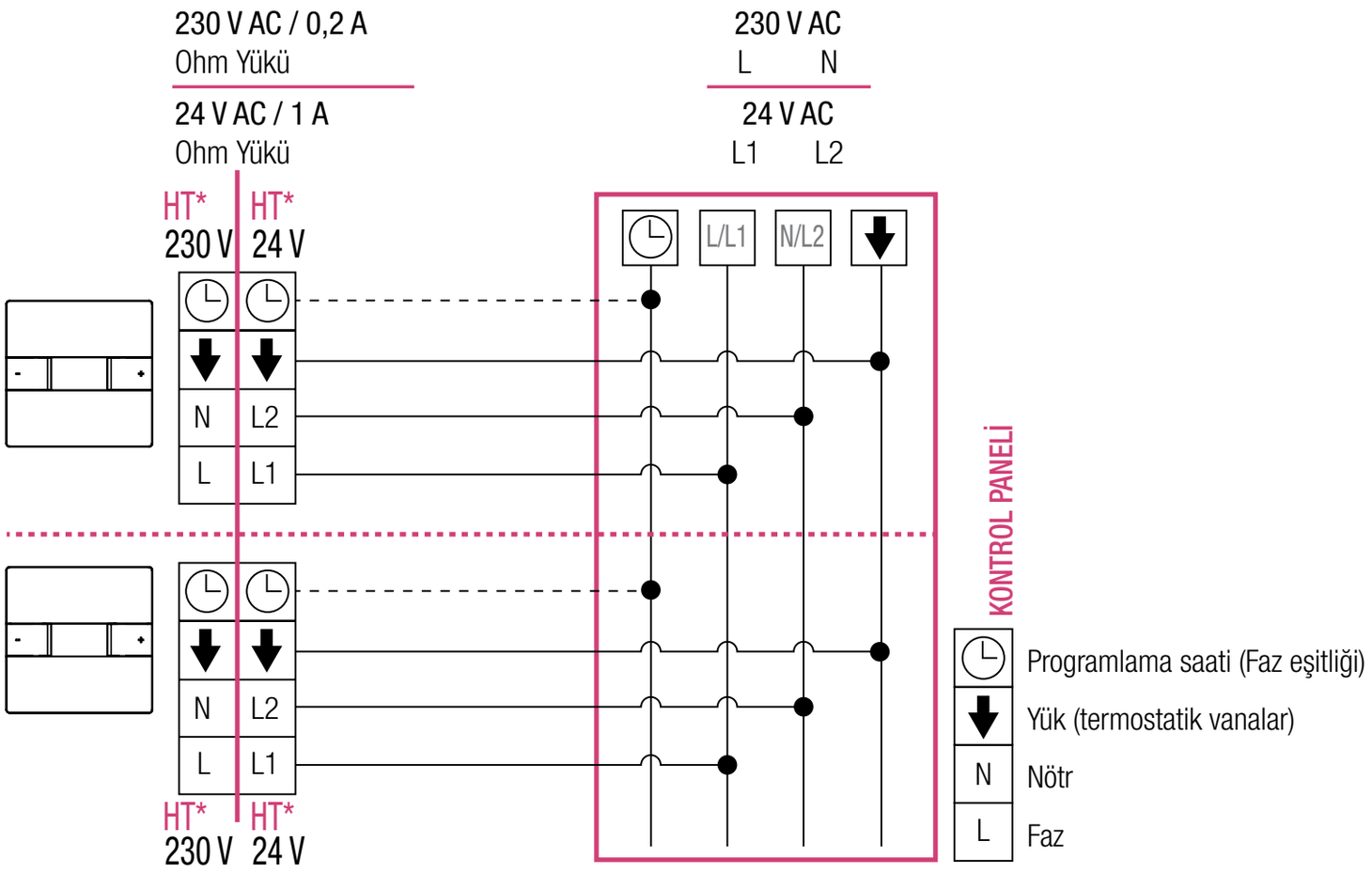

** Nea HT 230 V ve 24 V termostatlar ayrı modellerdir*

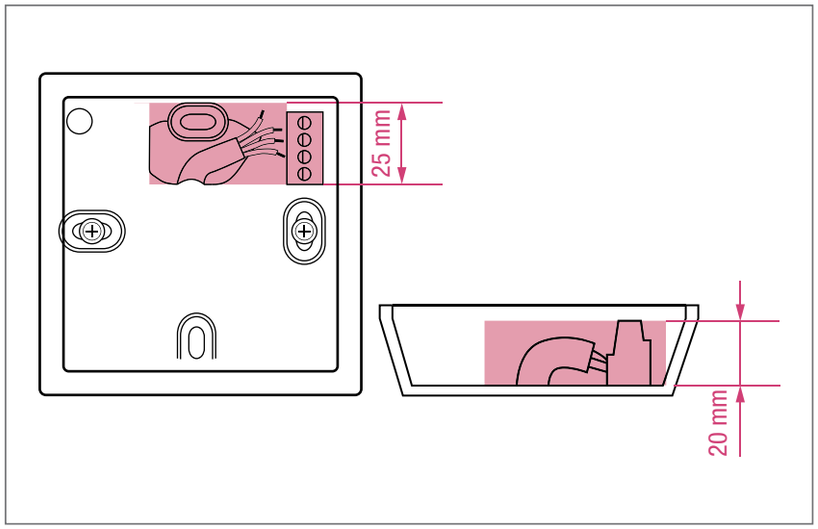

Kablonun işaretlenmiş bölge içerisinde kaldığından emin olun.

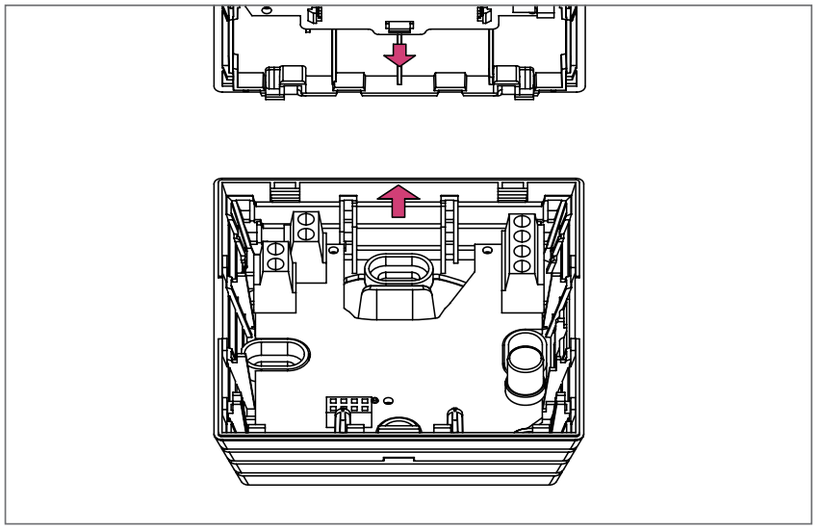

Gövdeyi kapatmadan iki okun birbirlerine baktığından emin olun.

3 Ön kapağı, sabitleme klipsleri birbirleriyle buluşacak şekilde arka gövde üzerine konumlandırın.

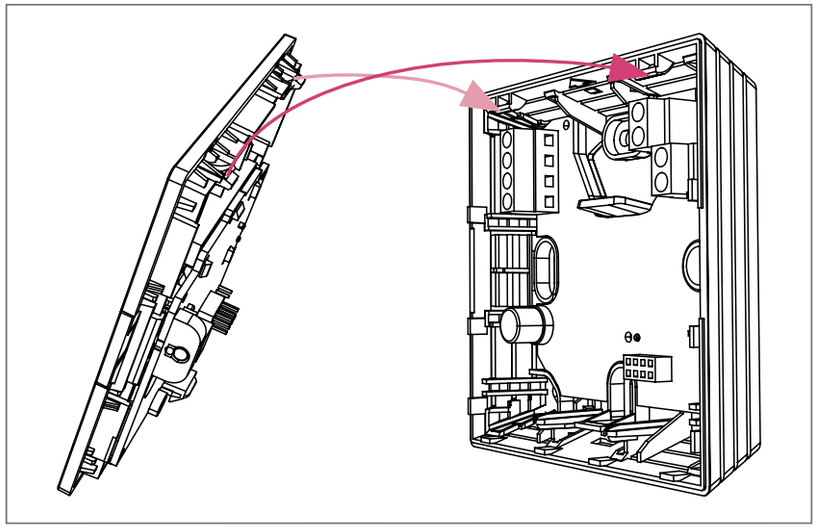

4 Eklemi sabitleyin.

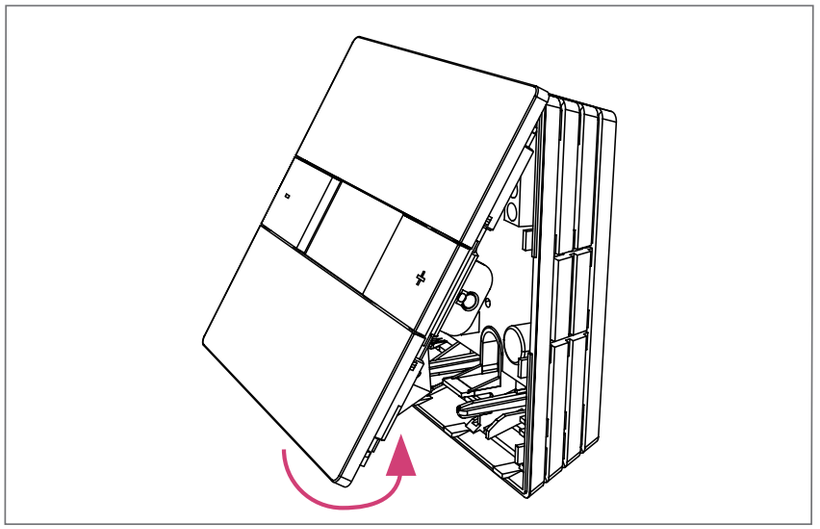

5 Kapağın tırnağını dikkatlice arka gövdedeki yuvasına getirin ve kapatın.

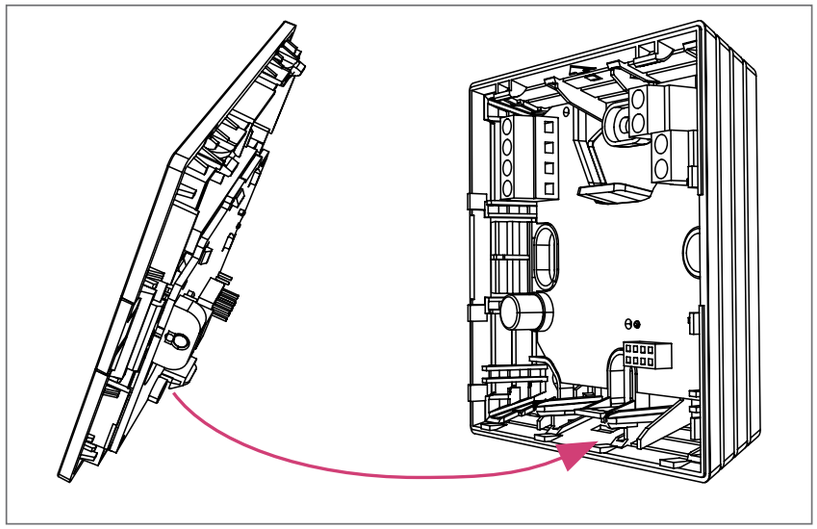

Tırnağın tam olarak oturduğundan emin olun.

Kapağın çıkartılması

1 Bir alet yardımıyla ön kapağın tırnağını dikkatlice yukarı doğru bastırın.

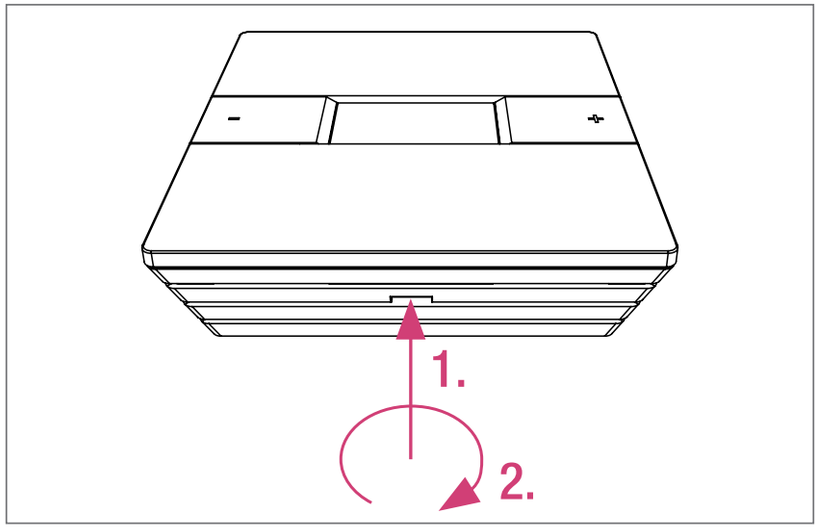

Tavsiye edilen alet genişliği: 5 mm.

2 Ön kapağı arka gövdeden ayırın.

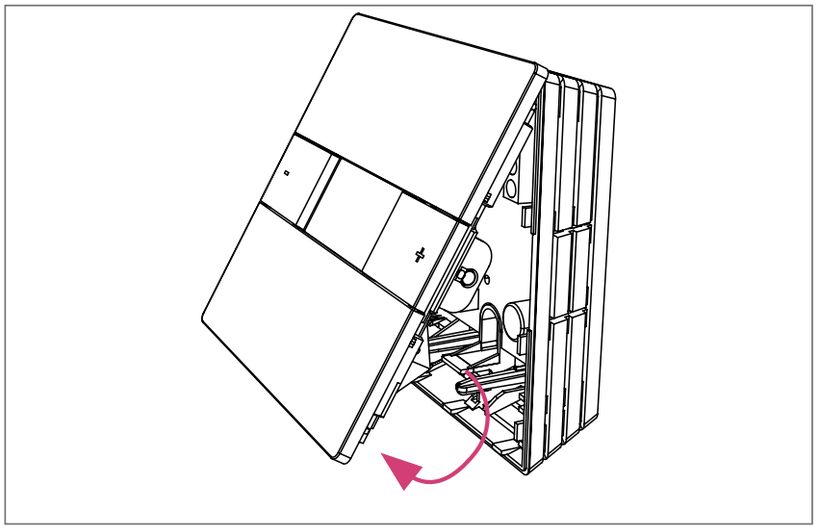

3 Kapağı çıkartın ve emniyetli bir yere koyun.

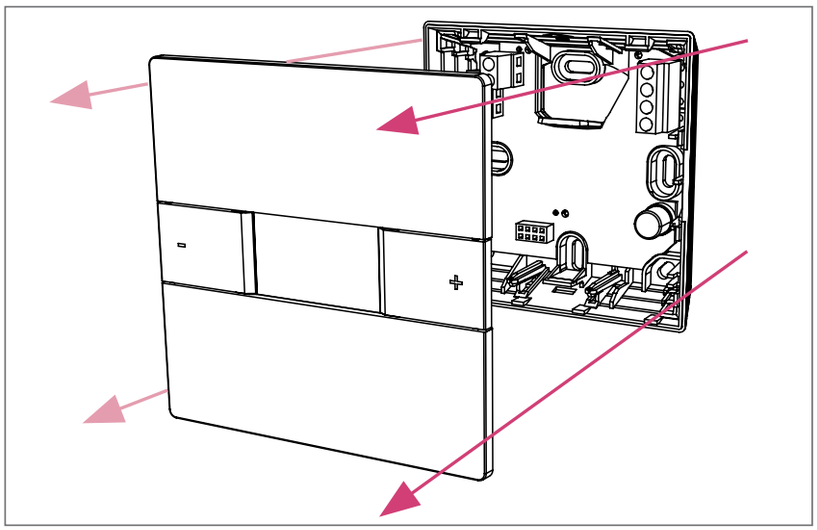

Termostat kullanımı ve ekran

İlk kez çalıştırma

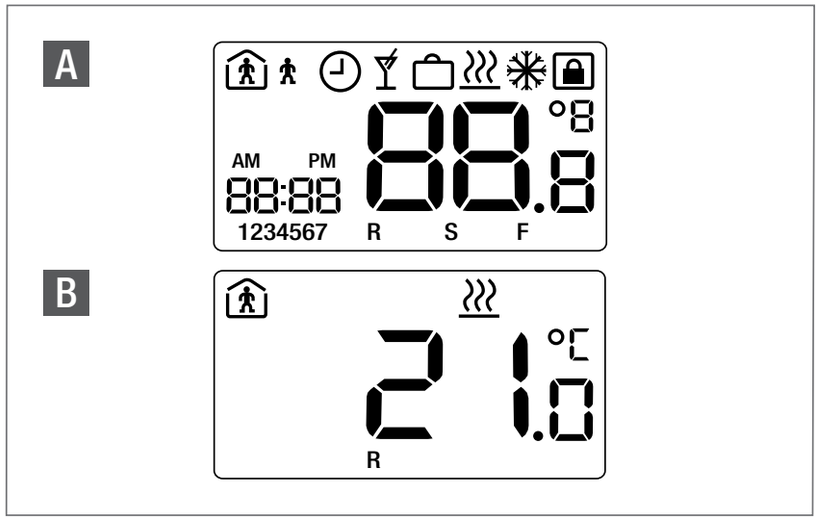

A *Çalıştırmadan sonra tüm LCD bölümleri iki saniye boyunca yanar.*

B *Başlangıçtan sonra oda termostatı standart ekranı gösterir.*

Termostat fabrika ayarlarıyla başlar. Olası bir elektrik kesintisinden sonra termostat, elektrik kesintisinden önceki işletim modunda çalışmaya devam eder. Bu, eğer termosat öncesinde 24 saat boyunca işletimde kalmışsa 15 saatlik bir elektrik kesintisi için geçerlidir.

Uygulamacı tarafından yapılmış parametre ayarları ve zaman programları elektrik kesintisi durumunda dahi hafızada kalır.

Tuşlar

− Sıcaklığı düşürmek. Aynı zamanda Ayarlar menüsünde „Geri“ olarak kullanılır

+ Sıcaklığı yükseltmek. Aynı zamanda Ayarlar menüsünde „İleri“ olarak kullanılır

↵ Giriş / Sonlandır

Yanıp sönen semboller veya sayılar değiştirilebilirler

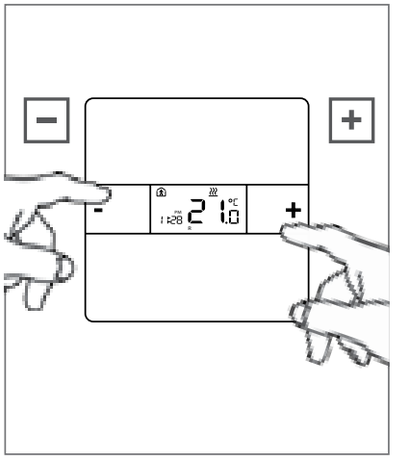

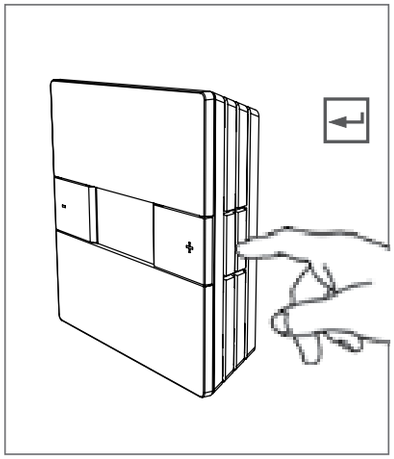

LCD Sembolü

Gösterge	Tanımlama	Açıklama
22.0 °C	Sıcaklık	Asıl mahal sıcaklığını (R) veya Set değerini (S) gösterir. Set değeri talep ettiğiniz mahal sıcaklığıdır.
R	Mahal sıcaklığı	Gösterilen sıcaklık ölçülen mahal sıcaklığıdır
S	Set değeri	Gösterilen sıcaklık arzu edilen mahal sıcaklığıdır
	Isıtma modu aktif	Isıtma modu aktif
	Normal işletim	Normal işletim modu aktif
	Düşük işletim modu	Düşük işletim modu aktif (Enerji tasarrufu modu)
	Zaman programı	Termosat, dahili/harici zaman programına göre normal/düşük işletim modları arasında seçim yapar
	Kilit modu	Termosatı izinsiz müdahelelere karşı korur
22:00	Saat	Saat göstergesi. Ayarlar menüsünde tarih gösterimi amacıyla da kullanılır.
	Parti modu	Parti modu aktif
	Tatil modu	Tatil modu aktif
1234567	Gün	Bulunulan günü gösterir
AM PM	Saat gösterimi	Öğleden öncesini veya sonrasını gösterir (12 saat formatında)

Set değerinin ayarlanması

Set değerinin düşürülmesi

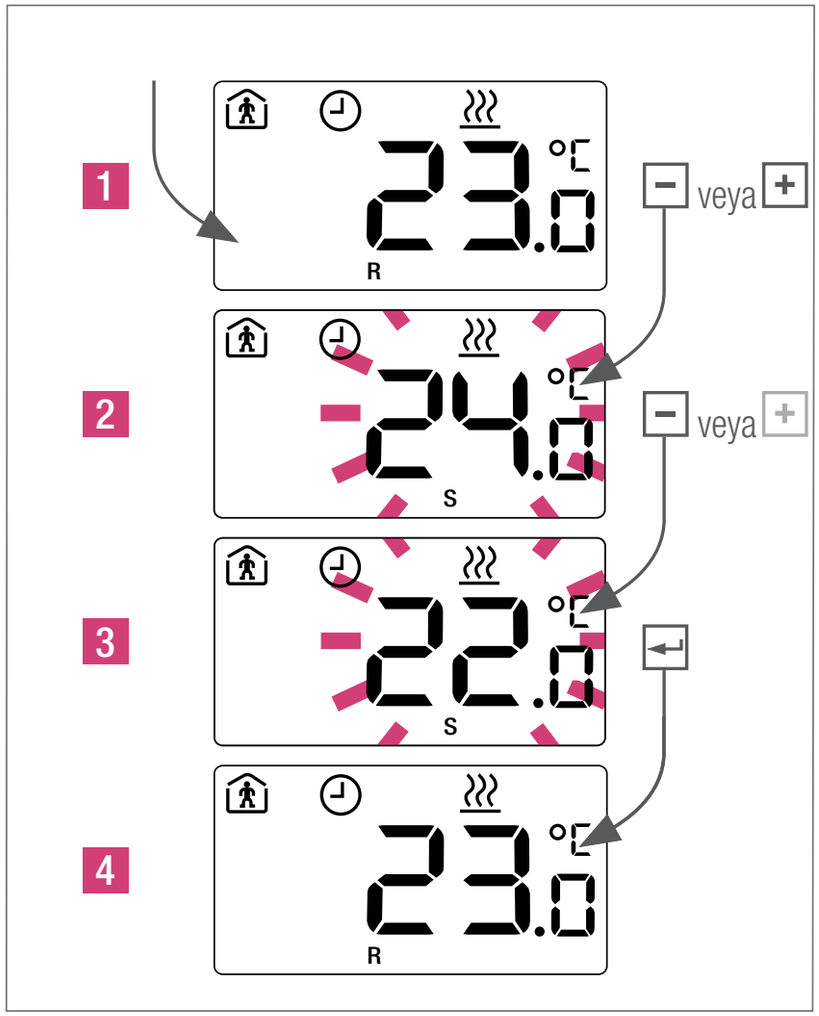

Set değerini görmek için bir kez [+] / [−] butonuna basın. (Bir sonraki sayfadaki bilgilere bakınız).

İşletim modları

İşletim modu seçimi - Standart termostat

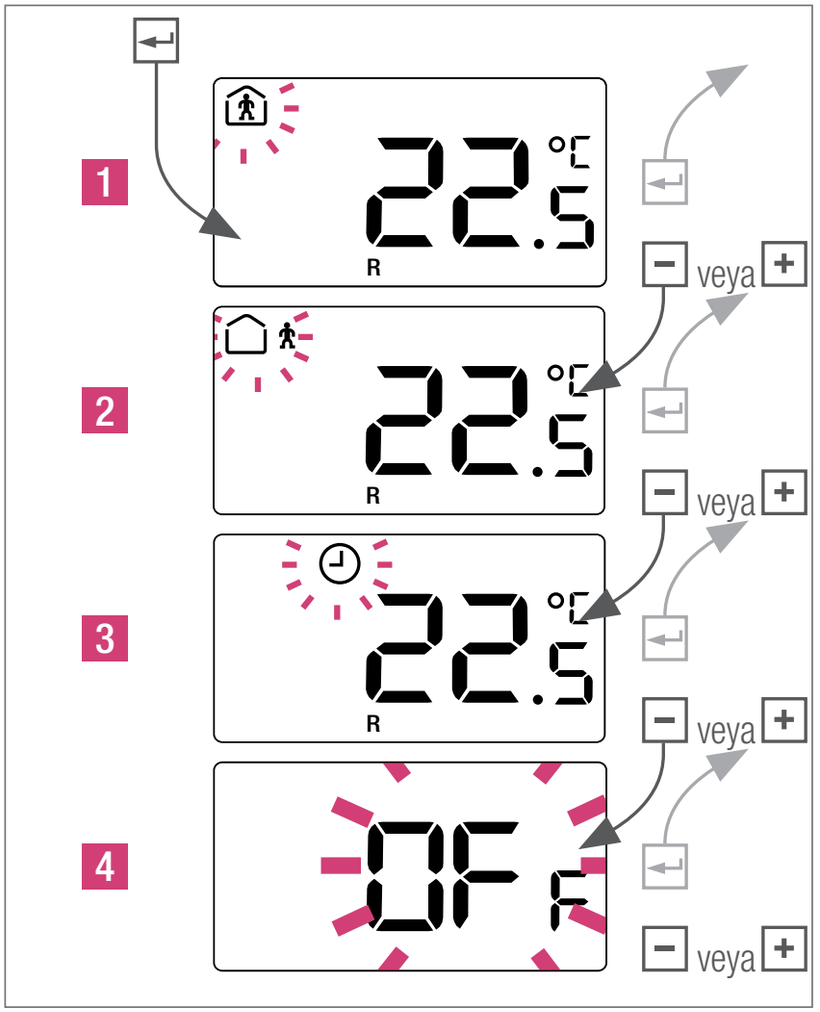

1 *Normal işletim: Standart Set değeri 22°C*

2 *Düşük işletim: Standart Set değeri 18°C*

3 *Otomatik işletim: Sadece harici bir zaman programı varsa mümkündür*

4 *OFF/KAPALI modu (opsiyonel)*

Nea termostatı OFF/KAPALI modunda ise, otomatik donma koruması aktif

olur. Sıcaklığın 5°C'nin altına düşmesi durumunda ısıtma vanası aktive edilir.

Bir zaman programlaması aktive edilmişse ve saat gösteriliyorsa, Set değeri değişikliği sadece geçici süre için geçerli olur. Manuel olarak ayarlanan Set değeri sadece bir sonraki zaman programı değişimine kadar korunuz. Saat gösterilmiyorsa, Set değerinin değişikliği kalıcı olmuş demektir.

Otomatik işletim - Standart termostat

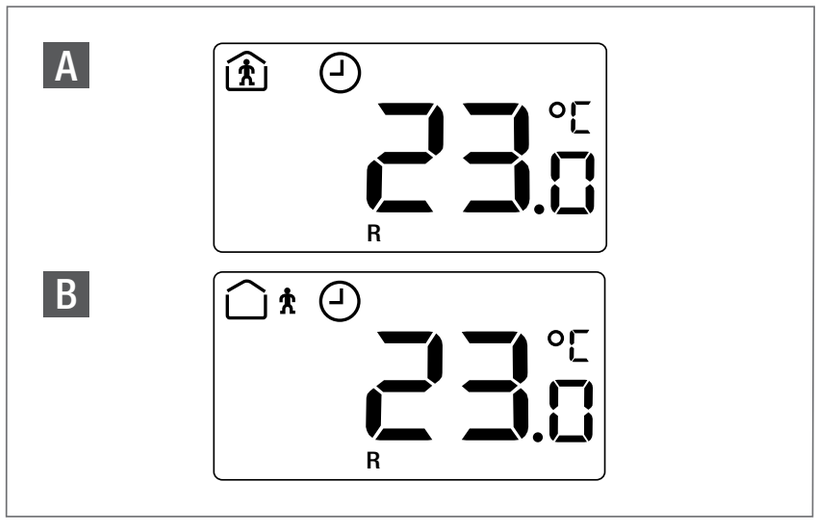

A *Zaman programı aktif: normal işletim modu*

B *Zaman programı aktif: düşük işletim modu*

Parti modu

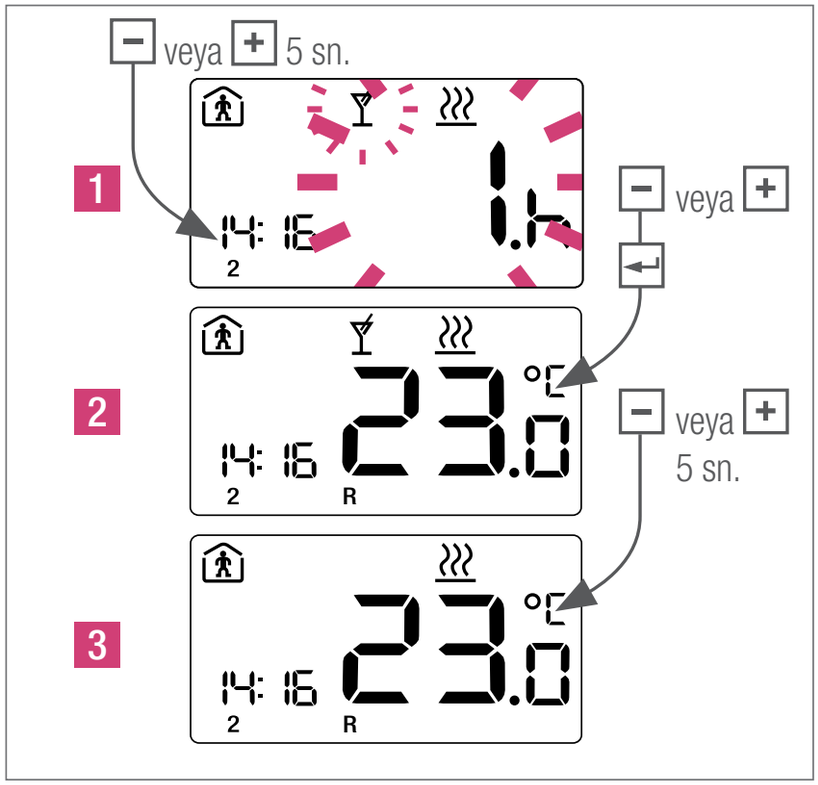

2 *Parti modundan manuel olarak çıkmak için 5 saniye boyunca + veya − tuşuna basın.*

Parti modu, kullanıcıya belirli bir süre için düşük işletim modundan normal işletim moduna geçme imkanı tanır. Parti süresinin bitmesini takiben termostat otomatik olarak düşük işletim moduna geri döner.

Zaman programı

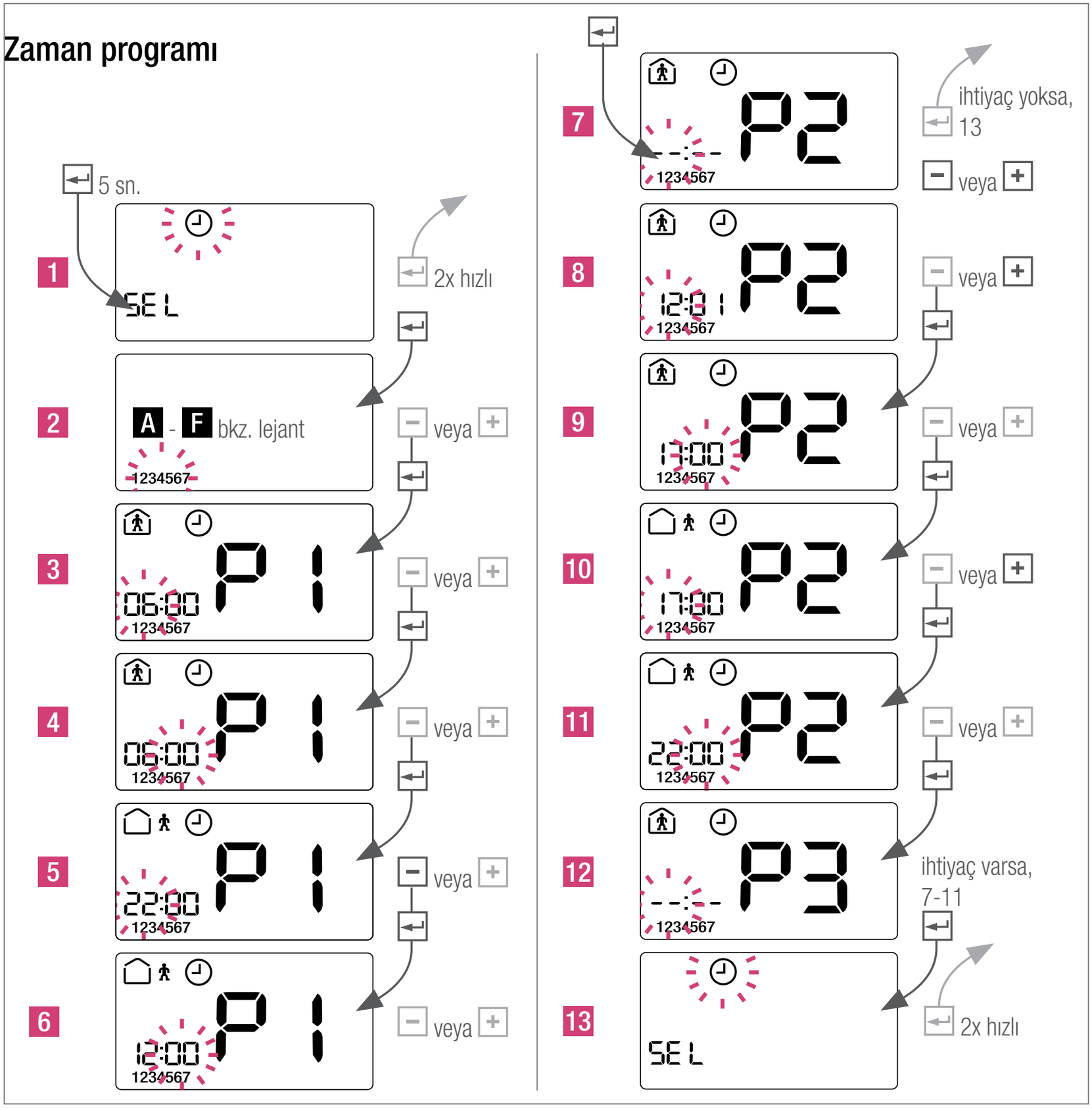

Örnek ayarlama

P1 6:00 - 12:00

P2 17:00 - 22:00

P3 --:-- - --:--

	Gösterge	Açıklama
A	1234567	Tüm hafta için program
B	123456/7	Pt. - Cts. arası ve Paz. için program
C	12345/67	Pt. - Cuma arası ve Cts./Paz. için program
D	1/2/3/4/5/6/7	Günlük program
E	dEF	Standart programa dön
F	dEL AL.L	Tüm programları sil

Farklı göstergelerin (A - D) seçimi için mevcut gösterge silinmelidir. Bunun için „F“ seçin ve onaylayın.

Varsayılan ayarlar

C / 🏠 / 06:00 - 22:00

Saat, tarih ve tatil modu

Saati ayarlama

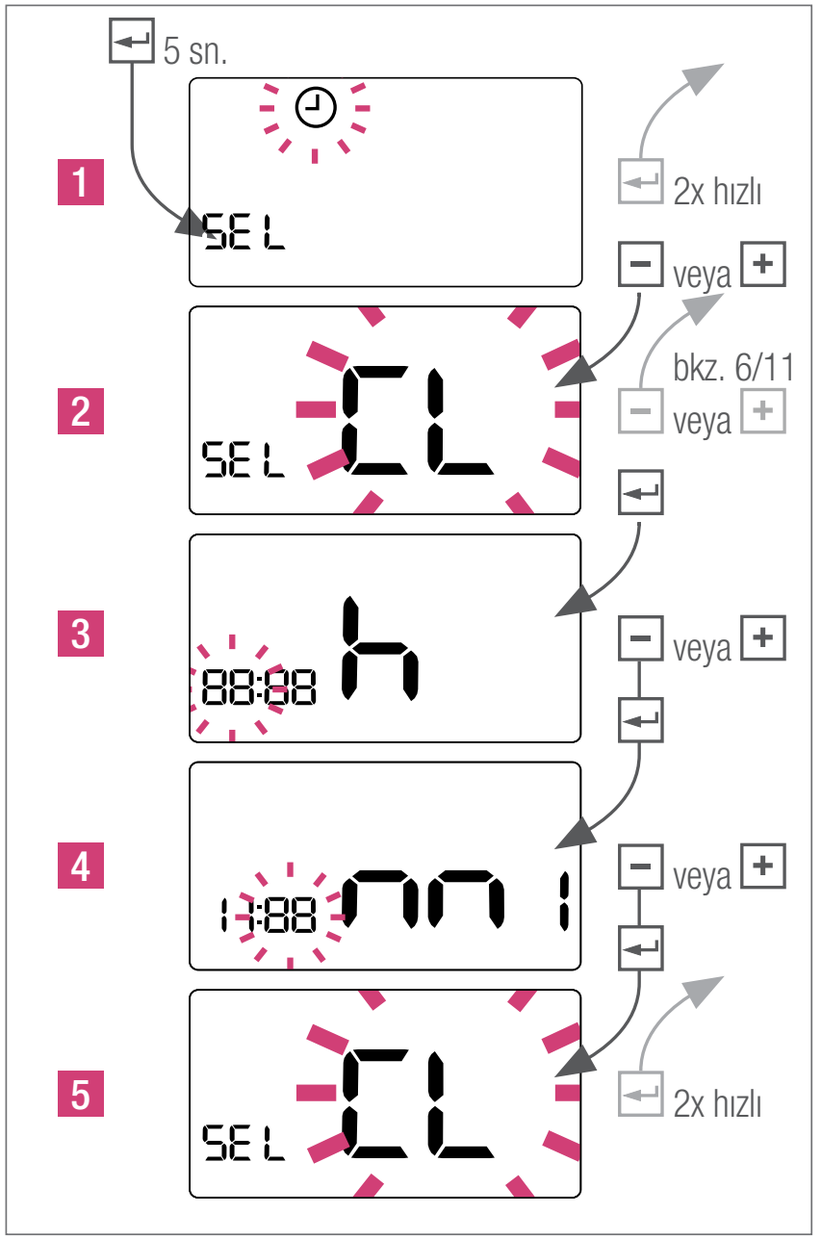

DE EN CZ ES FR GR HU IT NL PL RO RS RU SE TR

Tarihi ayarlama

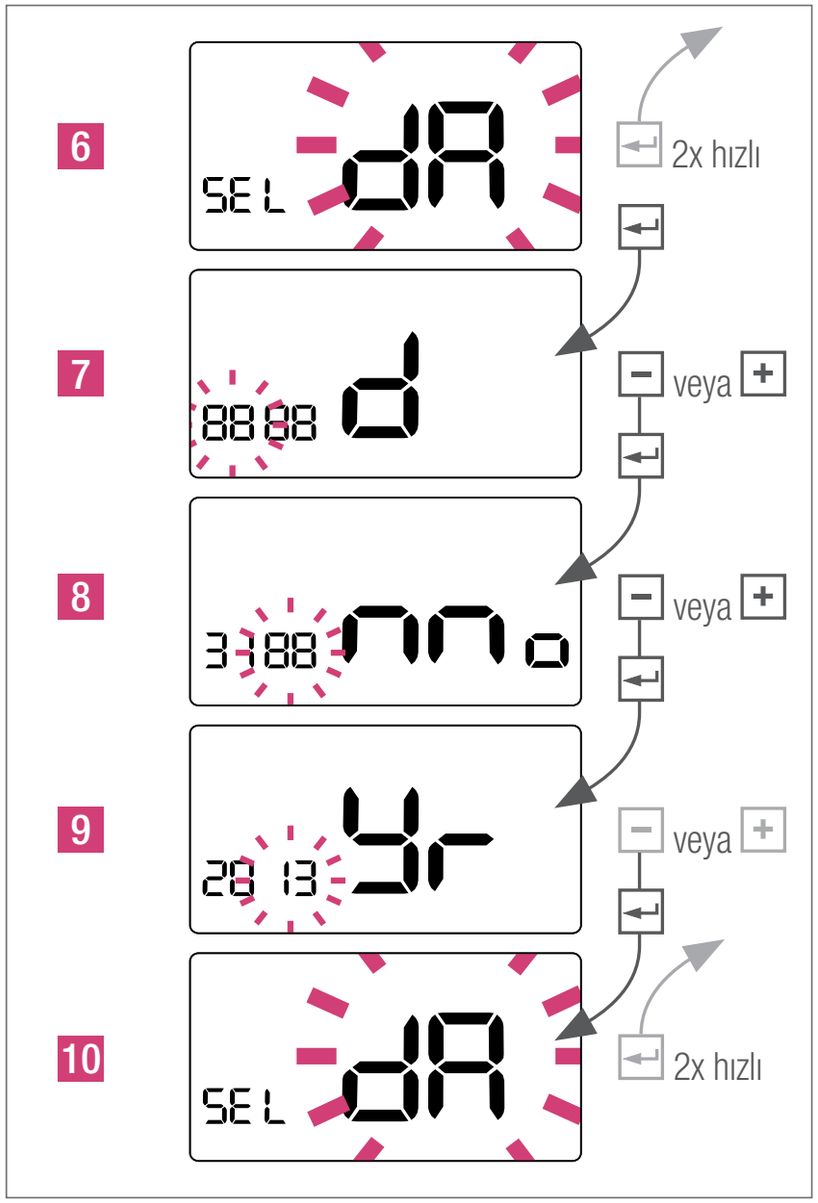

Tatil modunu ayarlama

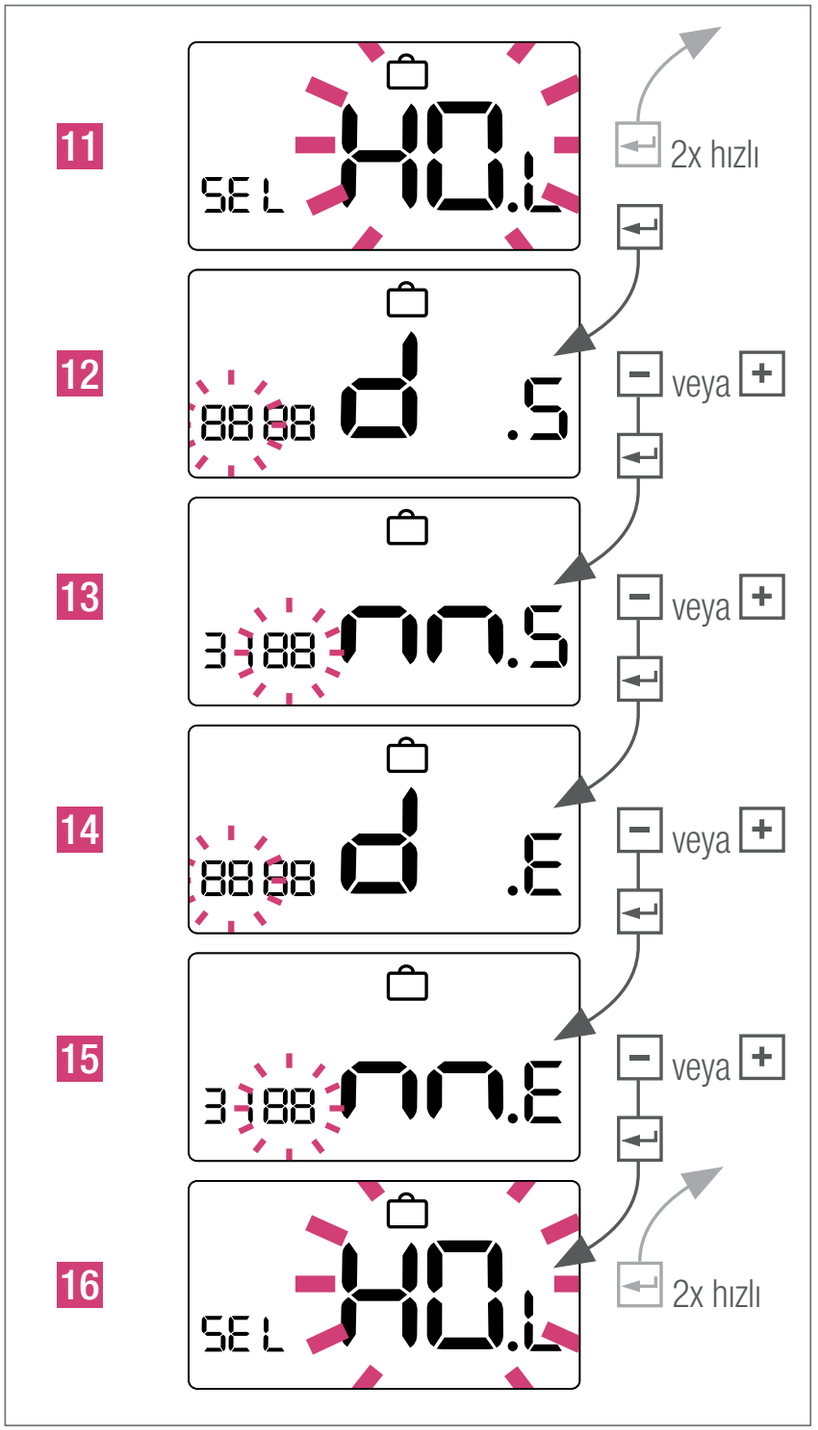

Gösterge mesajları

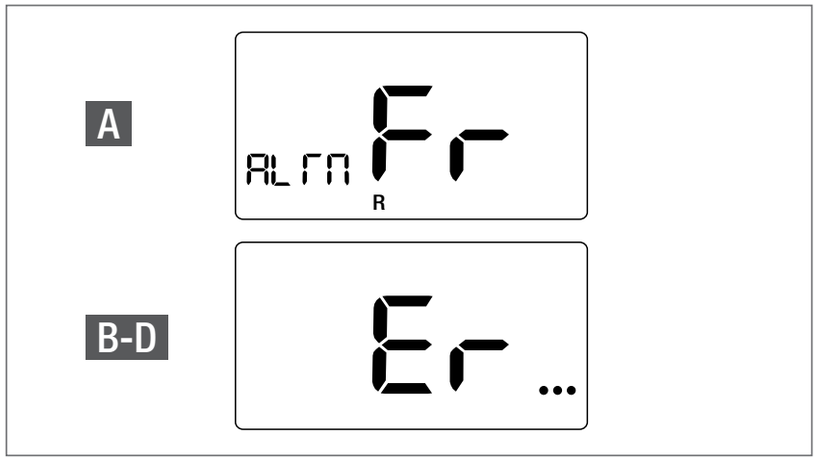

A *Donma koruması aktif*
B *Er 4 – Oda sıcaklığı sensörü ölçüm alanı dışında*
C *Er 5 – Oda sıcaklık sensörü kesintisi*
D *Er 6 – Oda sıcaklık sensöründe kısa devre*

Donma koruması mesajı, herhangi bir tuşa basılana kadar mevcut kalır.

Genel fonksiyonlarla ilgili bilgiler

Vana koruması

Vanaları korumak için çıkış her hafta 5 dakika için açılır. Bu fonksiyon vanaların uzun bir işletim arasında sıkışmasını engeller.

Darbe genişlik modülasyonu

Oda sıcaklığının kontrolü vanaların belirli bir süre için açılmasıyla gerçekleştirilir. Vanaların açma süresi ihtiyaç duyulan enerji miktarı ile belirlenir.

PI Termosat

Bir PI-termosat, kontrol sinyalinin yavaş yavaş sistemin talebine uymasını sağlayarak, kontrol sonucunu optimize etmeyi hedefler.
Döşemeden ısıtma sistemlerinde bu optimizasyon fonksiyonu çok hassas uygulanmalıdır.

REHAU Nea oda termosatının temizlenmesi

Temizlik için sadece yumuşak, kuru ve çözücü içermeyen bir bez kullanın.

Bozuk bir sigorta sistemdeki bir hataya işaret eder. Bu yüzden sigorta değiştirilmeden önce sistem bir uzman tarafından kontrol edilmelidir.

Teknik veriler

	Nea HT 230 V	Nea HT 24 V***
İşletme gerilimi	230V-AC+/-10%	24V-AC+20%-10%
Maks. akım değeri	0,2 A*	1 A*
Sigorta	0,63 A T	1 A T
Emniyet sınıfı**	Sınıf II	Sınıf III
Azami termostatik vana sayısı	5 x 3 W	
Koruma sınıfı	IP30	
Etki şekli	1.Y	
Kirlilik sınıfı	2	
Azami ölçüm gerilimi	4 kV	
Donma koruması	5 °C	
Vana koruma fonksiyonu	5 dakika/hafta	
Ölçü, ön	88 x 88 mm	
Ölçü, arka	75 x 75 mm	
Derinlik	26 mm	
İşletim aralığı	6 .... 37 °C	
Depolama sıcaklığı	-20 - 65 °C aralığında	
Çalışma sıcaklık aralığı	0 - 50 °C aralığında	
Bağıl nem sınırı	maks. % 80, yoğuşmasız ortamda	

* *Ohm yükü*

** *Uygun montajdan sonra koruma sınıfına dair talepler yerine getirilmiş olur.*

*** *Gerilim beslemesi bir SELV-Trafo (Emniyetli ekstra düşük voltaj) üzerinden gerçekleşmelidir.*

Uygulama ve kullanma konusundaki gerek sözlü gerekse de yazılı teknik tavsiye ve düşüncelerimiz tecrübelerimize dayanmakta olup, bu konularda sahip olduğumuz en üstün bilgi birikimine istinaden iletilmiştir, fakat bunlar bağlayıcı olmayan öneriler olmaktan öteye geçemezler. Etki ve denetim alanımız dışında kalan koşullar ve farklı uygulama alanları, verilerimize ve teknik açıklamalarımıza dayanarak herhangi bir talep ileri sürmeye olanak tanımazlar. REHAU ürününün öngörülmüş olan kullanım amacı ve niyetı bakımından uygun olup olmadığını kontrol etmenizi tavsiye ederiz. Ürünlerin uygulama, kullanım ve işleme süreçleri bizim denetleme olanaklarımızın dışında gerçekleştiğinden tamamen sizin sorumluluk alanınıza girmektedirler. Yine de bir yasal sorumluluk söz konusu olacak olursa, her türlü zarar için yükümlülüğümüz bizim teslim ettiğimiz ve sizin kullandığınız malın değeri ile sınırlı olacaktır. Bu garanti, spesifikasyonlarımız çerçevesinde ürettiğimiz değişmeyen kalitedeki ürünlerimizde de kendini göstermektedir.

221037

CA = 0,2K * **(Nea HT 230V, Water Floor Heating Systems)**

* see service manual for parametrization
  voir notice d'installation pour le paramétrage

REHAU Industries SE & Co. KG, Helmut-Wagner-Str. 1, 95111 Rehau, Germany

 © REHAU 954611 de/en/cz/es/fr/gr/hu/it/nl/pl/ro/rs/ru/se/tr 09.2022