Engineering progress
Enhancing lives

# Planungsauftrag REHAU Building Technologies

**Datum:** _____
**Gewünschter Fertigstellungstermin:** _____

**Bauvorhaben**

Bauherr / Name BV: _____
Straße: _____
PLZ / Ort: _____

**Auftraggeber**

Firma: _____
Kontakt: _____
PLZ / Ort: _____
Tel / Fax: _____
E-Mail: _____

**Planungsunterlagen:**

Zur Bearbeitung des Planungsauftrages werden folgende Unterlagen benötigt:
- Zeichnungen (Grundrisse, Schnitte, Ansichten)
- Hydraulik-/Regelschemata
- Heizlastberechnung
- vorhandene Planungen
- andere Planungsunterlagen

**Planungsauftrag***

| | | |
|---|---|---|
| Teil 1: | Flächenheizung-/kühlung Standardsysteme | ☑ |
| Teil 2a: | Betonkerntemperierung | ☐ |
| Teil 2b: | Industrieflächenheizung | ☐ |
| Teil 3: | Sportbodenheizung | ☐ |
| Teil 4: | Freiflächenheizung | ☐ |
| Teil 5: | Trinkwasserinstallation | ☐ |
| Teil 6: | Heizungsinstallation | ☐ |
| Teil 7: | Abwasserinstallation | ☐ |
| Teil 8: | Industrierohrsystem | ☐ |

**Die Leistungen erfolgen auf Basis der REHAU Liefer- und Zahlungsbedingungen (abrufbar unter http://www.rehau.de/lzb oder Zusendung auf Anfrage).**

_____ Ort, Datum

_____ Unterschrift Auftraggeber / Stempel

**REHAU intern** (IDM/ADM): _____ Telefon: _____ VB: _____

* Achtung: Punkte mit dem Hinweis "Mindestangabe" sind Mindestangaben zur Durchführung einer Planung

© REHAU Industries SE & Co. KG
Helmut-Wagner-Str. 1, 95111 Rehau
DGT00535 DE 01.2025
Version 1.11.1

Bitte beachten Sie die jeweiligen technischen Produktinformationen, die online unter **www.rehau.com/ti** einsehbar sind. Technische Änderungen vorbehalten.

REHAU

**Engineering progress**
**Enhancing lives**

# Teil 1: Flächenheizung-/kühlung Standardsysteme

Bei fehlenden Angaben werden die Standardwerte für REHAU Systeme angenommen.
Wenn nichts anderes angegeben ist, wird von den mit s) gekennzeichneten Annahmen ausgegangen.

**Planungsumfang:**
- ☐ Grober Massenauszug/Angebot mit GAEB-Datei s)
- ☐ Detaillierter Massenauszug (tabellarische Berechnung) ohne CAD-Skizze
- ☐ Detaillierter Massenauszug (tabellarische Berechnung) mit CAD-Skizze
- ☐ Detaillierter Massenauszug (tabellarische Berechnung) inkl. CAD-Verlegeplan
  - ☐ - zuzüglich IFC Datei (nur bei Auslegung Fußbodenheizung)

**Materialauszug:**
- ☐ Materialliste/Kostenschätzung mit Kurztexten
- ☐ Materialliste/Kostenschätzung mit Langtexten s)

**Vorlauftemperatur:**
Mindestangabe

| | | | | |
|---|---|---|---|---|
| ☐ **Heizen** | ☐ keine Vorgabe | ☐ maximal ____ °C | ☐ Systemparameter ____ / ____ °C |
| ☐ **Kühlen** | ☐ keine Vorgabe | ☐ maximal ____ °C | ☐ Systemparameter ____ / ____ °C |

**Heizlast:**
- ☐ detaillierte Heizlastberechnung beigelegt ☐ siehe Anmerkungen
- ☐ Annahme spezifische Heizlast (bei T-VL ≥ 40 °C oder T-VL < 40 °C)

| | | | | |
|---|---|---|---|---|
| Bad, Dusche | ____ W/m² | (70 W/m² | oder | 60 W/m²) s) |
| Flur | ____ W/m² | (45 W/m² | oder | 35 W/m²) s) |
| Restl. Räume | ____ W/m² | (55 W/m² | oder | 45 W/m²) s) |

**Verteilerstandorte:**
Mindestangabe
☐ in Zeichnungen dargestellt ☐ frei wählbar s) ☐ siehe Anmerkungen

**Vorhandene FBH Vorplanung:**
Mindestangabe
- ☐ Auslegung nach REHAU Standard s) ☐ komplette Übernahme aus der Vorplanung
- ☐ ausschließlich Übernahme der Verteilergrößen

**Zusätzlicher Abgang für Badheizkörper:**
☐ ja ☐ nein s)

**Randzonen bei bodengleichen Fenstern:**
☐ ja ☐ nein s)

**Flächenheizungssysteme:**
*Wenn nichts anderes angegeben ist wird davon ausgegangen, dass sich die Angaben auf „alle" beziehen

| | | | | Verteiler | | |
|---|---|---|---|---|---|---|
| **System** | **Geschoss*** | **Räume*** | **Rohr** | **Verteilertyp** | **Zubehör** | **Schrank** |
| Scrollen und auswählen | | | Scrollen und auswählen | Scrollen und auswählen | Scrollen und auswählen | Scrollen und auswählen |
| Scrollen und auswählen | | | Scrollen und auswählen | Scrollen und auswählen | Scrollen und auswählen | Scrollen und auswählen |
| Scrollen und auswählen | | | Scrollen und auswählen | Scrollen und auswählen | Scrollen und auswählen | Scrollen und auswählen |
| Scrollen und auswählen | | | Scrollen und auswählen | Scrollen und auswählen | Scrollen und auswählen | Scrollen und auswählen |

**System:**
1. RAUTHERM SPEED
2. RAUTHERM SPEED plus 2.0
3. RAUTHERM SPEED plus 2.0 Niedrigaufbau
4. RAUTHERM SPEED plus renova
5. RAUTHERM SPEED silent
6. Trockensystem Trockenestrich
7. Trockensystem Nassestrich
8. Basisplatte TS-14 trocken
9. Basisplatte TS-14 nass
10. Varionova 30-2
11. Varionova ohne Dämmung
12. Varionova 11 mm
13. Tackersystem
14. RAUTAC 10
15. Rohrträgermatte
16. RAUFIX
17. Wandheizung-/kühlung trocken
18. Wandheizung-/kühlung nass
19. Strahlungsheiz-/kühldecke
20. Deckenheizung-/kühlung nass
21. Klemmschiene 10

**Rohr:**
1. RT NEO-X5 16x1,5
2. RT NEO-X5 14x1,5
3. RT NEO-X5 10.1x1.1
4. RT NEO-X5 17x2,0
5. RT SPEED 16x1,5
6. RT SPEED 14x1,5
7. RT SPEED 10x1.1
8. RTS 17x2.0
9. RTS 14x1.5
10. RTS 20x2.0
11. RAUTITAN Flex 16x2.2
12. RAUTITAN Flex 20x2
13. RAUTITAN Stabil (16.2x2.6)

**Verteilertyp:**
1. HKV-D s)
2. HKV Easyflow
3. RAUTHERM SPEED HKV-D P
4. RAUTHERM Unit
5. RAUTHERM Unit Easyflow

**Zubehör:**
1. Kugelhahnset
2. Eckkugelhahnset
3. WMZ-Anbausatz vertikal
4. WMZ-Anbausatz horizontal
5. Regulierventilset (Zonenventil)
6. Strangregulierventilset

**Schrank:**
1. 110 mm UP
2. 75 mm UP
3. AP
4. ohne Schrank

© REHAU Industries SE & Co. KG
Helmut-Wagner-Str. 1, 95111 Rehau
DGT00535 DE 01.2025
Version 1.11.1

Bitte beachten Sie die jeweiligen technischen Produktinformationen, die online unter **www.rehau.com/ti** einsehbar sind. Technische Änderungen vorbehalten.

REHAU

Engineering progress
Enhancing lives

# Teil 1: Flächenheizung-/kühlung Standardsysteme

Bei fehlenden Angaben werden die Standardwerte für REHAU Systeme angenommen.
Wenn nichts anderes angegeben ist, wird von den mit [5)] gekennzeichneten Annahmen ausgegangen.

**Einzelraumregelung / Regelung**

| Einzelraumregelung | Betriebsspannung | Temperaturregelung |
|---|---|---|
| Scrollen und auswählen | Scrollen und auswählen | Scrollen und auswählen |

**Einzelraumregelung:** 1. Nea H 2. Nea HT 3. Nea HCT 4. Nea Smart 2.0 5. Raumtemperaturregler E 6. bauseitig
**Betriebsspannung:** 1. 24 V 2. 230 V
**Temperaturregelung:** 1. Ohne 2. Regelset flex

**Einzelraumregelung in Räumen ohne durchlaufenden Zuleitungen < 6m² (ENEV 2014) vorsehen:** ☐ ja ☐ nein[5)]

**Fußbodenheizung in Räumen mit durchlaufenden Zuleitungen:**

☐ mit Einzelraumregelung
- ☐ Zuleitungen in Unterdämmung, Flur mit RAUTHERM iso SPEED K[1)]
- ☐ Zuleitungen in Unterdämmung, Flur mit RAUTHERM iso TAC 10
- ☐ Zuleitungen in bauseitiger Unterdämmung
- ☐ Zuleitungen mit RAUTHERM Isofix abdecken (VA bis auf 50mm Abstand verringern falls erforderlich)
- ☐ Zuleitungen in REHAU Schutzrohr führen (VA bis auf 50mm Abstand verringern falls erforderlich)
- ☐ Zuleitungen ungedämmt führen (VA bis auf 50mm Abstand verringern falls erforderlich)

☐ ohne Einzelraumregelung – vollflächig mit Zuleitungen belegen (§14 EnEV 2014 nicht berücksichtigt).

**Dämmung / Bodenbelag / Estrich:**

| Geschoss | Nutzlast [kN/m²] | Dämmfall | Bodenbelag | Estrich |
|---|---|---|---|---|
| | | Scrollen und auswählen | Scrollen und auswählen | Scrollen und auswählen |
| | | Scrollen und auswählen | Scrollen und auswählen | Scrollen und auswählen |
| | | Scrollen und auswählen | Scrollen und auswählen | Scrollen und auswählen |

**Dämmfall:** 1. gleichartige Nutzung R > 0,75 2. ungleichartige Nutzung R > 1,25 3. unbeheizte Räume R > 1,25 4. Erdreich R > 1,25 5. Aussenluft R > 2,0 6. siehe Zeichnung
**Bodenbelag:** 1. DIN (0.1)[5)] 2. Fliese (0.02)[5)] 3. Fliese (0.03) 4. Naturstein (0.05) 5. Linoleum (0.05) 6. Teppich 5 mm (0.08) 7. Parkett 8 mm (0.06) 8. Parkett 16 mm (0.11) 9. Rmax (0.15)
**Estrich:** 1. CT F4 2. CT F5 3. CAF F4 4. CAF F5 5. CAF F7

**Anmerkungen** (z.B. weitere Informationen zu Verkehrslast, besondere Anforderungen an Schallschutz; etc.):

Zurück zu S. 1

© REHAU Industries SE & Co. KG
Helmut-Wagner-Str. 1, 95111 Rehau
DGT00535 DE 01.2025
Version 1.11.1

Bitte beachten Sie die jeweiligen technischen Produktinformationen, die online unter **www.rehau.com/ti** einsehbar sind. Technische Änderungen vorbehalten.

REHAU

**Engineering progress**
**Enhancing lives**

# Teil 2a: Betonkerntemperierung (Innendecke, Dach)

Bei fehlenden Angaben werden die Standardwerte für REHAU Systeme angenommen.
Wenn nichts anderes angegeben ist, wird von den mit [S)] gekennzeichneten Annahmen ausgegangen.

**Planungsumfang:**
- ☐ Grober Massenauszug/Angebot mit GAEB-Datei und Konzeptskizze[S)]
- ☐ Detaillierter Massenauszug (tabellarische Berechnung) inkl. CAD-Verlegeplan

**Massenauszug:**
- ☐ Materialliste/Kostenschätzung mit Kurztexten
- ☐ Materialliste/Kostenschätzung mit Langtexten[S)]

**Auslegung:** ☐ Heizen / Kühlen[S)] ☐ nur Heizen ☐ nur Kühlen

**REHAU System:** ☐ BKT- Modulverlegung ☐ BKT – vor Ort Verlegung[S)] ☐ oberflächennahe BKT(oBKT)

**Verlegeart:** ☐ Doppelmäander[S)] ☐ Einfachmäander

**Verteiler:**
- ☐ Tichelmannsystem im Beton vergossen
- ☐ Tichelmannsystem außerhalb Beton
- ☐ Minitichelmann mit Verteiler
- ☐ Industrieverteiler[S)]
- ☐ HKV-D

**Verteilerschrank:** ☐ ohne[S)] ☐ Aufputz ☐ Unterputz

**Verteilerstandorte:**
Mindestangabe
- ☐ in Zeichnungen dargestellt ☐ frei wählbar[S)] ☐ siehe Anmerkungen
- ☐ Tichelmann-Anschluß im Schacht (Schachtangabe in den Plänen erforderlich)

**Ausführung der Rohre aus der Betondecke:**
- ☐ nach unten mit REHAU-Schalungskasten[S)]
- ☐ nach oben im Schutzrohr
- ☐ nach unten mit Schutzrohr
- ☐ keine (Anschluss in Betondecke an Tichelmannverteiler)

**Rohr:** ☐ RT SPEED 14x1,5 **(oberflächennahe BKT)** ☐ RTS 17x2,0 ☐ RTS 20x2,0 ☐ RTS 25x2,3

**Oberflächennahe BKT-Abstandshalter:** ☐ Betonfuß ☐ PE-Abstandshalter

**Brandschutzanforderungen oBKT:**
AbP unter www.rehau.com abrufbar.
- ☐ **Bekannt** – Die möglichen aktiven oBKT Flächen unter Berücksichtigung der Brandschutzanforderungen sowie der statischen Vorgaben sind in den Plänen dargestellt.
- ☐ **Nicht bekannt**[S)] – Das REHAU oBKT Konzept wird basierend auf den AbP sowie erforderlicher Annahmen erstellt. Vor der Verwendung des Konzepts muss dieses durch einen Brandschutzbeauftragen geprüft und freigegeben werden. (z.B. Tabuzonen 35 cm von Mauer und Betonwänden)

**Elektropläne/Deckenspiegelplan:**
- ☐ beachten (wurden zur Verfügung gestellt)
- ☐ nicht beachten (keine Kollisionen mit oBKT/kein Plan vorhanden)

**Aktive / Belegte Flächen:**
Mindestangabe
- ☐ Aktive Fläche in Zeichnung dargestellt
- ☐ Flächenangabe _____ m2
- ☐ Geschosse / Bereiche _____

© REHAU Industries SE & Co. KG
Helmut-Wagner-Str. 1, 95111 Rehau
DGT00535 DE 01.2025
Version 1.11.1

Bitte beachten Sie die jeweiligen technischen Produktinformationen, die online unter **www.rehau.com/ti** einsehbar sind.
Technische Änderungen vorbehalten.

REHAU

**Engineering progress**
**Enhancing lives**

# Teil 2a: Betonkerntemperierung (Innendecke, Dach)

Bei fehlenden Angaben werden die Standardwerte für REHAU Systeme angenommen.
Wenn nichts anderes angegeben ist, wird von den mit [5)] gekennzeichneten Annahmen ausgegangen.

**Zuleitungen:**
☐ in Fluren verlegen
☐ so kurz wie möglich - möglichst schnell in der aktiven Fläche zu verlegen

**Dehnfugen/ Gebäudefugen/ Bauabschnitte:**
Mindestangabe
☐ in Zeichnung dargestellt ☐ keine Angaben[5)]
☐ an den Achsen _____

**Bodenaufbau /Leistungsdaten:**
Mindestangabe

☐ keine Angaben – nur grober Massenauszug (Annahme von Standardwerten)

☐ Deckenschnitt BKT Regelgeschoss

Parameter oberhalb der Decke:
Ti (Heizfall) = ____ °C Ti (Kühlfall) = ____ °C

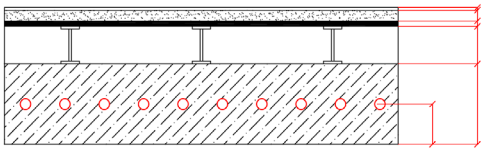

| Schnitt | Dicke cm | Wärmeleitfähigkeit (W/m*K) |
|---|---|---|
| Eventuelle zusätzliche Schichten | | |
| Bodenbelag | | |
| Estrich | | |
| Trägerplatte | | |
| Hohlraumboden | | |
| Betondecke | | |
| BKT REHAU Rohr Abstand von Beton UK | | |
| Eventuelle zusätzliche Schichten | | |

Leistungsabgabe überwiegend nach unten.
Parameter unterhalb der Decke entsprechend Angaben auf der folgenden Seite.

☐ Deckenschnitt BKT Dachgeschoss

Parameter oberhalb der Decke:
Ta (Heizfall) = –12 °C ( _____ °C )
Ta (Kühlfall) = 35 °C ( _____ °C )
(falls anders bitte eintragen)

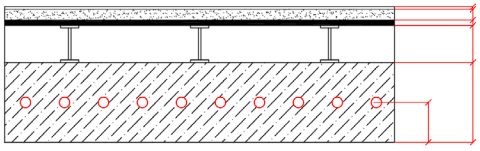

| Schnitt | Dicke cm | Wärmeleitfähigkeit (W/m*K) |
|---|---|---|
| Eventuelle zusätzliche Schichten | | |
| Dämmung | | |
| Betondecke | | |
| BKT REHAU Rohr Abstand von Beton UK | | |
| Eventuelle zusätzliche Schichten | | |

Leistungsabgabe überwiegend nach unten.
Parameter unterhalb der Decke entsprechend Angaben auf der folgenden Seite.

© REHAU Industries SE & Co. KG
Helmut-Wagner-Str. 1, 95111 Rehau
DGT00535 DE 01.2025
Version 1.11.1

Bitte beachten Sie die jeweiligen technischen Produktinformationen, die online unter **www.rehau.com/ti** einsehbar sind.
Technische Änderungen vorbehalten.

REHAU

**Engineering progress**
**Enhancing lives**

# Teil 2a: Betonkerntemperierung (Innendecke, Dach)

Bei fehlenden Angaben werden die Standardwerte für REHAU Systeme angenommen.
Wenn nichts anderes angegeben ist, wird von den mit [5)] gekennzeichneten Annahmen ausgegangen.

☐ Deckenschnitt oBKT Regelgeschoss

Parameter oberhalb der Decke:
Ti (Heizfall) = _____ °C  Ti (Kühlfall) = _____ °C

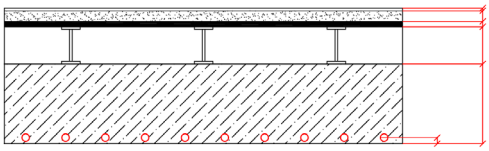

| Schicht | Dicke cm | Wärmeleitfähigkeit (W/m*K) |
|---|---|---|
| Eventuelle zusätzliche Schichten | | |
| Bodenbelag | | |
| Estrich | | |
| Trägerplatte | | |
| Hohlraumboden | | |
| Betondecke | | |
| BKT REHAU Rohr Abstand von Beton UK | **2,3** | |
| Eventuelle zusätzliche Schichten | | |

Leistungsabgabe überwiegend nach unten.
Parameter unterhalb der Decke entsprechend unteren Angaben.

☐ Deckenschnitt oBKT Dachgeschoss

Parameter oberhalb der Decke:
Ta (Heizfall) = –12 °C  ( _____ °C)
Ta (Kühlfall) = 35 °C  ( _____ °C)
(falls anders bitte eintragen)

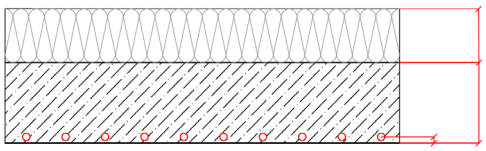

| Schicht | Dicke cm | Wärmeleitfähigkeit (W/m*K) |
|---|---|---|
| Eventuelle zusätzliche Schichten | | |
| Dämmung | | |
| Betondecke | | |
| BKT REHAU Rohr Abstand von Beton UK | **2,3** | |
| Eventuelle zusätzliche Schichten | | |

Leistungsabgabe überwiegend nach unten.
Parameter unterhalb der Decke entsprechend unteren Angaben.

**Parameter unterhalb der Decke** (Mindestangabe)**:**
Ti (Heizfall) = _____ °C  Ti (Kühlfall) = _____ °C

Gewünschte Leistung im Heizfall = _____ W/m² bei Vorlauf _____ °C
Gewünschte Leistung im Kühlfall = _____ W/m² bei Vorlauf _____ °C
**oder**
Im Fall von festen Parametern Vorlauf / Rücklauf
Heizfall VL / RL _____ °C / _____ °C
Kühlfall VL / RL _____ °C / _____ °C
Leistungen ergeben sich nach der Leistungsermittlung
**oder**
Spez. Leistung / VL-Temp. frei wählbar:
Heizfall: _____ W/m²  Kühlfall: _____ W/m²

© REHAU Industries SE & Co. KG
Helmut-Wagner-Str. 1, 95111 Rehau
DGT00535 DE 01.2025
Version 1.11.1

Bitte beachten Sie die jeweiligen technischen Produktinformationen, die online unter **www.rehau.com/ti** einsehbar sind.
Technische Änderungen vorbehalten.

REHAU

**Engineering progress**
**Enhancing lives**

# Teil 2a: Betonkerntemperierung (Innendecke, Dach)

Bei fehlenden Angaben werden die Standardwerte für REHAU Systeme angenommen.
Wenn nichts anderes angegeben ist, wird von den mit [5)] gekennzeichneten Annahmen ausgegangen.

**Regelung:** bitte groben Massenauszug für NEA SMART 2.0 vorbereiten, keine Planung! (der Einsatz von NEA SMART 2.0 ist nicht bei allen Objekten möglich):

☐ 230 V ☐ 24 V

**Art der Betondecke:**
☐ mit Stahlmatten bewehrte Betonplatte ☐ Fertigbetondecke
☐ Filigrandecke **(Skizze der Verlegerichtung notwendig)**

**Tabu-/ Sperrzonen:**
Mindestangabe

☐ Radius um Stützen _____ m (1m)[5)]
☐ Abstand von der Fassade _____ m (0,15m von IK)[5)]
☐ Radius von Wandenden _____ m (1m)[5)]
☐ Abstand von tragenden Wänden _____ m(0,15m)[5)]
☐ Abstand Betonierabschnittsgrenzen _____ m(0,15m)[5)]
☐ Abstand von Deckendurchbrüchen _____ m(0,15m)[5)]

**Anschlussdose:**

☐ Thermische Anschlussdose
**Vorgabe zur Platzierung notwendig:** _____

☐ RAUTHERM BKT Steckdose
**Vorgabe zur Platzierung notwendig:** _____

**Anmerkungen:** (z.B. Schiebehülsenverbindung im Beton zulässig/unzulässig; Raumaufteilung beachten/nicht beachten etc.)

Zurück zu S. 1

© REHAU Industries SE & Co. KG
Helmut-Wagner-Str. 1, 95111 Rehau
DGT00535 DE 01.2025
Version 1.11.1

Bitte beachten Sie die jeweiligen technischen Produktinformationen, die online unter **www.rehau.com/ti** einsehbar sind.
Technische Änderungen vorbehalten.

REHAU

Engineering progress
Enhancing lives

# Teil 2b: Industrieflächenheizung (Bodenplatte gegen Erdreich)

Bei fehlenden Angaben werden die Standardwerte für REHAU Systeme angenommen.
Wenn nichts anderes angegeben ist, wird von den mit [S)] gekennzeichneten Annahmen ausgegangen.

**Planungsumfang:**
- ☐ Grober Massenauszug/Angebot mit GAEB-Datei und Konzeptskizze[S)]
- ☐ Detaillierter Massenauszug (tabellarische Berechnung) inkl. CAD-Verlegeplan

**Massenauszug:**
- ☐ Materialliste/Kostenschätzung mit Kurztexten
- ☐ Materialliste/Kostenschätzung mit Langtexten[S)]

**Auslegung:** ☐ Heizen / Kühlen ☐ nur Heizen[S)] ☐ nur Kühlen

**Verlegeart:** ☐ Doppelmäander[S)] ☐ Einfachmäander ☐ Mehrfachmäander

**Verteiler:**
- ☐ Tichelmannsystem im Beton vergossen
- ☐ Industrieverteiler mit Minitichelmann (25/20)
- ☐ Industrieverteiler[S)]
- ☐ HKV-D

**Verteilerschrank:** ☐ ohne[S)] ☐ Aufputz ☐ Unterputz

**Verteilerstandorte:**
Mindestangabe
- ☐ in Zeichnungen dargestellt
- ☐ frei wählbar[S)]
- ☐ siehe Anmerkungen
- ☐ Tichelmann-Anschluß im Raum _____

**Rohr:** ☐ RTS 17x2,0 ☐ RTS 20x2,0 ☐ RTS 25x2,3

**Aktive / Belegte Flächen:**
Mindestangabe
- ☐ Aktive Fläche in Zeichnung dargestellt
- ☐ Flächenangabe _____ $m^2$
- ☐ Geschosse / Bereiche _____

**Heizkreisaufteilung bei kleineren Räumen:** ☐ Heizkreise nach Räumen gestalten

**Raumaufteilung:**
- ☐ Raumaufteilung beachten
- ☐ Raumaufteilung nicht beachten (kleinere Räume mit ähnlicher Nutzung,z.B. WC-Kerne, Abstellraum/Flur werden zusammengefasst)

**Dehnfugen / Gebäudefugen / Bauabschnitte:**
Mindestangabe
- ☐ in Zeichnung dargestellt
- ☐ keine Angaben[S)]
- ☐ an den Achsen _____

**Bodenaufbau/Leistungsdaten** (Mindestangabe)**:**

☐ keine Angaben – nur grober Massenauszug (Annahme von Standardwerten)

☐ Bodenplatte – Rohr auf unterer Bewehrung (auch andere Sonderfälle, wie z. B. Baustahlmatte)
Höhe der Bewehrung 6cm - Annahme REHAU[S)]. Wenn anders, bitte in den Anmerkungen angeben.

**Parameter der Bodenplatte entsprechend Angaben auf der nachfolgenden Seite.**

© REHAU Industries SE & Co. KG
Helmut-Wagner-Str. 1, 95111 Rehau
DGT00535 DE 01.2025
Version 1.11.1

Bitte beachten Sie die jeweiligen technischen Produktinformationen, die online unter **www.rehau.com/ti** einsehbar sind. Technische Änderungen vorbehalten.

REHAU

**Engineering progress**
**Enhancing lives**

# Teil 2b: Industrieflächenheizung (Bodenplatte gegen Erdreich)

Bei fehlenden Angaben werden die Standardwerte für REHAU Systeme angenommen.
Wenn nichts anderes angegeben ist, wird von den mit [5)] gekennzeichneten Annahmen ausgegangen.

Ti (Heizfall) = _____ °C  Ti (Kühlfall) = _____ °C

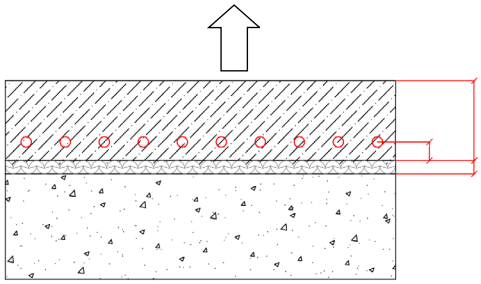

| Schicht | Dicke cm | Wärmeleitfähigkeit (W/m*K) |
|---|---|---|
| Eventuelle zusätzliche Schichten | | |
| Bodenplatte Gesamtdicke | | |
| IFH REHAU Rohr Abstand Rohrachse von Beton UK | | |
| Dämmung vollflächig | | |
| Eventuelle zusätzliche Schichten | | |
| Erdreich | | **1,2** |

☐ RAUFIX (Rohranhebung 5mm) / RAILFIX (Rohranhebung 10mm)

Parameter oberhalb der Bodenplatte entsprechend nachfolgenden Angaben.

Ti (Heizfall) = _____ °C  Ti (Kühlfall) = _____ °C

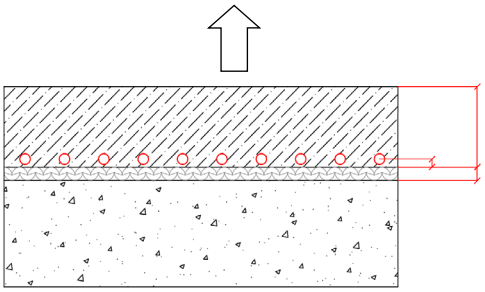

| Schicht | Dicke cm | Wärmeleitfähigkeit (W/m*K) |
|---|---|---|
| Eventuelle zusätzliche Schichten | | |
| Beton Gesamtdicke | | |
| IFH REHAU Rohr Abstand Rohrachse von Beton UK | **1,5 (20 x 2.0)**<br>**2,25 (25 x 2.3)** | |
| Dämmung vollflächig | | |
| Eventuelle zusätzliche Schichten | | |
| Erdreich | | **1,2** |

**Parameter oberhalb der Bodenplatte** (Mindestangabe)**:**

Gewünschte Leistung im Heizfall = _____ W/m² bei Vorlauf _____ °C
Gewünschte Leistung im Kühlfall = _____ W/m² bei Vorlauf _____ °C
**oder**
Im Fall von festen Parametern Vorlauf / Rücklauf
Heizfall VL / RL _____ °C / _____ °C
Kühlfall VL / RL _____ °C / _____ °C
Leistungen ergeben sich nach der Leistungsermittlung

© REHAU Industries SE & Co. KG
Helmut-Wagner-Str. 1, 95111 Rehau
DGT00535 DE 01.2025
Version 1.11.1

Bitte beachten Sie die jeweiligen technischen Produktinformationen, die online unter **www.rehau.com/ti** einsehbar sind.
Technische Änderungen vorbehalten.

Engineering progress
Enhancing lives

# Teil 2b: Industrieflächenheizung (Bodenplatte gegen Erdreich)

Bei fehlenden Angaben werden die Standardwerte für REHAU Systeme angenommen.
Wenn nichts anderes angegeben ist, wird von den mit [5)] gekennzeichneten Annahmen ausgegangen.

**Regelung:** bitte groben Massenauszug für NEA SMART 2.0 vorbereiten, keine Planung! (der Einsatz von NEA SMART 2.0 ist nicht bei allen Objekten möglich):

☐ 230V ☐ 24V

**Sperrzonen:** _____
Mindestangabe

**Anmerkungen:** (z.B. Schiebehülsenverbindung im Beton zulässig/unzulässig; Raumaufteilung beachten/nicht beachten etc.)

Zurück zu S. 1

© REHAU Industries SE & Co. KG
Helmut-Wagner-Str. 1, 95111 Rehau
DGT00535 DE 01.2025
Version 1.11.1

Bitte beachten Sie die jeweiligen technischen Produktinformationen, die online unter **www.rehau.com/ti** einsehbar sind.
Technische Änderungen vorbehalten.

**Engineering progress**
**Enhancing lives**

# Teil 3: Sportbodenheizung

Bei fehlenden Angaben werden die Standardwerte für REHAU Systeme angenommen.
Wenn nichts anderes angegeben ist, wird von den mit [5)] gekennzeichneten Annahmen ausgegangen.

**Planungsumfang:**
- ☐ Grober Massenauszug/Angebot mit GAEB-Datei und Konzeptskizze[5)]
- ☐ Detaillierter Massenauszug (tabellarische Berechnung) inkl. CAD-Verlegeplan

**Massenauszug:**
- ☐ Materialliste/Kostenschätzung mit Kurztexten
- ☐ Materialliste/Kostenschätzung mit Langtexten[5)]

**System:**
Mindestangabe
- ☐ Schwingboden (Mehrfachmäander[5)])
  (detaillierter Schnitt erforderlich)
- ☐ Trockensystem mit flächenelastischem Sportboden (Einfachmäander[5)])
  (RT SPEED 16x1,5 / RAUTHERM ML 16)

**Verteiler:**
Mindestangabe
☐ Tichelmannverteiler ☐ Heizkreisverteiler

**Rohr:**
Mindestangabe
☐ RTS 20x2,0 **(nur für Schwingbodenheizung)** ☐ RTS 25x2,3

**Raster / Abstand der Klötze:**
**(nur bei Schwingboden benötigt)**
☐ 500 mm[5)] ☐ 444x572 mm (HARO) ☐ anderer _____ mm

**Verteilerstandorte:**
Mindestangabe
☐ frei wählbar ☐ in Zeichnung dargestellt ☐ siehe Anmerkungen

**Heizlast:**
Mindestangabe
☐ detaillierte Berechnung beigelegt ☐ vorgegeben _____ W/m²

**Vorlauftemperatur:** Maximale Vorlauftemperatur _____ °C (max. 70°C möglich)

**Aktive / Belegte Flächen:**
- ☐ Sport- / Turnhalle
- ☐ weitere Räume _____

**Bodenaufbau:**
- ☐ Modell und Hersteller vorgegeben _____
- ☐ detaillierter Schnitt beigelegt
- ☐ wie in Tabelle angegeben:

| Bezeichnung | Dicke mm |
|---|---|
| | |
| | |
| | |
| | |
| | |
| | |
| | |

**Anmerkungen:**

Zurück zu S. 1

© REHAU Industries SE & Co. KG
Helmut-Wagner-Str. 1, 95111 Rehau
DGT00535 DE 01.2025
Version 1.11.1

Bitte beachten Sie die jeweiligen technischen Produktinformationen, die online unter **www.rehau.com/ti** einsehbar sind.
Technische Änderungen vorbehalten.

REHAU

**Engineering progress**
**Enhancing lives**

# Teil 4: Freiflächenheizung

Bei fehlenden Angaben werden die Standardwerte für REHAU Systeme angenommen.
Wenn nichts anderes angegeben ist, wird von den mit [5)] gekennzeichneten Annahmen ausgegangen.

**Planungsumfang:**
☐ Grober Massenauszug/Angebot mit GAEB-Datei und Konzeptskizze[5)]
☐ Detaillierter Massenauszug (tabellarische Berechnung) inkl. CAD-Verlegeplan

**Massenauszug:**
☐ Materialliste/Kostenschätzung mit Kurztexten
☐ Materialliste/Kostenschätzung mit Langtexten[5)]

**Verlegeart:** ☐ Mehrfachmäander[5)] ☐ Doppelmäander

**Verteiler:** ☐ Heizkreisverteiler[5)] ☐ Tichelmannsystem ☐ Rohrverteilung mit Regelventilen
☐ Industrieverteiler mit Minitichelmann (25/20)

**Verteilerstandorte:** ☐ frei wählbar ☐ in Zeichnung dargestellt ☐ siehe Anmerkungen
Mindestangabe

**Rohr:** ☐ RTS 17x2,0 ☐ RTS 20x2,0[5)] ☐ RTS 25x2,3

**Befestigung:** ☐ RAUFIX / RAILFIX ☐ mit Kabelbinder an Stahlmatte

untere Bewehrung[5)] _____ cm von UK Bodenplatte
(Annahme REHAU 6cm von UK Bodenplatte - wenn anders, bitte in den Anmerkungen angeben )

**Aktive / Belegte Flächen:** ☐ Aktive Fläche in Zeichnung dargestellt ☐ Flächenangabe ____ $m^2$
Mindestangabe
☐ Bereiche _____

**Dehnfugen / Gebäudefugen/ Bauabschnitte:** ☐ in Zeichnung dargestellt ☐ keine Angaben[5)]
☐ an den Achsen _____

**Leistungsdaten:** ☐ Frostfreihaltung / Standardleistung (156W/$m^2$) ☐ vorgegebene Leistung ____ W/$m^2$
☐ Frostfreihaltung + Schneeschmelzen / erhöhte Leistung (256W/$m^2$)

**Vorlauftemperatur:** Maximale mögliche Vorlauftemperatur _____ °C

**Frostschutzmittel:** ☐ Ethylenglycol ☐ Propylenglycol
☐ _____

**Glycolanteil:** ☐ Glycolanteil _____ % (35%)[5)]

© REHAU Industries SE & Co. KG
Helmut-Wagner-Str. 1, 95111 Rehau
DGT00535 DE 01.2025
Version 1.11.1

Bitte beachten Sie die jeweiligen technischen Produktinformationen, die online unter **www.rehau.com/ti** einsehbar sind.
Technische Änderungen vorbehalten.

REHAU

Engineering progress
Enhancing lives

# Teil 4: Freiflächenheizung

Bei fehlenden Angaben werden die Standardwerte für REHAU Systeme angenommen.
Wenn nichts anderes angegeben ist, wird von den mit [5)] gekennzeichneten Annahmen ausgegangen.

**Bodenaufbau:**

☐ Bodenplatte
☐ detaillierter Schnitt beigelegt
☐ unten angegeben

☐ Decke gegen Außenluft
☐ detaillierter Schnitt beigelegt
☐ unten angegeben

☐ Betonplatte beidseitig gegen Außenluft
☐ detaillierter Schnitt beigelegt
☐ auf der nächsten Seite vorgegeben

| Bezeichnung | Dicke mm | Bezeichnung | Dicke mm | Bezeichnung | Dicke mm |
|---|---|---|---|---|---|
| | | | | | |
| | | | | | |
| | | | | | |
| | | | | | |
| | | | | | |
| | | | | | |

**Grundwasserspiegel:** ☐ Tiefe ≤ 2m (mit Dämmung) ☐ Tiefe > 2m

**Anmerkungen:** (z.B. Informationen zu Windgeschwindigkeit, Schiebehülsenverbindung im Beton zulässig/unzulässig; etc.)

Zurück zu S. 1

© REHAU Industries SE & Co. KG
Helmut-Wagner-Str. 1, 95111 Rehau
DGT00535 DE 01.2025
Version 1.11.1

Bitte beachten Sie die jeweiligen technischen Produktinformationen, die online unter **www.rehau.com/ti** einsehbar sind.
Technische Änderungen vorbehalten.

REHAU

**Engineering progress**
**Enhancing lives**

# Teil 5: Trinkwasserinstallation

Bei fehlenden Angaben werden die Standardwerte für REHAU Systeme angenommen.
Wenn nichts anderes angegeben ist, wird von den mit [5)] gekennzeichneten Annahmen ausgegangen.

**Planungsumfang:**
☐ Grober Massenauszug
☐ Detaillierter Massenauszug inkl. Schemaplanung

**Materialauszug:**
☐ Materialliste/Kostenschätzung mit Kurztexten
☐ Materialliste/Kostenschätzung mit Langtexten[5)]

**Versorgungsdruck:**
Mindestangabe

☐ _____ hPa (Mindestdruck Punkt „A“) ☐ Annahme REHAU (Punkt „A“)[5)]

Druckverlust ... Hausanschlussleitung: ☐ _____ hPA ☐ Annahme REHAU (650 hPa)[5)]
Druckverlust ... Wasserzähler: ☐ _____ hPA ☐ Annahme REHAU (200 hPa)[5)]

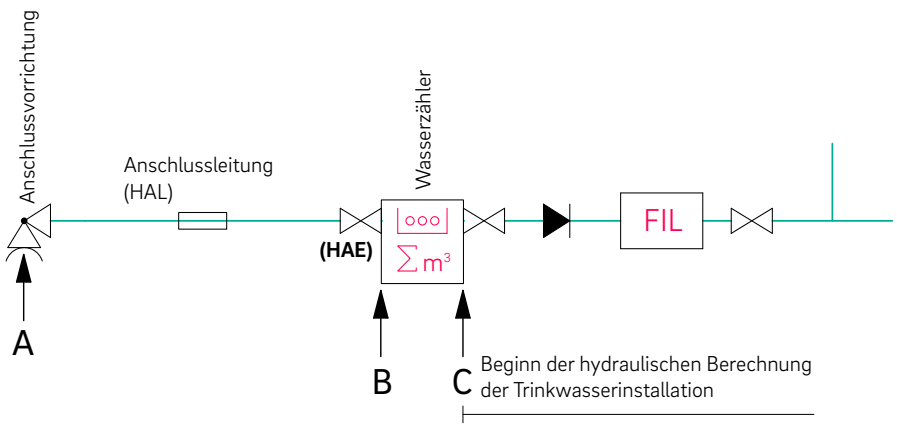


Zusätzliche Apparate, wie z.B. Filter, Enthärter, Wasserzähler etc, mit Einfluss auf die Druckverluste sind unter Anmerkungen aufzuführen.

**Gleichzeitigkeitskurve**[1)]
☐ Wohngebäude ☐ Büro- und Verwaltung ☐ Hotel ☐ Krankenhaus
☐ Schule ☐ Pflegeheim ☐ Seniorenheim ☐ _____

[1)] Bei fehlender Angabe wird die Gleichzeitigkeitskurve gemäß Gebäudetyp aus den Plänen angenommen!

**Warmwasser-bereitung:**
Mindestangabe

☐ zentral[5)] dezentral: ☐ Wohnungsstationen
☐ Untertischgeräte

**Zirkulation:**
☐ nein ja ... [5)] ☐ ... bis letzte Entnahmestelle (keine Wasserzählung möglich)
☐ ... bis Strangkopf / Wohnungswasserzählung
☐ ... bis sonstige Stelle: _____

**Rohr:**

| Verteilleitung Keller: | Steigstrang: | Etage: |
|---|---|---|
| ☐ RAUTITAN stabil | ☐ RAUTITAN stabil | ☐ RAUTITAN stabil |
| ☐ RAUTITAN flex | ☐ RAUTITAN flex | ☐ RAUTITAN flex |
| ☐ FASTLOC ML | ☐ FASTLOC ML | ☐ FASTLOC ML |
| ☐ andere _____ | ☐ andere _____ | ☐ andere _____ |

© REHAU Industries SE & Co. KG
Helmut-Wagner-Str. 1, 95111 Rehau
DGT00535 DE 01.2025
Version 1.11.1

Bitte beachten Sie die jeweiligen technischen Produktinformationen, die online unter **www.rehau.com/ti** einsehbar sind. Technische Änderungen vorbehalten.

REHAU

**Engineering progress**
**Enhancing lives**

# Teil 5: Trinkwasserinstallation

Bei fehlenden Angaben werden die Standardwerte für REHAU Systeme angenommen.
Wenn nichts anderes angegeben ist, wird von den mit [5)] gekennzeichneten Annahmen ausgegangen.

**Leitungsführung:** ☐ siehe Zeichnung ☐ siehe Anmerkungen ☐ Annahme REHAU[5)]

**Nutzungseinheiten:** ☐ Nutzungseinheiten bilden gemäß Grundriss[5)] ☐ keine Nutzungseinheiten

**Sanitärgegenstände/ Verbraucher/Spezielle Armaturen:**

☐ Berechnungsdurchflüsse und Drücke nach Norm[5)]
☐ Berechnungsdurchflüsse und Drücke außerhalb Norm (z.B. „heaven shower" etc.):
**Bitte die Daten der Speziellen Armaturen (Mindestfließdruck, Durchfluss) in den Anmerkungen angeben**

**Anschlussvarianten:** ☐ RAUTITAN Halterprogramm ☐ Sanitärboxen

**Dauerverbraucher:**
**(Betrieb > 15 min)**
☐ nein[5)] ☐ ja, _____ Dauerdurchfluss warm: _____ l/s
Dauerdurchfluss kalt: _____ l/s

**Gartenwasseran-**
**schluss:**
☐ nein[5)] ☐ ja, _____

Wenn ja, als Dauerverbraucher berücksichtigen: ☐ nein[5)] ☐ ja
**Bitte die Lage des Gartenwasseranschlusses im Grundriss markieren.**

**Installationsart im Stockwerk:** **Ohne Angabe der Installationsart kann keine Planung durchgeführt werden!**

**Bitte prüfen Sie, ob die gewählte Installationsart mit dem bauseits vorliegenden Raumbuch, Hygieneplan etc. übereinstimmt!**

☐ T-Stückverteilung

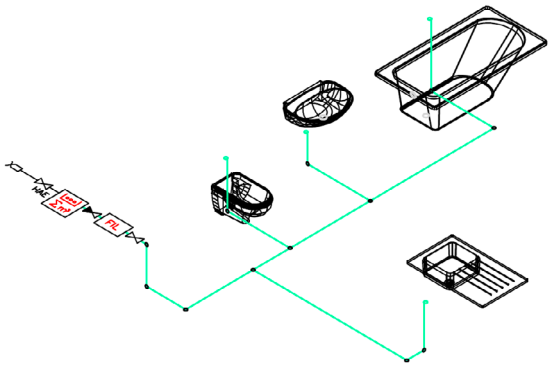

© REHAU Industries SE & Co. KG
Helmut-Wagner-Str. 1, 95111 Rehau
DGT00535 DE 01.2025
Version 1.11.1

Bitte beachten Sie die jeweiligen technischen Produktinformationen, die online unter **www.rehau.com/ti** einsehbar sind. Technische Änderungen vorbehalten.

REHAU

**Engineering progress**
**Enhancing lives**

# Teil 5: Trinkwasserinstallation

Bei fehlenden Angaben werden die Standardwerte für REHAU Systeme angenommen.
Wenn nichts anderes angegeben ist, wird von den mit [5)] gekennzeichneten Annahmen ausgegangen.

☐ Verteiler mit Einzelzuleitung

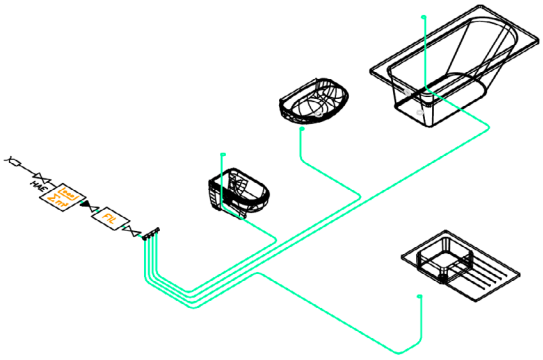

☐ Durchschleifen (unter Berücksichtigung der Einhaltung der nach Norm geforderten Wasservolumina und Ausstoßzeiten.
Bei Überschreitung der Normwerte Verwendung von kombinierter Lösung Durchschleifen mit T-Stück-Installation)

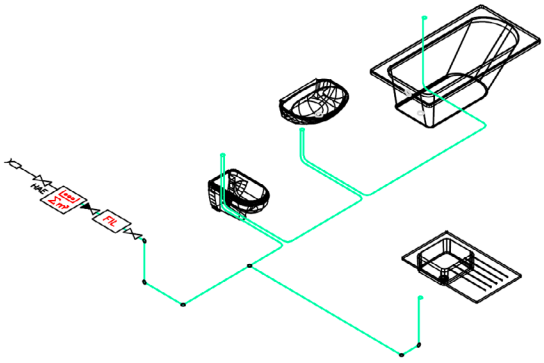

☐ Ringleitung im Wohnungsbau auf Etage ab Verteiler (max. 5 Verbraucher!)

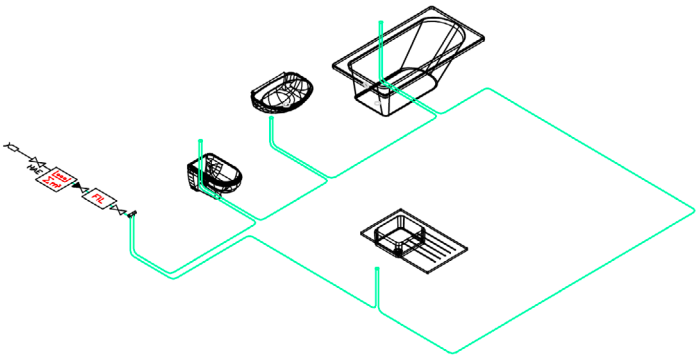

© REHAU Industries SE & Co. KG
Helmut-Wagner-Str. 1, 95111 Rehau
DGT00535 DE 01.2025
Version 1.11.1

Bitte beachten Sie die jeweiligen technischen Produktinformationen, die online unter **www.rehau.com/ti** einsehbar sind.
Technische Änderungen vorbehalten.

**Engineering progress**
**Enhancing lives**

# Teil 5: Trinkwasserinstallation

Bei fehlenden Angaben werden die Standardwerte für REHAU Systeme angenommen.
Wenn nichts anderes angegeben ist, wird von den mit [5)] gekennzeichneten Annahmen ausgegangen.

☐ Ringleitung mit direkter Stranganbindung nach Venturi-Prinzip (nur ohne Wohnungswasserzählung möglich)

**Folgende Angaben sind hier erforderlich:**
- Zeta-Wert Abzweig Stromtrennung: _____
- Zeta-Wert Venturi-Düse: _____

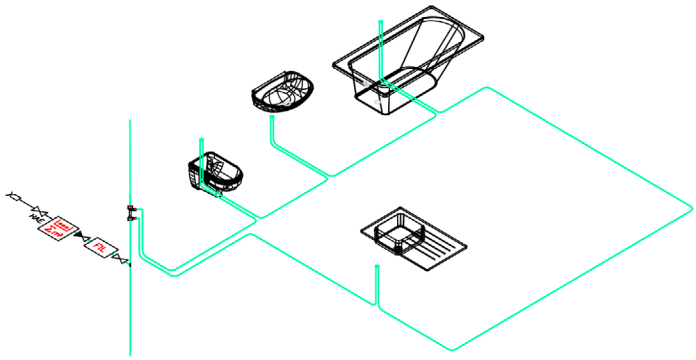

**Anmerkungen:** (z.B. Angaben zu Apparaten wie Filter, Wasserzähler usw.; Vorgaben zur Leitungsführung; Anforderungen Halterprogramme, sonstigen Anforderungen; etc.)

Zurück zu S. 1

© REHAU Industries SE & Co. KG
Helmut-Wagner-Str. 1, 95111 Rehau
DGT00535 DE 01.2025
Version 1.11.1

Bitte beachten Sie die jeweiligen technischen Produktinformationen, die online unter **www.rehau.com/ti** einsehbar sind.
Technische Änderungen vorbehalten.

**Engineering progress**
**Enhancing lives**

# Teil 6: Heizungsinstallation

Bei fehlenden Angaben werden die Standardwerte für REHAU Systeme angenommen.
Wenn nichts anderes angegeben ist, wird von den mit [5)] gekennzeichneten Annahmen ausgegangen.

**Planungsumfang:**
- ☐ Grober Massenauszug
- ☐ Detaillierter Massenauszug inkl. CAD-Verlegeplan

**Materialauszug:**
- ☐ Materialliste/Kostenschätzung mit Kurztexten
- ☐ Materialliste/Kostenschätzung mit Langtexten[5)]

**Rohrnetz für:**
Mindestangabe
- ☐ Heizkörperanschluss
- ☐ Versorgung FBH-Verteiler
- ☐ Wohnungsstationen
  Wohnungsstationen im Parallelbetrieb (WW und Heizung)

**Vorlauftemperatur:**
Mindestangabe
- ☐ maximal _____ °C
- ☐ Systemparameter ____ / ____
- ☐ laut FBH-Auslegung

**Heizlast:**
- ☐ aus bestehender Heizkörperauslegung übernehmen
- ☐ detaillierte Heizastberechnung beigelegt
- ☐ siehe Anmerkungen
- ☐ Annahme spezifische Heizlast[5)]

| | | | | |
|---|---|---|---|---|
| Bad, Dusche | _____ W/m² | (70 W/m²)[5)] | _____ | _____ W/m² |
| Flur | _____ W/m² | (45 W/m²)[5)] | _____ | _____ W/m² |
| Restl. Räume | _____ W/m² | (55 W/m²)[5)] | _____ | _____ W/m² |

**Rohr:**

| Verteilleitung Keller: | Steigstrang: | Etage: |
|---|---|---|
| ☐ RAUTITAN stabil | ☐ RAUTITAN stabil | ☐ RAUTITAN stabil |
| ☐ RAUTITAN flex | ☐ RAUTITAN flex | ☐ RAUTITAN flex |
| ☐ FASTLOC ML | ☐ FASTLOC ML | ☐ FASTLOC ML |
| ☐ RAUTHERM FW | ☐ RAUTHERM FW | ☐ RAUTHERM FW |
| ☐ andere _____ | ☐ andere _____ | ☐ andere _____ |

**Vorgedämmtes Rohr:**
- ☐ ja
- ☐ nein[5)]

**Leitungsführung:**
- ☐ siehe Zeichnung
- ☐ siehe Anmerkungen
- ☐ Annahme REHAU

**Installationsart im Stockwerk:**
- ☐ T-Stückverteilung
- ☐ Verteiler
- ☐ Kreuzungsfitting RAUTITAN

**Heizkörpertyp:**
- ☐ aus bestehender Heizkörperauslegung übernehmen
- ☐ Ventilheizkörper
- ☐ Kompaktheizkörper
- ☐ Sonderformen _____

**Materialauszug / Anschlussvarianten**
- ☐ **Variante 1 - gemäß REHAU Annahme[5)]**
  **Variante 2 - gemäß Kundenvorgabe**

**Anschluss aus dem Fußboden**
- ☐ WAG
- ☐ TAG
- ☐ direkter Anschluss
- ☐ sonstige _____

© REHAU Industries SE & Co. KG
Helmut-Wagner-Str. 1, 95111 Rehau
DGT00535 DE 01.2025
Version 1.11.1

Bitte beachten Sie die jeweiligen technischen Produktinformationen, die online unter **www.rehau.com/ti** einsehbar sind.
Technische Änderungen vorbehalten.

REHAU

Engineering progress
Enhancing lives

# Teil 6: Heizungsinstallation

Bei fehlenden Angaben werden die Standardwerte für REHAU Systeme angenommen.
Wenn nichts anderes angegeben ist, wird von den mit [5)] gekennzeichneten Annahmen ausgegangen.

**Anschluss aus der Wand**

☐ HK-Anschlussblock ☐ Montageeinheit ☐ direkter Anschluss
☐ sonstige _____

**Anschluss aus der Sockelleiste**

☐ SL-Anschlussgarnitur ☐ sonstige _____

**Anmerkungen:** (z.B. spezielle Halterprogramme; Angaben zur Verwendung RAUSOLO / RAUDUO; zur Farbauswahl; etc.)

Zurück zu S. 1

© REHAU Industries SE & Co. KG
Helmut-Wagner-Str. 1, 95111 Rehau
DGT00535 DE 01.2025
Version 1.11.1

Bitte beachten Sie die jeweiligen technischen Produktinformationen, die online unter **www.rehau.com/ti** einsehbar sind.
Technische Änderungen vorbehalten.

Engineering progress
Enhancing lives

# Teil 7: Abwasserinstallation

Bei fehlenden Angaben werden die Standardwerte für REHAU Systeme angenommen.
Wenn nichts anderes angegeben ist, wird von den mit [5)] gekennzeichneten Annahmen ausgegangen.

**Planungsumfang:**
☐ Grober Massenauszug
☐ Detaillierter Massenauszug inkl. Schemaplanung
Geplant wird nach DIN EN 12056 bzw. DIN 1986-100.

**Materialauszug:**
☐ Materialliste/Kostenschätzung mit Kurztexten
☐ Materialliste/Kostenschätzung mit Langtexten[5)]

**Nutzung:**
☐ Hausentwässerung[5)]
☐ Regenwasser **(RAUPIANO nur zum Einsatz im Innenbereich)**
max. Füllungsgrad 70 %

**Leitungsführung:**
☐ siehe Zeichnung ☐ siehe Anmerkung ☐ Annahme REHAU[5)]

**Einsatzbereich:**

| | | | |
|---|---|---|---|
| Etage: | ☐ RAUPIANO | ☐ andere | _____ |
| Fallleitung: | ☐ RAUPIANO | ☐ andere | _____ |
| Sammelleitung: | ☐ RAUPIANO | ☐ andere | _____ |
| Grundleitung: | ☐ RAUPIANO | ☐ andere | _____ |

**Massenermittlung Brandmanschetten für Deckeneinbau:**
☐ REHAU Kompakt ☐ REHAU PLUS ☐ Brandschutzband ☐ ohne BSM

**Regenwasserleitungen (z.B. Anschlusswerte, Regenspende):**
☐ siehe Zeichnung ☐ siehe Anmerkung

**Bitte um Markierung der Lage des Straßenanschlusses im Grundriss.**

**Anmerkungen:** (z.B. Angaben zu Systemübergängen, Hebeanlagen; Anschluss von Abscheidern oder Apparaten; Anschlusswerte von Entwässerungsgegenständen; etc.)

Zurück zu S. 1

© REHAU Industries SE & Co. KG
Helmut-Wagner-Str. 1, 95111 Rehau
DGT00535 DE 01.2025
Version 1.11.1

Bitte beachten Sie die jeweiligen technischen Produktinformationen, die online unter **www.rehau.com/ti** einsehbar sind.
Technische Änderungen vorbehalten.

REHAU

Engineering progress
Enhancing lives

# Teil 8: Industrierohrsystem

Bei fehlenden Angaben werden die Standardwerte für REHAU Systeme angenommen.
Wenn nichts anderes angegeben ist, wird von den mit [5)] gekennzeichneten Annahmen ausgegangen.

**Planungsumfang:**
- ☐ Massenauszug basierend auf vorhandener Dimensionierung
- ☐ Dimensionierung anhand vorhandener Zeichnung und Massenauszug

**Materialauszug:**
- ☐ Materialliste/Kostenschätzung mit Kurztexten
- ☐ Materialliste/Kostenschätzung mit Langtexten[5)]

**Medium:**
- ☐ Druckluft
- ☐ Gase (nicht brennbar)
- ☐ Vakuum
- ☐ Feststofftransport
  - ☐ hydraulisch (in Wasser gelöst)
  - ☐ pneumatisch (mit Luft)
- ☐ Wasser / Flüssigkeiten / Chemikalien

**Bei Verwendung von Chemikalien ist eine Bearbeitung des Planungsauftrages nur nach vorheriger Abklärung der chemischen Beständigkeit möglich!**

- ☐ Wärme
  - ☐ vorisoliert
  - ☐ nicht vorisoliert
- ☐ Kälte
  - ☐ vorisoliert
  - ☐ nicht vorisoliert

**Farbe:**

| | **Rohrarten nach DIN 2403:** |
|---|---|
| ☐ grün | RAUPEX-K |
| ☐ blau | RAUPEX-O |
| ☐ rot | RAUTHERM-FW |
| ☐ schwarz | RAUPEX-UV |
| ☐ silbergrau | RAUPEX-A |

**Installationshinweise:**
- ☐ Schiebehülse
- ☐ ESM / FUSAPEX
- ☐ wirtschaftliche Kombination
  - ☐ Stange mit Cliphalbschale
  - ☐ Stange ohne Cliphalbschale
  - ☐ Ringbund mit Cliphalbschale
  - ☐ Ringbund ohne Cliphalbschale
  - ☐ im Freien
  - ☐ im Boden
  - ☐ auf Kabeltrasse
  - ☐ im Kabelkanal
  - ☐ unter dem Kabelkanal
  - ☐ seitlich des Kabelkanals
  - ☐ im Tunnel / im Schacht

© REHAU Industries SE & Co. KG
Helmut-Wagner-Str. 1, 95111 Rehau
DGT00535 DE 01.2025
Version 1.11.1

Bitte beachten Sie die jeweiligen technischen Produktinformationen, die online unter **www.rehau.com/ti** einsehbar sind.
Technische Änderungen vorbehalten.

REHAU

Engineering progress
Enhancing lives

# Teil 8: Industrierohrsystem

Bei fehlenden Angaben werden die Standardwerte für REHAU Systeme angenommen.
Wenn nichts anderes angegeben ist, wird von den mit [5)] gekennzeichneten Annahmen ausgegangen.

**Abgänge:**

- ☐ Anbohrschelle (bei ESM)
- ☐ Stutzenschelle (bei ESM)
- ☐ T-Stücke (bei ESM)
- ☐ Einzelabgang
- ☐ Y-Verteiler

- ☐ 3-fach-Verteilerdose
- ☐ Verlegung an Wand mit Rohrclips
- ☐ Verlegung mit Cliphalbschale
- ☐ Schwanenhals

- ☐ direkt nach unten

**Ringleitung:**

- ☐ ja
- ☐ nein

**Absperreinrichtungen:** _____
_____
_____
_____

**Auslegungsdaten**
**Medium:** _____ (z.B. Wasser-Glykol-Gemisch, oder chemische Formel, etc.)

**Dimensionierung:**

- ☐ Volumenstrom (Normvolumen) _____ l/s (für Druckluft: siehe Tabelle)
  Bei Druckluft bitte die Tabelle „Verbrauchszahlen für Druckluftwerkzeuge" ausfüllen.
- ☐ Betriebsdruck _____ bar
- ☐ Systemtemperaturen VL / RL ____ / ____ °C
- ☐ Länge des Rohrleitungsabschnitts (siehe Zeichnung)
- ☐ zulässiger Druckabfall _____ bar

© REHAU Industries SE & Co. KG
Helmut-Wagner-Str. 1, 95111 Rehau
DGT00535 DE 01.2025
Version 1.11.1

Bitte beachten Sie die jeweiligen technischen Produktinformationen, die online unter **www.rehau.com/ti** einsehbar sind.
Technische Änderungen vorbehalten.

REHAU

**Engineering progress**
**Enhancing lives**

# Teil 8: Industrierohrsystem

Bei fehlenden Angaben werden die Standardwerte für REHAU Systeme angenommen.
Wenn nichts anderes angegeben ist, wird von den mit [5)] gekennzeichneten Annahmen ausgegangen.

**Verbrauchszahlen für Druckluftwerkzeuge:**

| Anzahl | Werkzeug | Anhaltswerte Luftverbrauch | Tatsächlicher Luftverbrauch |
|---|---|---|---|
| [Stück] | | [l/s] | [l/s] |
| _____ | Blaspistole | 2 – 5 | _____* |
| _____ | Spritzpistole | 2 – 7 | _____* |
| _____ | Schweißgriffel | 3 – 14 | _____* |
| _____ | Schwingschleifer | 4 – 7 | _____* |
| _____ | Blechknabberer | 8 – 11 | _____* |
| _____ | Blechknabberer | 9 – 30 | _____* |
| _____ | Rotorschrauber | 2 – 11 | _____* |
| _____ | Schlagschrauber | 2 – 35 | _____* |
| _____ | Schleifmaschine | 5 – 20 | _____* |

* Wenn nichts angegeben ist, wird von dem höchsten Wert für den Luftverbrauch ausgegangen!
Standorte der Druckluftwerkzeuge müssen in der Zeichnung angegeben werden!

**Anmerkungen:**

Zurück zu S. 1

© REHAU Industries SE & Co. KG
Helmut-Wagner-Str. 1, 95111 Rehau
DGT00535 DE 01.2025
Version 1.11.1

Bitte beachten Sie die jeweiligen technischen Produktinformationen, die online unter **www.rehau.com/ti** einsehbar sind.
Technische Änderungen vorbehalten.