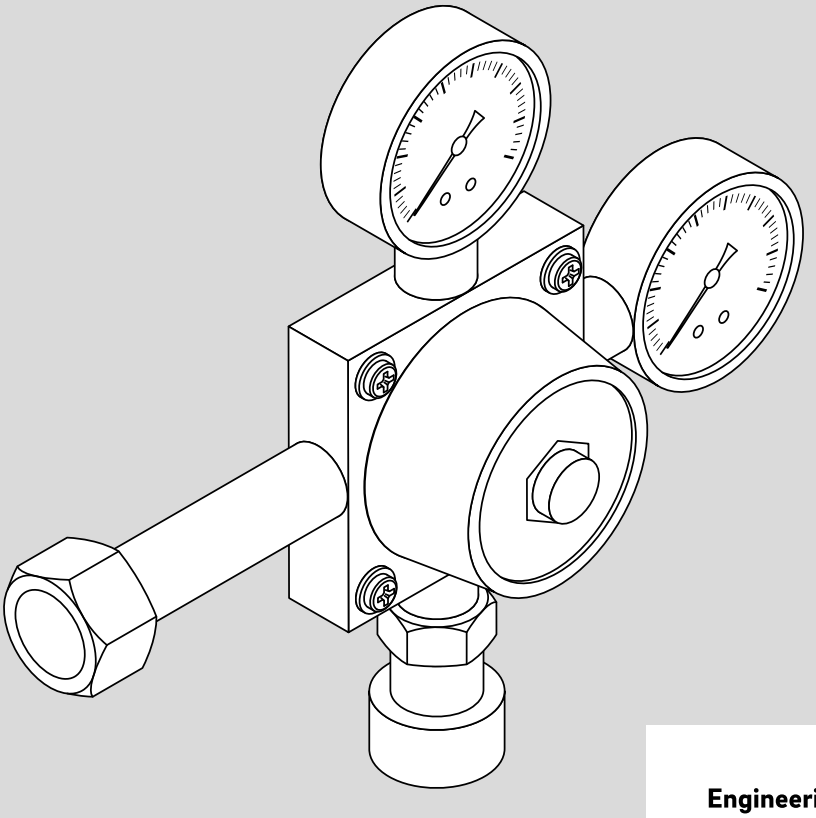

Engineering progress
Enhancing lives

RE.SOURCE Riduttore di pressione per allacciamento gas

Informzione tecnica e istruzioni di montaggio

REHAU

01 Contenuto della fornitura

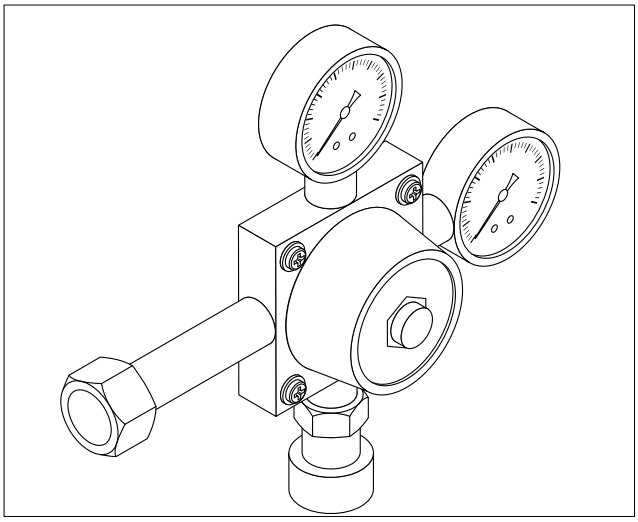

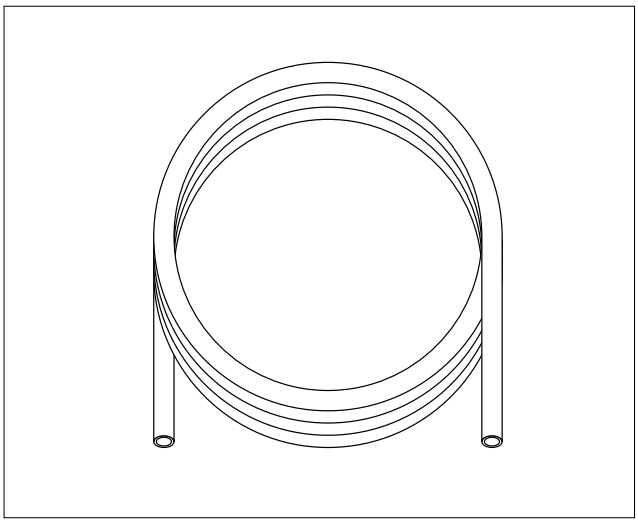

02 Informazione e note di sicurezza

Informazioni sulle presenti istruzioni
Prima di lavorare sul riduttore di pressione di CO_2 RE.SOURCE, le presenti istruzioni devono essere lette attentamente e completamente. Le istruzioni devono essere conservate e consegnate all'utilizzatore successivo. È possibile consultare e scaricare queste ed altre istruzioni alla pagina **www.rehau.com/it-it.**

Uso conforme alle disposizioni
Il riduttore di pressione di CO_2 REHAU RE.SOURCE serve a collegare le bombole di CO_2 di grandi dimensioni all'ingresso della CO_2 del distributore di acqua potabile RE.SOURCE. Il compito del riduttore di pressione è la riduzione della pressione in ingresso ad una pressione utile di 4 bar (impostazione di fabbrica) per l'unità da incasso del distributore di acqua potabile RE.SOURCE nei modelli Basic, Premium e Premium+.

Nota CO_2/ Biossido di carbonio E290
Per evitare incidenti con danni a cose o persone, devono essere rispettate tutte le indicazioni di sicurezza riportate nelle presenti istruzioni. Le bombole di CO_2 possono essere messe in funzione solo in posizione verticale. Si prega di considerare che: La CO_2 (biossido di carbonio) è un gas e non dovrebbe essere inalato, a causa del pericolo di soffocamento. Se si utilizzano bombole più grandi, la superficie libera deve essere adattata al rapporto con il volume – si veda la nota seguente. In caso di formazione di ghiaccio, evitare qualsiasi contatto con le parti del corpo.

Utilizzo di bombole di gas CO_2 in ambienti chiusi
La concentrazione massima consentita del 3% di CO_2 nel volume dell'ambiente non deve essere superata. Da ciò si evince la grandezza minima degli ambienti in cui il gas CO_2 può essere utilizzato senza misure di sicurezza aggiuntive. Per il semplice calcolo si applica la seguente formula:

Contenuto effettivo della bombola di CO_2 in kg x 17
=
grandezza minima dell'ambiente in m^3

I mobili presenti nell'ambiente riducono il volume dell'ambiente disponibile.
La superficie o il volume dell'ambiente deve essere tale da consentire la circolazione dell'aria. In ambienti più piccoli, il funzionamento sicuro deve essere garantito mediante misure adatte, come apparecchi rilevatori di gas e aerazione.

Attenzione
Non è consentito a persone (inclusi i bambini) con limitazioni delle capacità fisiche, sensoriali o mentali, né a persone che non siano in possesso della necessaria esperienza o conoscenza, utilizzare o lavorare su questo prodotto.
- Assicurarsi che nessun bambino possa giocare con questo prodotto.

03 Indicazioni generali

03.01 Attrezzi necessari

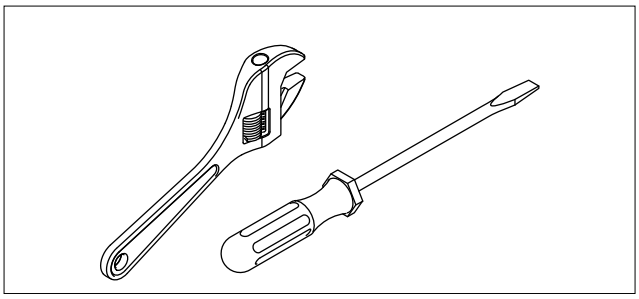

03.02 Collegamento delle tubazioni

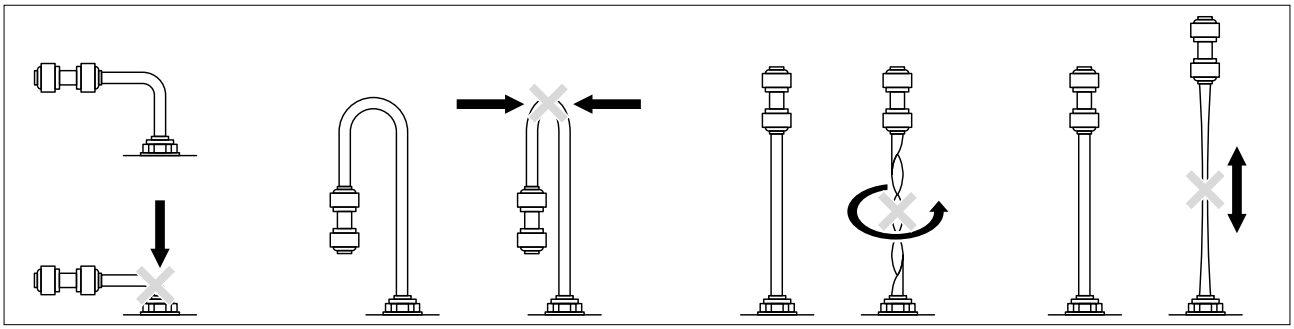

Attenzione! Non piegare, torcere o tendere eccessivamente i tubi.

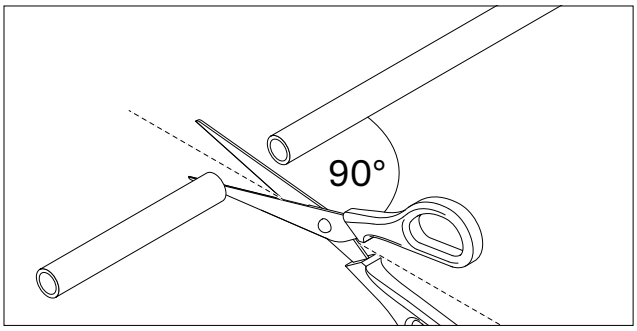

1. Se è necessario l'accorciamento: tagliare il tubo esattamente ad angolo retto.

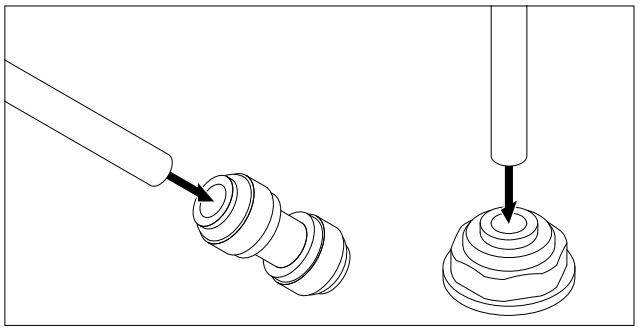

2. Spingere il tubo fino all'arresto nel raccordo a innesto rapido.

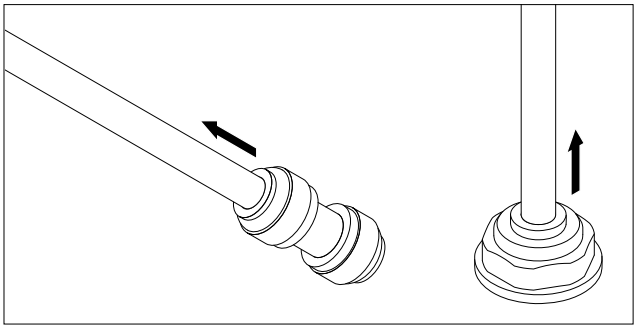

Verificare la tenuta con una prova di trazione.

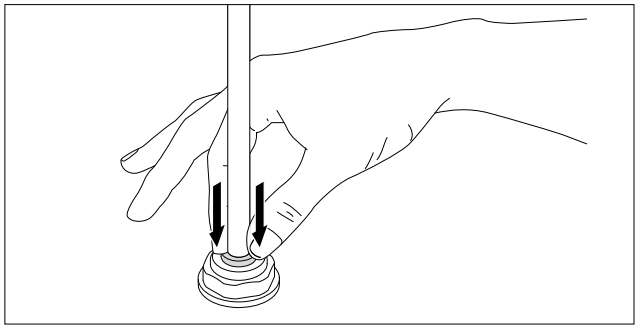

Se occorre sfilare la tubazione dal collegamento: spingere all'interno l'anello nero, quindi estrarre il tubo.

04 Montaggio

04.01 Collegare il riduttore di pressione alla bombola di gas

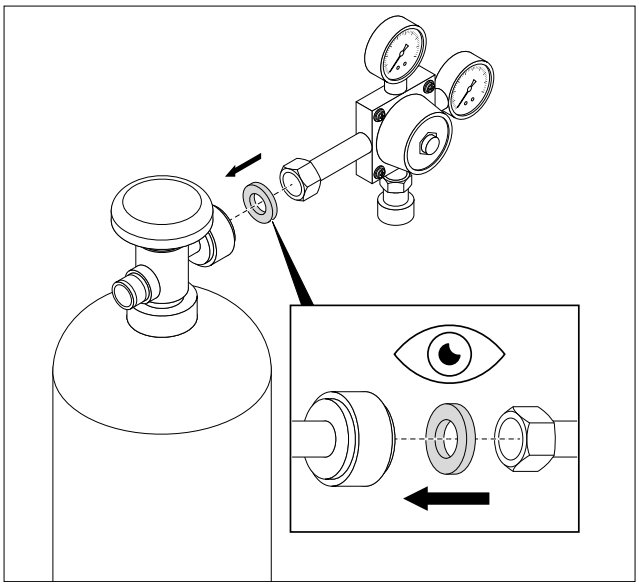

Collegare l'uscita sinistra del riduttore di pressione alla bombola di gas, verificare la tenuta, con una chiave aperta girare verso destra e stringere.

04.02 Sostituire l'alimentazione di gas

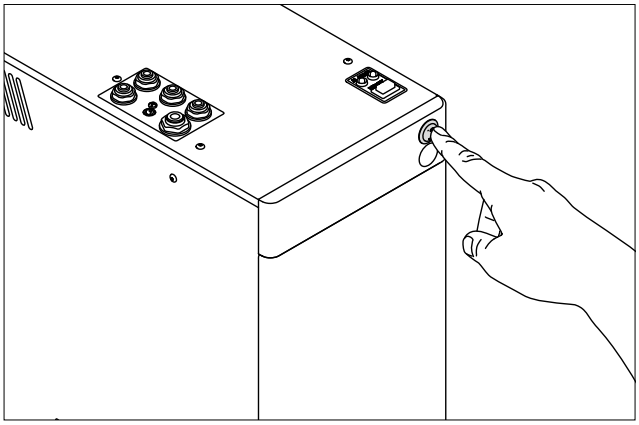

1. Spegnere il dispositivo.

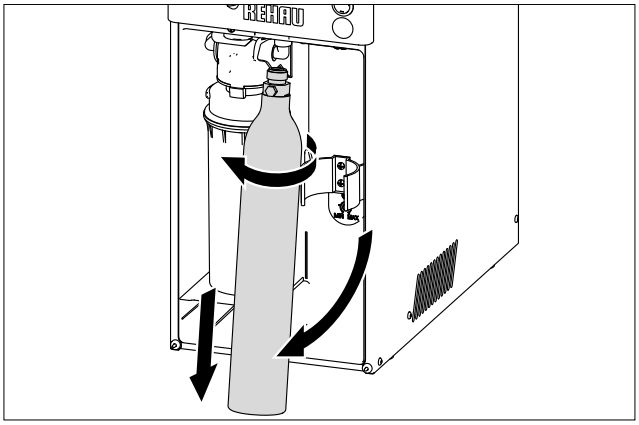

2. Rimuovere la bombola di CO_2 dall'unità da incasso.

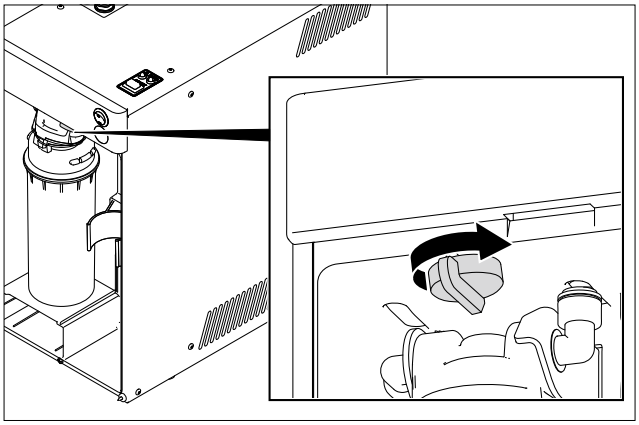

3. Chiudere il rubinetto di arresto del filtro

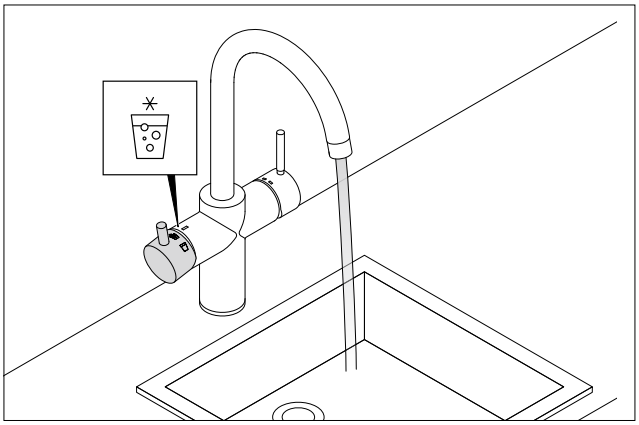

4. Prelevare acqua frizzante per eliminare la CO_2 residua dalla rubinetteria.

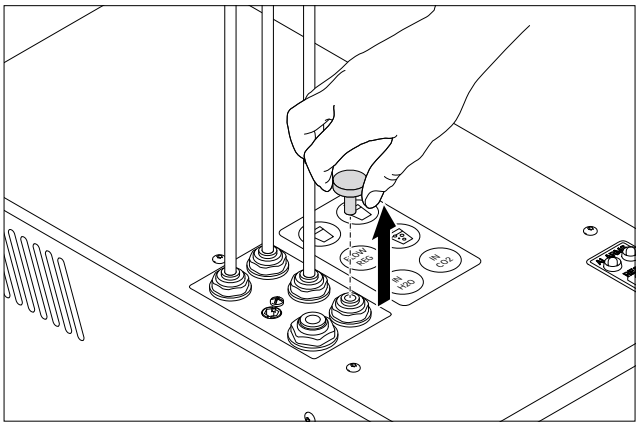

5. Rimuovere il tappo di chiusura dal collegamento IN CO_2.

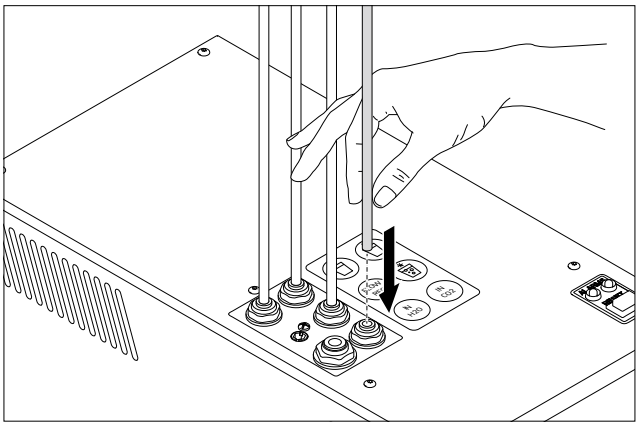

6. Collegare il tubo al dispositivo.

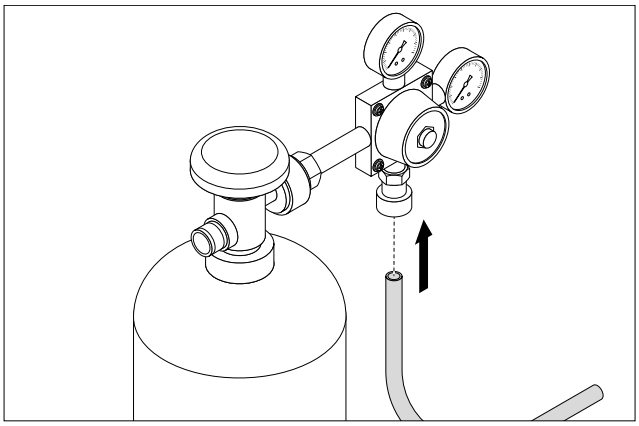

7. Collegare il tubo al riduttore di pressione.

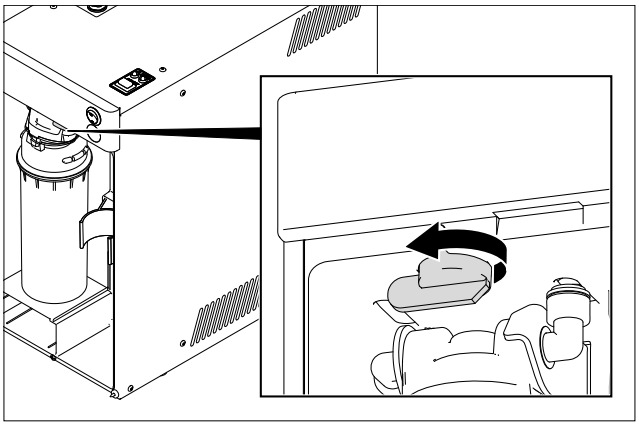

8. Aprire il rubinetto di arresto del filtro.

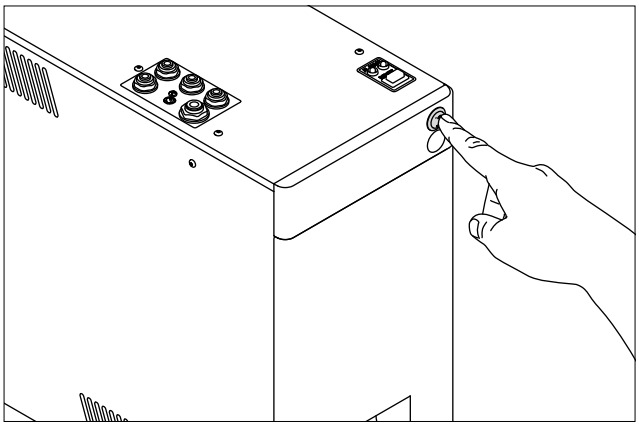

9. Accendere il dispositivo.

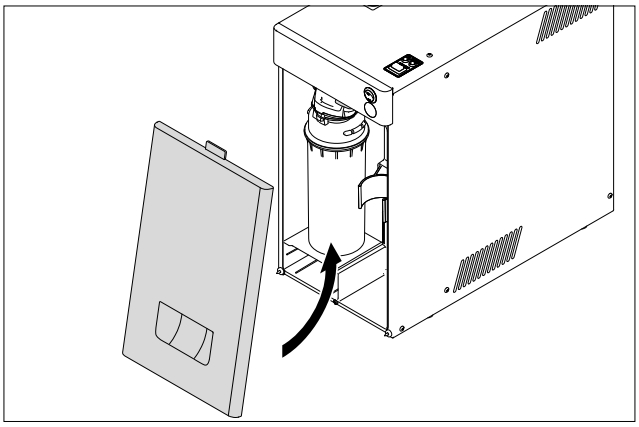

10. Chiudere la copertura.

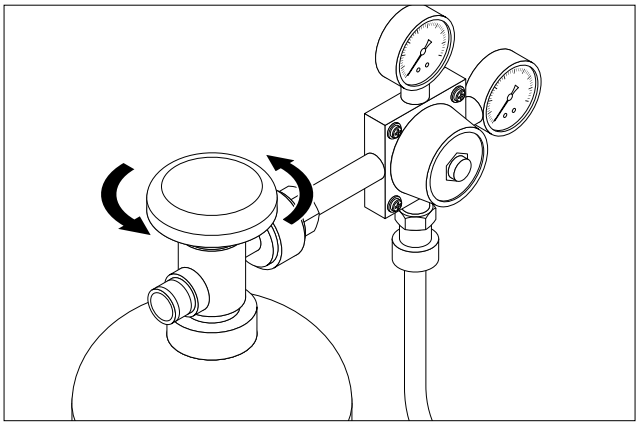

11. Aprire la bombola di CO_2.

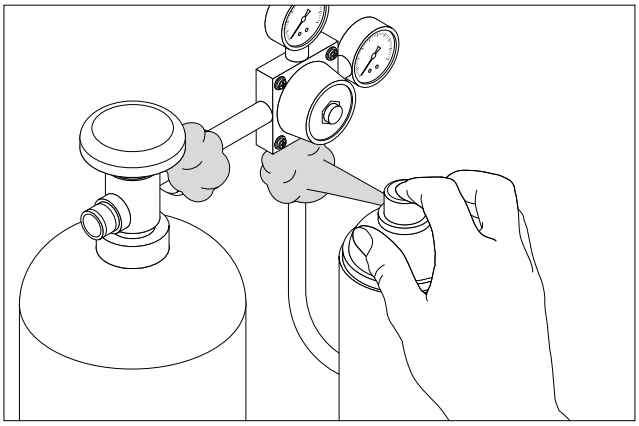

12. Verificare la tenuta.

04.03 Regolare la pressione di CO_2

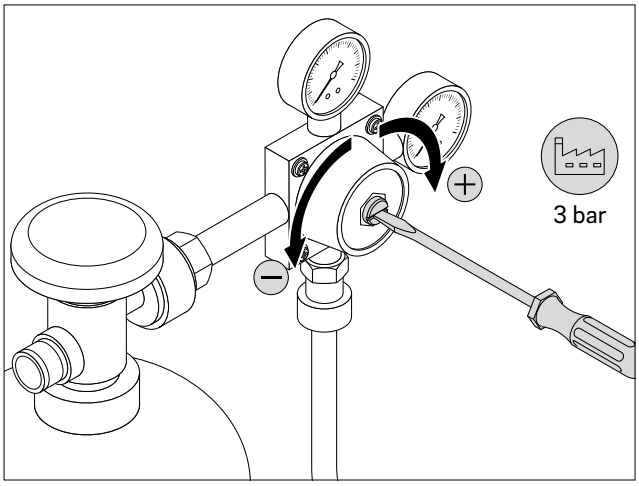

Ruotare verso destra: aumentare la pressione. Ruotare verso sinistra: diminuire la pressione. Impostazione di fabbrica: 3,5 bar. La pressione di CO_2 impostata deve essere sempre superiore di 0,5 bar rispetto alla pressione dell'acqua.

Il presente documento è coperto da copyright. E' vietata in particolar modo la traduzione, la ristampa, lo stralcio di singole immagini, la trasmissione via etere, qualsiasi tipo di riproduzione tramite apparecchi fotomeccanici o similari nonché l'archiviazione informatica senza nostra esplicita autorizzazione.

La nostra consulenza tecnica verbale o scritta si basa sulla nostra esperienza pluriennale, su procedure standardizzate e sulle più recenti conoscenze in merito. L'impiego dei prodotti REHAU è descritto nelle relative informazioni tecniche, la cui versione aggiornata è disponibile online all'indirizzo www.rehau.com/TI. La lavorazione, l'applicazione e l'uso dei nostri prodotti esulano dalla nostra sfera di competenza e sono di completa responsabilità di chi li lavora, li applica o li utilizza. La sola responsabilità che ci assumiamo, se non diversamente concordato per iscritto con REHAU, si limita esclusivamente a quanto riportato nelle nostre condizioni di fornitura e pagamento consultabili al sito www.rehau.com/conditions. Lo stesso vale anche per eventuali richieste di garanzia. La nostra garanzia assicura costanza nella qualità dei prodotti REHAU conformemente alle nostre specifiche. Salvo modifiche tecniche.

REHAU S.p.A. Filiale di Milano - Via XXV Aprile 54 - 20040 Cambiago MI - Tel 02 95 94 11 - Fax 02 95 94 12 50 - E-mail Milano@rehau.com
Filiale di Roma - Via Leonardo da Vinci 72/A - 00015 Monterotondo Scalo RM - Tel 06 90 06 13 11 - Fax 06 90 06 13 10 - E-mail Roma@rehau.com
Filiale di Treviso - Via Foscarini 67 - 31040 Nervesa della Battaglia TV - Tel 0422 72 65 11 - Fax 0422 72 65 50 - E-mail Treviso@rehau.com
www.rehau.it

© REHAU S.p.A

413602 IT 10.2019