REHAU
Unlimited Polymer Solutions

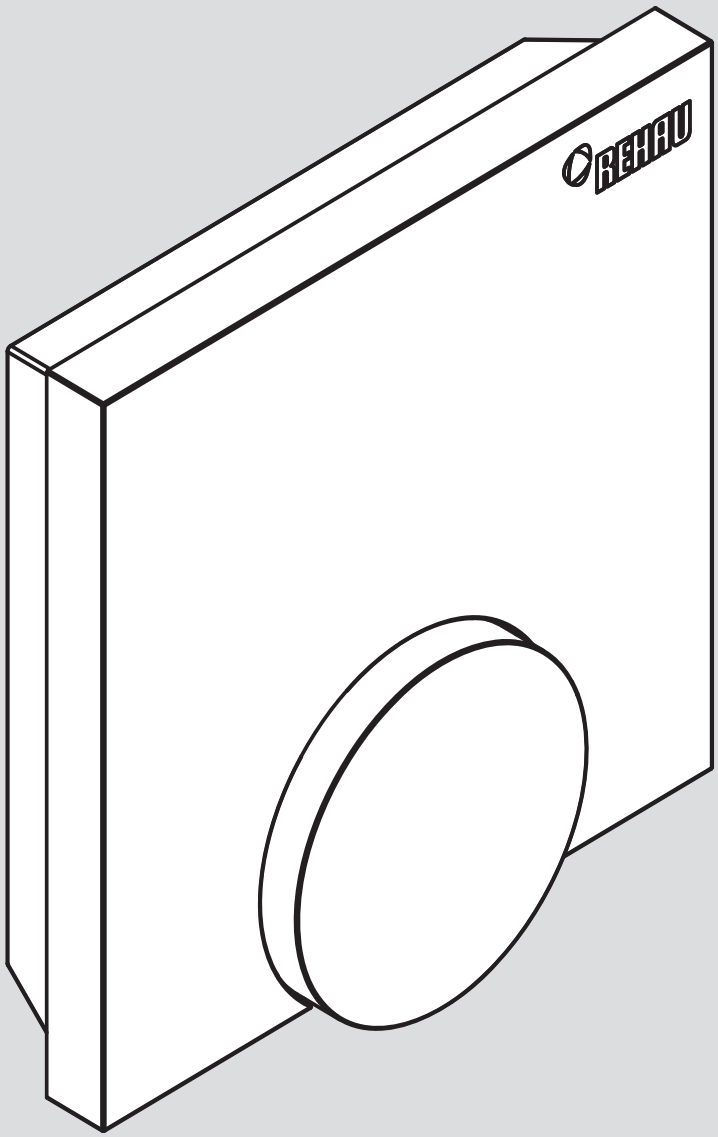

TERMOSTATO AMBIENTE NEA SMART R

Instrucciones de instalación y uso

CONTENIDO

1	**Seguridad**	**3**
1.1	Símbolos utilizados	3
1.2	Utilización conforme al uso previsto	3
1.3	Indicaciones de seguridad generales	3
2	**Modelos**	**4**
2.1	Datos técnicos	4
2.2	Conformidad	4
3	**Instalación**	**5**
3.1	Volumen de suministro	5
3.2	Montaje	5
4	**Manejo**	**7**
4.1	Vista general e indicadores	7
4.2	Puesta en marcha (incluyendo el emparejamiento)	7
4.3	Manejo	7
4.4	Prueba de comunicación inalámbrica	7
5	**Resolución de incidencias, limpieza y eliminación**	**8**
5.1	Resolución de incidencias	8
5.2	Cambio de las pilas	8
5.3	Limpieza	8
5.4	Eliminación	8

Encontrará información adicional acerca del sistema de regulación Nea Smart, así como todos los documentos descargables en:

www.rehau.es/neasmart

1 SEGURIDAD

1.1 Símbolos utilizados

Existe peligro de lesiones y de muerte.

1.2 Utilización conforme al uso previsto

El termostato ambiente Nea Smart R (denominado también en lo que sigue de forma breve “Termostato ambiente”) está destinado a la estación base Nea Smart R 230 V.

El aparato sirve para
- el control de la base Nea Smart R 230 V.
- el registro de la temperatura ambiente y el ajuste de la temperatura de consigna deseada en la zona de calefacción asignada.

toda utilización distinta de la señalada es considerada no conforme con el uso previsto y el fabricante no se hace responsable de la misma.

1.3 Indicaciones de seguridad generales

Peligro de muerte por ingestión
Los niños pequeños pueden tragarse el botón giratorio.
- Montar el termostato ambiente fuera del alcance de los niños pequeños.

Estas instrucciones van incluidas con el aparato.

- Consérvelas y entrégueselas al usuario siguiente.

2 MODELOS

2.1 Datos técnicos

	Termostato ambiente Nea Smart R
Monitoraje de la temp. del suelo	–
Tensión de alimentación	2 x LR03/AAA (pila micro) alcalina
Duración de la pila	> 2 años
Tecnología inalámbrica	Radiofrecuencia, banda SRD a 868 MHz
Alcance	25 m (dentro de edificios)
Grado de protección/clase de protección	IP20 / III
Temperatura ambiente	0 hasta 50°C
Humedad ambiente	5 hasta 80 %, no condensante
Dimensiones (altoxanchoxfondo)	85 x 85 x 26 mm
Rango de ajuste temp. consigna	10 hasta 28 °C
Resolución temp. de consigna	0,25 K
Rango de medición temp. real	0 hasta 40 °C (sensor int.)
Precisión de medida NTC int.	±0,3 K

Tab. 2-1 Datos técnicos Termostato ambiente Nea Smart R

2.2 Conformidad

Este producto está identificado con la marca CE y cumple con ello los requerimientos de las directivas siguientes:

- 2004/108/CE con sus modificaciones “Directiva del Consejo relativa a la aproximación de las legislaciones de los Estados miembros en materia de compatibilidad electromagnética”
- 2006/95/CE con sus modificaciones “Directiva del Consejo relativa a la aproximación de las legislaciones de los Estados miembros sobre el material eléctrico destinado a utilizarse con determinados límites de tensión”
- “Ley sobre las instalaciones por radio y dispositivos de telecomunicación para la transmisión (FTEG) y normativa 1999/5/EG (R&TTE)”
- 2011/65/EU “Directiva del consejo sobre restricciones en el uso de determinadas sustancias peligrosas en equipos eléctricos y electrónicos”

La instalación en su conjunto puede estar sujeta a requerimientos de protección adicionales, de cuyo cumplimiento será responsable el instalador.

3 INSTALACIÓN

3.1 Volumen de suministro

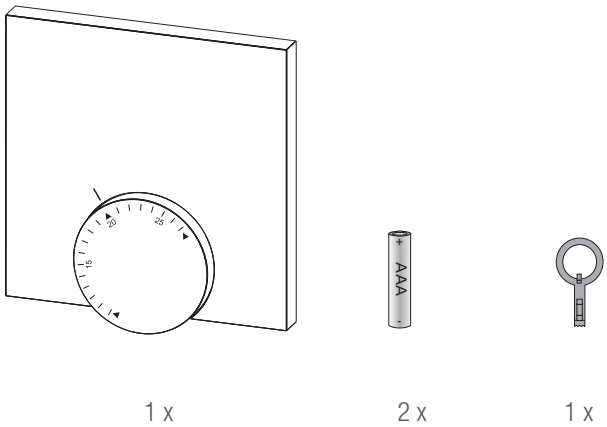

Fig. 3-1 Volumen de suministro

3.2 Montaje

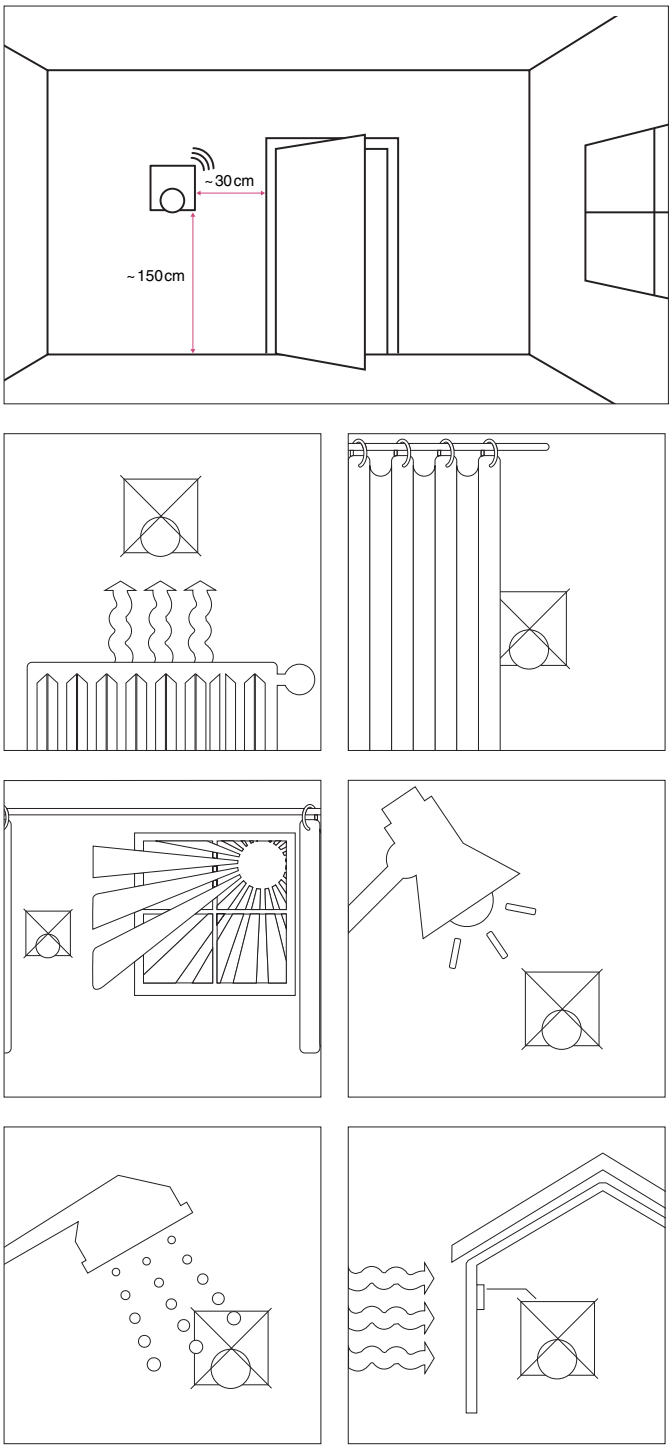

Fig. 3-2 Indicaciones acerca de la ubicación de montaje del termostato ambiente

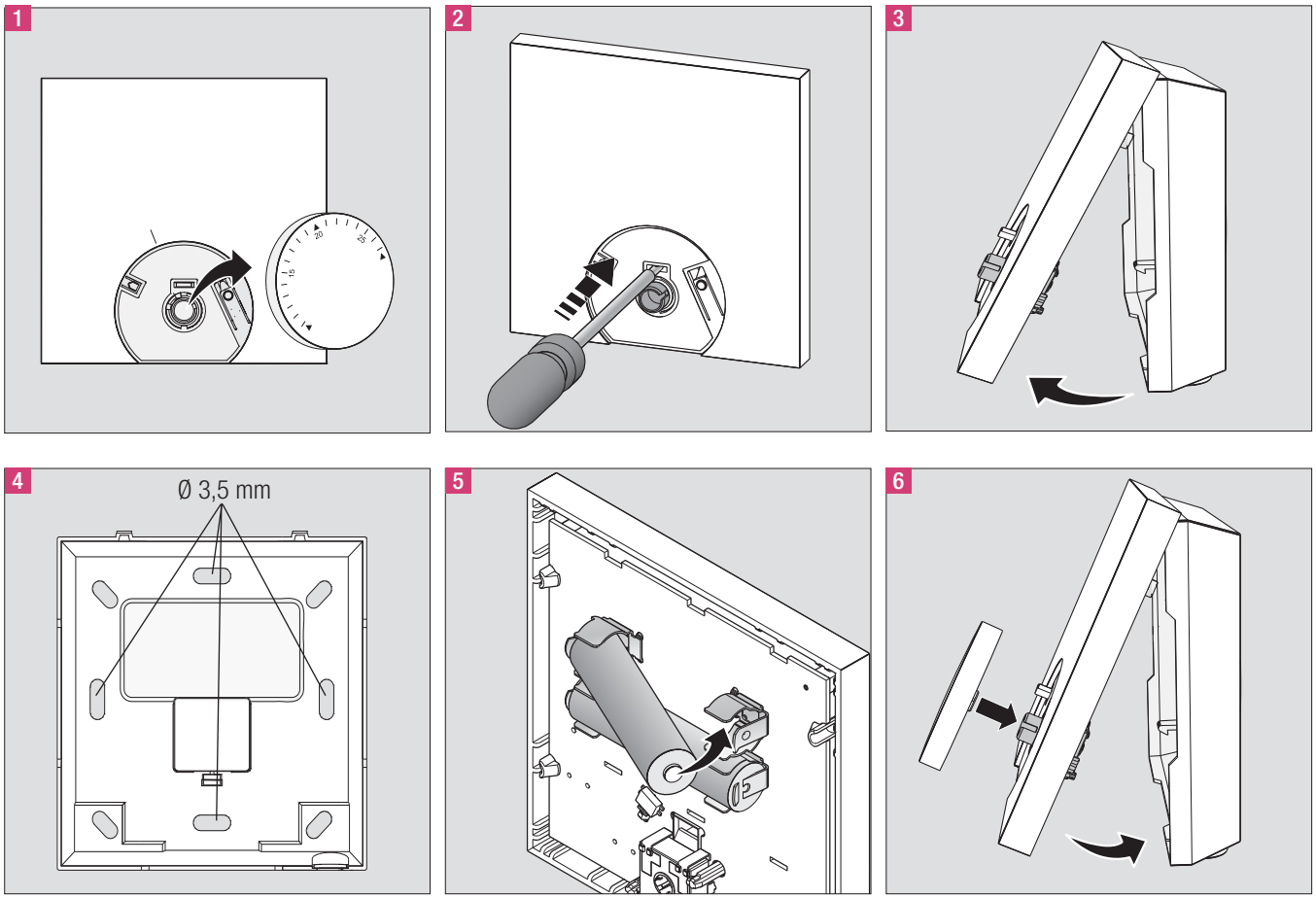

Fig. 3-3 Montaje y conexionado del termostato ambiente

4 MANEJO

4.1 Vista general e indicadores

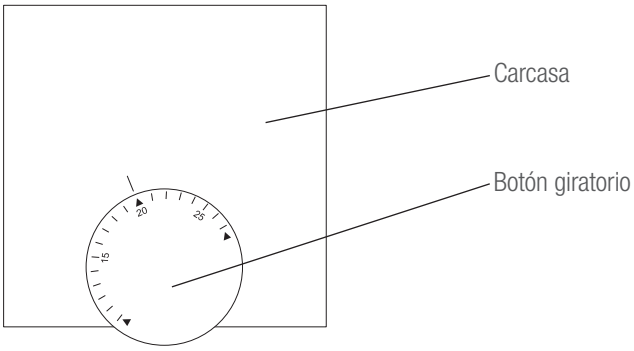

Fig. 4-1 Vista anterior del termostato ambiente Nea Smart R

4.2 Puesta en marcha (incluyendo el emparejamiento)

1. Desmontar el botón giratorio.
2. Activar la función de emparejamiento en la estación base para la zona de calefacción deseada (ver el manual Base Nea Smart R 230 V).
3. Pulsar brevemente el botón de emparejamiento (ver la figura de abajo) para activar la función de emparejamiento en el termostato ambiente.
   La base y el termostato ambiente quedan conectados entre sí.

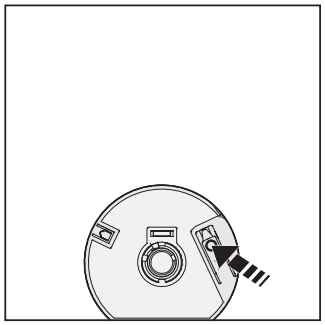

Fig. 4-2 Botón de emparejamiento debajo del botón giratorio

4.3 Manejo

Ajustar la temperatura de consigna actuando sobre el botón giratorio.

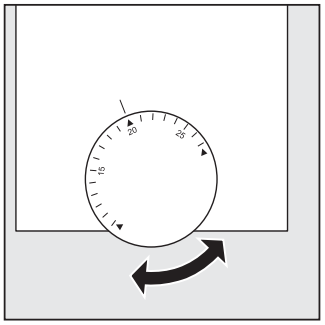

Fig. 4-3 Elección de la temperatura de consigna

4.4 Prueba de comunicación inalámbrica

Para activar la prueba de comunicación inalámbrica pulsar brevemente el botón de emparejamiento.
La zona de calefacción conectada a este termostato ambiente es conmutada, es decir, encendida o apagada dependiendo del estado operativo precedente, durante 1 minuto en la estación base.

5 RESOLUCIÓN DE INCIDENCIAS, LIMPIEZA Y ELIMINACIÓN

5.1 Resolución de incidencias

La señalización de incidencias se produce mediante el LED de la zona de calefacción de la estación base a la que está asignado el termostato ambiente.

LED en estación base	Significado	Remedio
Zona de calefacción Duración en sec. Duración en sec. 0 1 2 HZ apag. HZ encen.	Comunicación inalámbrica con el termostato ambiente interrumpida	- Modificar la posición del termostato ambiente - Instalar un repetidor o una antena activa
Zona de calefacción Duración en sec. Duración en sec. 0 1 2 HZ apag. HZ encen.	Carga de las pilas reducida	- Cambiar las pilas del termostato ambiente
Zona de calefacción Duración de la intermitencia, en sec. HZ 0 1 2	Funcionamiento de emergencia activado	- Cambiar las pilas - Iniciar la prueba de comunicación inalámbrica - Reposicionar el termostato ambiente - Sustituir el aparato averiado

Tab. 5-1 Indicación de error en la estación base

5.2 Cambio de las pilas

Peligro de muerte por ingestión
Los niños pequeños pueden tragarse las pilas/el botón giratorio.
No dejar solo el termostato ambiente mientras se cambian las pilas.

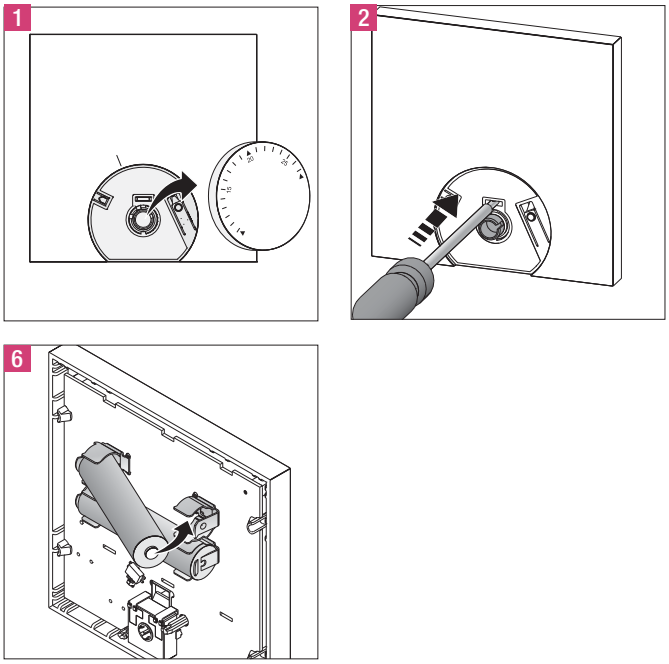

Fig. 5-1 Cambio de las pilas

Después de cambiar las pilas activar el termostato ambiente pulsando el botón de emparejamiento.

5.3 Limpieza

Para la limpieza utilizar siempre un paño suave y seco, prescindiendo de los líquidos disolventes

5.4 Eliminación

No eliminar las pilas y el termostato ambiente junto con la basura doméstica El operador del aparato está obligado a entregar los aparatos en los puntos de recogida designados para tal fin. La recogida selectiva y la eliminación correcta de los materiales contribuyen a la conservación de los recursos naturales y garantiza su valorización, para proteger la salud de las personas y cuidar el medio ambiente. Puede informarse acerca de los puntos de recogida del aparato en la administración municipal o en las empresas de recogida de basuras de su localidad.

Nuestro asesoramiento verbal y por escrito acerca de las técnicas y condiciones de aplicación de nuestros productos y sistemas se basa en nuestra experiencia, así como en los conocimientos sobre casos típicos o habituales y se proporciona según nuestro leal saber y entender. El uso previsto de los productos REHAU se describe al final de la información técnica que trate del sistema o producto en cuestión. La versión actual correspondiente en cada caso está disponible en www.rehau.com/TI. La aplicación, el uso y el tratamiento de nuestros productos están absolutamente fuera de nuestro control y, por tanto, son responsabilidad exclusiva del respectivo usuario o cliente. Sin embargo, en caso de producirse cualquier reclamación cubierta por la garantía, ésta se regirá exclusivamente por nuestras condiciones generales de venta, que pueden consultarse en www.rehau.com/conditions, siempre y cuando no se haya llegado a otro acuerdo por escrito con REHAU. Esto también se aplicará a todas las reclamaciones de garantía con respecto a la calidad constante de nuestros productos de acuerdo con nuestras especificaciones. Salvo modificaciones técnicas.

DELEGACIONES COMERCIALES REHAU
Barcelona - 93 635 35 00, barcelona@rehau.com
Bilbao - 94 453 86 36, bilbao@rehau.com
Madrid - 91 6839425, madrid@rehau.com
Centro de pedidos REHAU - 93 635 34 88, centropedidos@rehau.com
www.rehau.es

© INDUSTRIAS REHAU, S.A.

954625 ES 04.2015