RAUTHERM SPEED HKV-D P

Informations techniques

RAUTHERM SPEED HKV-D P

- Compact et peu encombrant
- Polymère de haute qualité résistant à l'hydrolyse
- Verrouillable sans changer le débit volumétrique conformément à la norme DIN EN 1264-4
- Raccordement du collecteur à gauche ou à droite
- Prémontage sur support avec vanne d'arrêt DN 25 inclus dans la livraison
- Le voyant du débitmètre peut être remplacé pendant le fonctionnement du chauffage/refroidissement
- Auto-serrage des supports dans le rail profilé C du coffret de collecteur REHAU
- Raccords enfichables montés en usine pour RAUTHERM SPEED 16x1,5 ou pour RAUTHERM S 17x2,0 (différents numéros d'articles)

Domaine d'application

Les collecteurs RAUTHERM SPEED HKV-D P sont utilisés pour la distribution et la régulation du débit volumétrique dans les systèmes de chauffage fermés pour chauffage/refroidissement par le sol.
Les collecteurs sont livrés avec des raccords enfichables montés en usine selon le diamètre de tube RAUTHERM 16x1,5 mm ou 17x2,0 mm

Les collecteurs RAUTHERM SPEED HKV-D P doivent fonctionner avec de l'eau de chauffage selon VDI 2035. Dans le cas de particules de corrosion ou la pollution de l'eau de chauffage, des collecteurs de saleté ou des filtres anti-poussières avec une taille de maille de max. 0,8 mm doivent être installés dans le système de chauffage afin de protéger le contrôle de point de rosée du collecteur.

La pression de fonctionnement maximale admissible est de 6 bar à 60 °C.
La pression d'essai maximale admissible est de 10 bar à 20 °C.

En mode de refroidissement, il faut éviter la formation de condensation à la surface. Pour ce faire, il faut utiliser les techniques de contrôle pour mesurer, p. ex. le point de rosée à l'aide du contrôleur installé sur le collecteur qui doit également être isolé thermiquement contre la diffusion de vapeur sur site.

Connecteur RAUTHERM SPEED HKV-D P 16/17

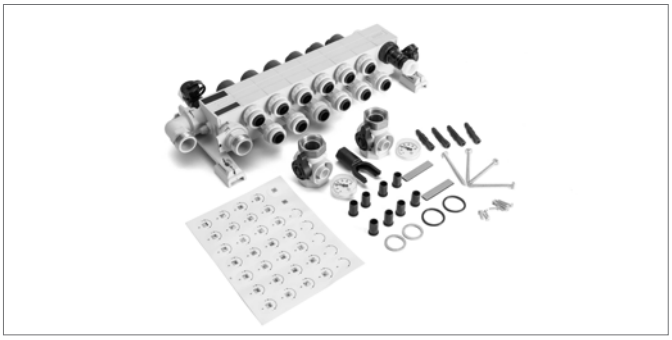

Fig. 1-1 Raccord enfichable RAUTHERM SPEED HKV-D P 16/17

- Débitmètre conforme à la norme DIN EN 1264-4 pour régler le volume dans le départ
- Vanne thermostatique dans le circuit de retour adapté au moteur thermique « MINI » REHAU
- Segment final du collecteur avec purgeur/vidange
- Supports en polymère avec entretoise
- Auto-serrage des supports en polymère dans le rail profilé C du coffret de collecteur REHAU

Contenu de la livraison

1. Raccord enfichable RAUTHERM SPEED HKV-D P 16/17
2. 2 vannes d'arrêt DN 25
3. Manchons de support intérieurs pour raccord enfichable 16 et 17 mm
4. Outil de démontage et repère de profondeur
5. 4 entretoises à placer sur les supports du collecteur
6. Sachet d'accessoires avec vis et chevilles
7. Etiquettes d'identification pour les circuits de chauffage

Caractéristiques techniques

Matériau	Polyamide PA 66 GF / laiton nickelé
Collecteur/têtes	Polyamide PA 66 GF
Circuits de chauffage	Pour 2 à 16 circuits de chauffage
RAUTHERM SPEED HKV-D P	1 débitmètre, verrouillable et préréglable conforme à la norme DIN EN 1264-4 par circuit de chaleur dans le départ. 1 vanne thermostatique pour bloquer le volume par circuit de chauffage dans le retour.
Vanne de raccordement	M30 x 1,5 mm
Segment final du collecteur	Avec robinet de remplissage/vidange
Distance raccord fileté	45 mm
Support	Avec isolation acoustique pour installation murale ou dans le coffret
Débit volumétrique max.	3,5 m^3/h

Tab. 1-1 Caractéristiques techniques

Installation

Consultez toujours les instructions d'installation avant le montage.

Dans le coffret du collecteur REHAU :

- Appuyez les supports RAUTHERM SPEED HKV-D P dans les rails profilés C amovibles. Le système de fixation du collecteur peut se faire horizontalement ou verticalement. Fixer les supports à l'aide des vis fournies à la fin de l'installation du RAUTHERM SPEED HKV-D P.

Sur le mur :

- Fixez le collecteur de chauffage avec le kit de fixation fourni (4 chevilles polymère S8 et 4 vis 6 x 70) dans les orifices du support.

Les diagrammes de perte de pression et les instructions d'installation peuvent être téléchargées sur le site web www.rehau.be.

Diagramme de perte de pression

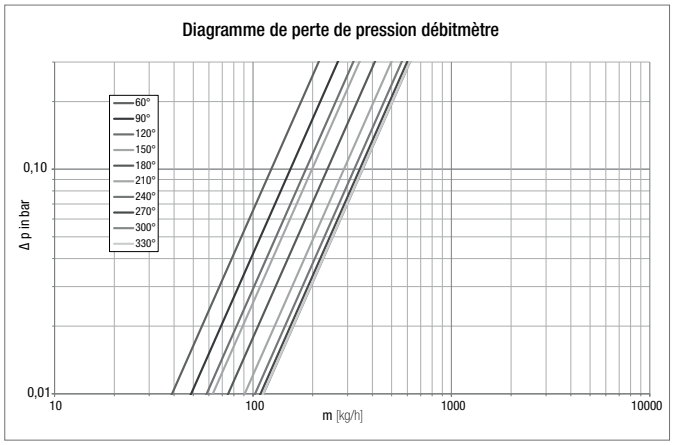

Fig. 1-2 Diagramme de perte de pression KV SC16

Dimensions RAUTHERM SPEED HKV-D P

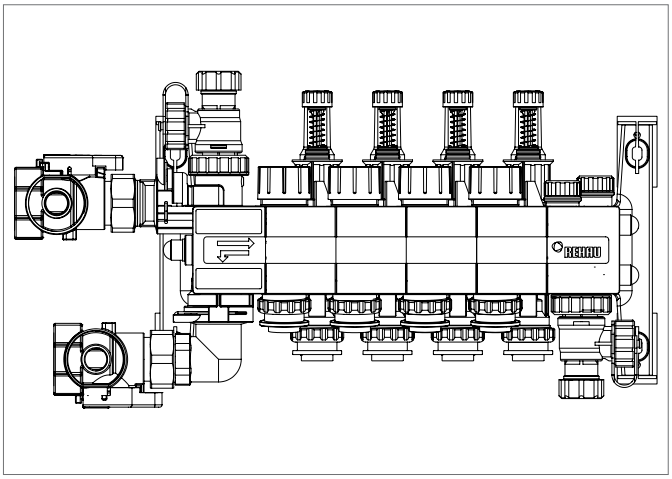

Fig. 1-3 RAUTHERM SPEED HKV-D P avec vanne d'arrêt horizontale

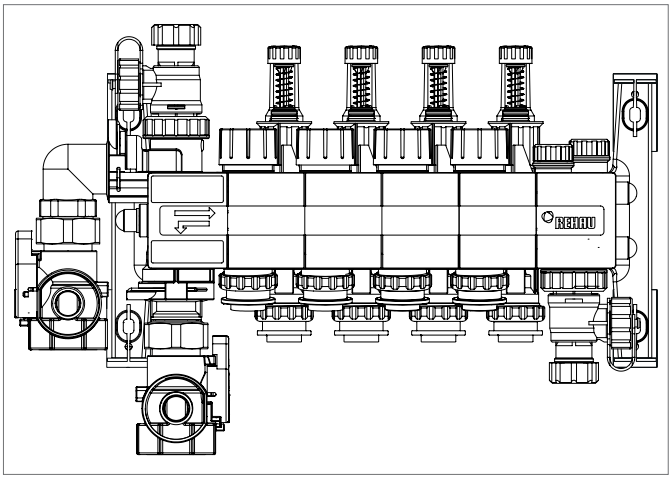

Fig. 1-4 RAUTHERM SPEED HKV-D P avec vanne d'arrêt verticale

RAUTHERM SPEED HKV-D P avec vanne d'arrêt horizontale																
Sorties		2	3	4	5	6	7	8	9	10	11	12	13	14	15	16
Longueur de construction RAUTHERM SPEED HKV-D P avec vanne d'arrêt	[mm]	320	365	410	455	500	545	590	635	680	725	770	815	860	905	950
Profondeur avec entretoise	[mm]	85 (74 sans entretoise)														
Hauteur	[mm]	215														

RAUTHERM SPEED HKV-D P avec vanne d'arrêt verticale																
Sorties		2	3	4	5	6	7	8	9	10	11	12	13	14	15	16
Longueur de construction avec coude 90° et vanne d'arrêt verticale	[mm]	282	327	372	417	462	507	552	597	642	687	732	777	822	867	912
Profondeur avec entretoise	[mm]	85 (74 sans entretoise)														
Hauteur	[mm]	253														

La documentation est protégée par la loi relative à la propriété littéraire et artistique. Les droits qui en découlent, en particulier de traduction, de réimpression, de prélèvement de figures, d'émissions radiophoniques, de reproduction photomécanique ou par des moyens similaires, et d'enregistrement dans des installations de traitement des données sont réservés.

Notre conseil technique, verbal ou écrit, se fonde sur nos années d'expérience, des processus standardisés et les connaissances les plus récentes en la matière. L'utilisation de chaque produit REHAU est décrite en détails dans les informations techniques. La dernière version est consultable à tout moment sur www.rehau.com/TI.
Étant donné que nous n'avons aucun contrôle sur l'application, l'utilisation et la transformation de nos produits, la responsabilité de ces activités reste entièrement à la charge de la personne effectuant une ou plusieurs de ces opérations.
Si une quelconque responsabilité devait néanmoins entrer en ligne de compte, celle-ci seraient régies exclusivement selon nos conditions de livraison et de paiement, disponibles sur www.rehau.com/conditions, dans la mesure où aucun accord écrit divergent n'ait été conclu avec REHAU. Cela s'applique également à toutes les réclamations de garantie, étant entendu que notre garantie porte sur une qualité constante de nos produits, conformément à nos spécifications. Sous réserve de modifications techniques.

© REHAU SA
Ambachtszone Haasrode 3326
Ambachtenlaan 22
3001 Heverlee (Leuven)
Belgique
www.rehau.be

Sous réserve de modifications techniques.

DFH00191 BE/fr 06.2020