Engineering progress
Enhancing lives

AWASCHACHT Objektfragebogen

Priorisierung Liefertermin

Neu: Online Portal
Direkt online eingeben, speichern und an Ihr zuständiges Verkaufsbüro absenden: **www.rehau.de/awa-ofb**

Damit wir Ihnen die zuerst benötigten Schächte kurzfristig liefern können, bitten wir Sie die Schächte bzgl. Liefertermin zu priorisieren:

Bauvorhaben: _____

Schachtnummer	Block	Schachtnummer	Block

Block	Lieferdatum
1	
2	
3	
4	
5	
6	
7	
8	
9	
10	

Kontaktdaten:

Auftraggeber/Firma: _____
Ansprechpartner: _____
Straße: _____
PLZ: _____
Ort: _____
Tel./Fax: _____
E-Mail: _____

Lieferadresse:

Auftraggeber/Firma: _____
Ansprechpartner: _____
Straße: _____
PLZ: _____
Ort: _____
Tel./Fax: _____
E-Mail: _____

Per E-Mail an: **abwassertechnik@rehau.com** oder an Ihr zuständiges Verkaufsbüro.

© REHAU Industries SE & Co. KG
Rheniumhaus, 95111 Rehau
DUT00069 DE 03.2022

Technische Änderungen vorbehalten.
Bitte beachten Sie die jeweiligen technischen Produktinformationen, die online unter **www.rehau.com/de-de/epaper** einsehbar sind.

REHAU

Engineering progress
Enhancing lives

AWASCHACHT Objektfragebogen

Typ: Druckentlastungsschacht DN 800 / 1000

☐ DN 800 ☐ DN 1000 ☐ Anfrage ☐ Bestellung

Bauvorhaben: _____

Schacht-Nr: _____

Abdeckung (Klasse/LW = lichte Weite):
(Wenn keine Angabe, dann wird Kl. D400 BEGU LW625 angenommen)

☐ Standard Kl. D ☐ Kl. B / ☐ LW 625 ☐ LW 800

_____ anderes Fabrikat / Typ

_____ mm Nutzhöhe

Auflagering: Hybridauflagering ☐ orange ☐ blau

☐ Betonauflagering: für VIATOP ☐ Gussabdeckung B125 REHAU

☐ Betonabdeckplatte

Steigleiter: ☐ mit Steigleiter (Standard ohne Steigleiter)

Bauteilverbindung: ☐ Elementverschweißung (Standard: Gummidichtung)

Einbautiefe: _____ mm oder
(Von GOK am Deckeltiefpunkt bis Sohle Hauptgerinne in Schachtmitte)

- Höhe GOK: _____ m üNN;
- Höhe Rohrsohle: _____ m üNN

Grundwasser (GW): _____ mm
(Gemessen von GOK)

Abstand (A): _____ mm
(Zwischen Sohle Zulauf und Sohle Auslauf, in Schachtmitte. Standardmäßig DN 1000 A = 450 mm, DN 800 A = 350 mm unter dem Vorbehalt der Realisierbarkeit.)

Richtungsänderung (W): _____ °
(Abwinklung)

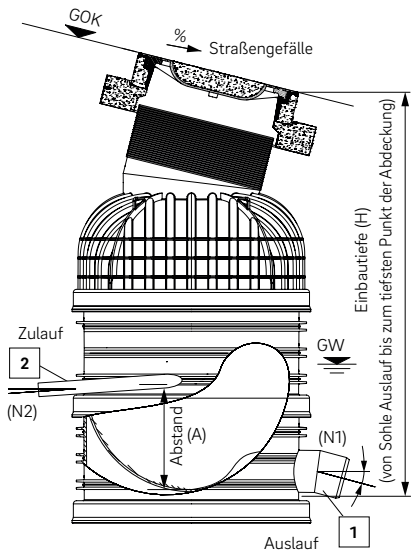

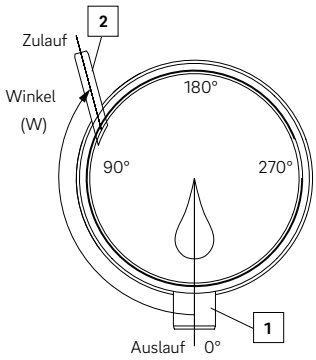

Angaben zum Auslauf (1):	Angaben zum Zulauf (2):	ggf. weiterer Zulauf:
DN/OD:	DN/OD:	DN/OD:
	SDR - Reihe:	
Neigung (**N1**): %	Neigung (**N2**): %	Neigung: %
Anschlussrohr:	Anschlussrohr:	Anschlussrohr:
Durchfluss: l/s **(Pflichtangabe)**	Durchfluss: l/s **(Pflichtangabe)**	Durchfluss: l/s **(Pflichtangabe)**

Bemerkung:

Anpassung Konus an das Straßengefälle

☐ Bauseitige Ausführung
☐ Werkseitige Lösung (Aufpreis)
Folgende Angaben erforderlich:
Straßengefälle: _____ %
Richtung des Straßengefälles: _____ ° oder _____ gon
(bezogen auf Auslauf im Uhrzeigersinn; ggf. Pfeil in Fließrichtung in Winkeluhr eintragen)

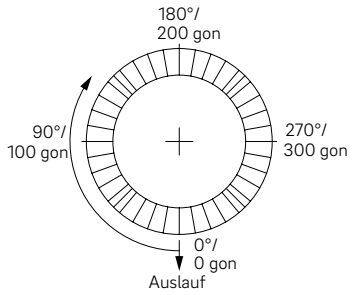

© REHAU Industries SE & Co. KG
Rheniumhaus, 95111 Rehau
DUT00071 DE 03.2022

Technische Änderungen vorbehalten.
Bitte beachten Sie die jeweiligen technischen Produktinformationen, die online unter **www.rehau.com/de-de/epaper** einsehbar sind.

REHAU